Technical data book
RXM-R

EEDDE20

Table of contents

RXM-R

1	Merkmale	4
	RXM-R	4
2	Specifications	5
3	Elektrische Daten	28
	Daten Elektrik	28
4	Leistungstabellen	32
	Kühl-/Heizleistungstabellen	32
5	Masseschwerpunkt	51
	Massenschwerpunkt	51
6	Abmessungszeichnungen	53
7	Kältemittelkreislauf	55
	Kältemittelkreisläufe	55
8	Elektroschaltplan	57
	Elektroschaltpläne – Eine Phase	57
9	Schalldaten	60
	Schalldruckspektren	60
10	Betriebsbereich	64

1 Merkmale

1 - 1 RXM-R

1

- Mit einer Entscheidung für eine Anlage mit R-32 verringern sich die Auswirkungen auf die Umwelt auf 68 % im Vergleich zu Anlagen mit R-410A. Dank der hohen Energieeffizienz sinkt der Energieverbrauch unmittelbar.
- Daikin Außengeräte haben ein gefälliges Design und sind robust und können auf dem Dach oder auf der Terrasse oder einfach an eine Wand montiert werden.
- Außengeräte sind mit einem Swingverdichter ausgestattet, der sich durch einen niedrigen Geräuschpegel und äußerst geringen Energieverbrauch auszeichnet
- Außengeräte für Split-Anwendung
- Mit Korrosionsschutz behandelte Wärmetauscherrippe im Außengerät

Flüsterbe-
trieb des
Außengeräts

2 Specifications

1 - 1 RXM-R

Technical Specifications					RXM25R	RXM35R	RXM50R	RXM60R
Casing	Farbe				Elfenbeinweiß			
Abmessungen	Gerät	Höhe		mm	550		734	
		Breite		mm	765		870	
		Tiefe		mm	285		373	
	Versandpaket	Höhe		mm	612		820	
		Breite		mm	906		1.050	
		Tiefe		mm	402		480	
Gewicht	Gerät			kg	32		49,0	
	Versandpaket			kg	34		53	
Verpackung	Gewicht			kg	-		4	
Wärmetauscher	Länge			mm	805		920	
	Reihen	Anzahl			2			
	Lamellenabstand			mm	1,4		1,40	
	Stufen	Anzahl			24		32	
	Passes	Quantity			3,1		2,2	
	Tube type				ø7 Hi-XD		7.0 Hi-XD	
	Lamelle	Typ			Waffelförmige Lamelle (PE)			
Ventilator	Type				Flügelventilator			
		Kühlung	Nom.	m^3/min	28,3	36,0	46,6	
				cfm	999	1.271	1.645	
		Heizen	Nom.	m^3/min	28,3		44,1	
				cfm	999		1.557	
Ventilatormotor	Model				DFC05A3VA		D55F-31	
	Ausgabe			W	50		55	
	Drehzahl	Kühlung	Hoch	rpm	860	920	760	
			Nom.	rpm	800	860	740	
			Niedrig	rpm	400		640	
		Heizen	Hoch	rpm	860		720	
			Nom.	rpm	800		720	
			Niedrig	rpm	400		660	
Verdichter	Model				1YC25GXD#C		2YC40JXD#C	
	Ölmenge			cm^3	-		650	
	Typ				Vollhermetischer Schwingverdichter			
	Ausgabe			W	800		1.300,0	
	Öltyp				-		FW68DA	
Schallleistungspegel	Kühlung			dBA	58	61	62,0	63,0
Schallleistungspegel	Heizen			dBA	59	61	62,0	63,0
Schalldruckpegel	Kühlung	Nom.		dBA	46	49	48,0	
	Heizen	Nom.		dBA	47	49	49,0	
Kältemittel	Type				R-32			
	Füllmenge			kg	0,76		1,15	
	Füllmenge			TCO2Eq	0,52		0,780	
	Regelung				Expansionsventil		-	
	GWP				675		675,0	
Rohrleitungsanschlüsse	Liquid	OD		mm	6,35			
	Gas	AD		mm	9,50		12,7	
	Drain	OD		mm	18		16	
	Leitungslänge	Max.	AG – IG	m	20		30	
		System	Unbefüllt	m	10		-	
	Zusätzliche Kältemittelfüllmenge			kg/m	0,02 (für Rohrleitungslängen über 10 m)			
		IG - AG	Max.	m	15		20,0	
	Wärmeisolierung				Sowohl Flüssigkeits- als auch Gasleitungen			
Leistungsregelung	Verfahren				Variabel (Inverter)			

Technical Specifications					RXM25R	RXM35R	RXM50R	RXM20R	RXM42R	RXM60R	RXM71R
Casing	Farbe				Elfenbeinweiß						
Abmessungen	Gerät	Höhe		mm	550		734	550	734		
		Breite		mm	765		870	765	870		954
		Tiefe		mm	285		373	285	373		401
	Versandpaket	Höhe		mm	612		820	612	820		
		Breite		mm	906		1.050	906	1.050		
		Tiefe		mm	402		480	402	480		
Gewicht	Gerät			kg	32		49,0	32	49,0		55
	Versandpaket			kg	34		53	34	53		60
Verpackung	Gewicht			kg	-		4	-	4		5
Wärmetauscher	Länge			mm	805		920	805	920		
	Reihen	Anzahl			2						
	Lamellenabstand			mm	1,4		1,40	1,4	1,40		
	Stufen	Anzahl			24		32	24	32		
	Passes	Quantity			3,1		2,2	3,1	2,2		
	Tube type				ø7 Hi-XD		7.0 Hi-XD	ø7 Hi-XD	7.0 Hi-XD		ø7 Hi-XD
	Lamelle	Typ			Waffelförmige Lamelle (PE)						

2 Specifications

1 - 1 RXM-R

2

Technical Specifications					RXM25R	RXM35R	RXM50R	RXM20R	RXM42R	RXM60R	RXM71R
Ventilator	Type				Flügelventilator						
		Kühlung	Nom.	m^3/min	28,3	36,0	46,6	36,0	46,6		-
				cfm	999	1.271	1.645	1.271	1.645		1.730
			Medium	m^3/min	-						49,0
		Heizen	Nom.	m^3/min	28,3		44,1	28,3	44,1		-
				cfm	999		1.557	999	1.557		1.632
			Medium	m^3/min	-						46,2
Ventilatormotor	Model				DFC05A3VA		D55F-31	DFC05A3VA	D55F-31		D90B-37
	Ausgabe			W	50		55	50	55		128
	Drehzahl	Kühlung	Hoch	rpm	860	920	760	920	760		880
			Nom.	rpm	800	860	740	800	740		780
			Niedrig	rpm	400		640	400	640		700
		Heizen	Hoch	rpm	860		720	860	720		780
			Nom.	rpm	800		720	800	690	720	740
			Niedrig	rpm	400		660	400	500	660	680
Verdichter	Model				1YC25GXD#C		2YC40JXD#C	1YC25GXD#C	2YC40JXD#C		2YC71DXD#C
	Ölmenge			cm^3	-		650	-	650		900
	Typ				Vollhermetischer Schwingverdichter						
	Ausgabe			W	800		1.300,0	800	1.300,0		2.400,0
Verdichter	Öltyp				-		FW68DA	-	FW68DA		
Schallleistungspegel	Kühlung			dBA	58	61	62,0	59	62,0	63,0	66,0
	Heizen			dBA	59	61	62,0	59	62,0	63,0	67,0
Schalldruckpegel	Kühlung	Nom.		dBA	46	49	48,0	46	48,0		47,0
	Heizen	Nom.		dBA	47	49	49,0	47	48,0	49,0	48,0
Kältemittel	Type				R-32						
	Füllmenge			kg	0,76		1,15	0,76	1,10	1,15	
	Füllmenge			TCO2Eq	0,52		0,780	0,52	0,750	0,780	
	Regelung				Expansionsventil		-	Expansionsventil	-		
	GWP				675		675,0	675	675,0		
Rohrleitungsanschlüsse	Liquid	OD		mm	6,35						635
	Gas	AD		mm	9,50		12,7	9,50		12,7	15,9
	Drain	OD		mm	18		16	18	16		18
	Leitungslänge	Max.	AG – IG	m	20		30	20	30		
		System	Unbefüllt	m	10		-	10	-		
	Zusätzliche Kältemittelfüllmenge			kg/m	0,02 (für Rohrleitungslängen über 10 m)						
		IG - AG	Max.	m	15		20,0	15	20,0		
	Wärmeisolierung				Sowohl Flüssigkeits- als auch Gasleitungen						
Leistungsregelung	Verfahren				Variabel (Inverter)						

Standard accessories: Ablassstopfen; Quantity: 1;

Standard accessories: Installationsanleitung; Quantity: 1;

Standard accessories: Etikett für Kältemittelfüllmenge; Quantity: 1;

Standard accessories: Mehrsprachige Etiketten über fluorierte Treibhausgase; Quantity: 1;

Standard accessories: Kondensatkappe (1); Quantity: 6;

Standard accessories: Kondensatkappe (2); Quantity: 3;

Electrical Specifications				RXM25R	RXM35R	RXM50R	RXM60R
Spannungsversorgung	Phase			1~			
	Frequenz		Hz	50			
	Spannung		V	220-240			
Verdrahtungsanschlüsse	For power supply	Quantity		3			
		Remark		Inklusive Erdungskabel			
	For connection with indoor	Anzahl		4			
		Remark		Inklusive Erdungskabel			

Electrical Specifications				RXM25R	RXM35R	RXM50R	RXM20R	RXM42R	RXM60R	RXM71R
Spannungsversorgung	Phase			1~						
	Frequenz		Hz	50						
	Spannung		V	220-240						
Verdrahtungsanschlüsse	For power supply	Quantity		3						
		Remark		Inklusive Erdungskabel						
	For connection with indoor	Anzahl		4						
		Remark		Inklusive Erdungskabel						

Siehe separate Zeichnung für den Betriebsbereich |
Siehe separate Zeichnung für die elektrischen Daten |
Enthält fluorierte Treibhausgase

Leistung und Leistungsaufnahme	FDXM25F9 + RXM25R	FDXM35F9 + RXM35R	FDXM50F9 + RXM50R	FDXM60F9 + RXM60R
Indoor unit	-		FDXM50F3V1B9	FDXM60F3V1B9
Outdoor unit	-		RXM50R2V1B	RXM60R2V1B

2 Specifications

1 - 1 RXM-R

Leistung und Leistungsaufnahme				FDXM25F9 + RXM25R	FDXM35F9 + RXM35R	FDXM50F9 + RXM50R	FDXM60F9 + RXM60R
Kühlleistung	Min.		kW	1,30	1,40	1,70	
	Min.		Btu/h	4.435	4.800	5.800	
	Min.		kcal/h	1.117	1.204	1.462	
	Nom.		kW	2,40	3,40	5,00	6,00
	Nom.		Btu/h	8.189	11.600	17.100	20.500
	Nom.		kcal/h	2.064	2.923	4.299	5.159
	Max.		kW	3,00	3,80	5,30	6,50
	Max.		Btu/h	10.236	13.000	18.100	22.200
	Max.		kcal/h	2.579	3.267	4.557	5.589
Heizleistung	Min.		kW	1,30	1,40	1,70	
	Min.		Btu/h	4.435	4.800	5.800	
	Min.		kcal/h	1.117	1.200	1.500	
	Nom.		kW	3,20	4,00	5,80	7,00
	Nom.		Btu/h	10.919	13.600	19.800	23.900
	Nom.		kcal/h	2.752	3.439	4.987	6.019
	Max.		kW	4,50	5,00	6,00	7,10
	Max.		Btu/h	15.354	17.100	20.500	24.200
	Max.		kcal/h	3.869	4.299	5.159	6.105
Leistungsaufnahme	Kühlung	Nom.	kW	0,64	1,14	1,63	2,05
	Heizen	Nom.	kW	0,80	1,15	1,87	2,18
Nominale Effizienz	EER			3,77	2,98	3,06	2,93
	COP			4,00	3,48	3,10	3,21
	Annual energy consumption		kWh	318	570	817	1.024
	Richtlinie zur	Kühlen		A	C	B	C
		Heizen		A	B	D	C
Raumkühlen	Energieeffizienzklasse			A+	A	A+	A
	Leistung	Pdesign	kW	2,40	3,40	5,00	6,00
	SEER			5,68	5,26	5,77	5,56
	Jährlicher Energieverbrauch		kWh/a	148	226	303	378
Raumheizen (Durchschnittliches Klima)	Energieeffizienzklasse			A+	A		
	Leistung	Pdesign	kW	2,60	2,90	4,00	4,60
	SCOP/A			4,24	3,88	3,93	3,80
	SCOPnet/A			4,27	3,91	3,95	3,83
	Heizleistung Pdh bei -10°		kW	2,16	2,41	3,56	3,94
Raumheizen (Durchschnittliches Klima)	Jährlicher Energieverbrauch		kWh/a	858	1.046	1.424	1.693
	Erforderliche Reserve-Heizleistung bei Auslegungsbedingungen		kW	0,44	0,49	0,44	0,66
Raumheizen (Warmes Klima)	Energieeffizienzklasse			A+++	A++	A+	
	Leistung	Pdesign	kW	1,40	1,57	2,13	2,48
	SCOP			5,38	4,88	4,40	4,47
	SCOPnet			5,46	4,95	4,45	4,51
	Jährlicher Energieverbrauch		kWh/a	365	450	679	777
	Erforderliche Reserve-Heizleistung bei Auslegungsbedingungen		kW	0,00			
Raumkühlen	Bedingung A (35 °C – 27/19)	Pdc	kW	2,40	3,40	5,00	6,00
		EERd		3,77	2,98	3,06	2,93
		Leistungsaufnahme	kW	0,64	1,14	1,63	2,05
	Bedingung B (30 °C – 27/19)	Pdc	kW	1,76	2,50	3,67	4,43
		EERd		5,38	4,08	4,96	4,64
		Leistungsaufnahme	kW	0,33	0,61	0,74	0,95
	Bedingung C (25 °C – 27/19)	Pdc	kW	1,27	1,61	2,37	2,85
		EERd		8,92	8,05	8,21	6,96
		Leistungsaufnahme	kW	0,14	0,20	0,29	0,41
	Bedingung D (20 °C – 27/19)	Pdc	kW	1,31	1,46	2,26	
		EERd		10,90	9,65	9,47	10,44
		Leistungsaufnahme	kW	0,12	0,15	0,24	0,22

2 Specifications

1 - 1 RXM-R

2

Leistung und Leistungsaufnahme					FDXM25F9 + RXM25R	FDXM35F9 + RXM35R	FDXM50F9 + RXM50R	FDXM60F9 + RXM60R
Raumheizen (Durchschnittliches Klima)	TOL	Tol (Temperaturbetriebsgrenze)		°C	-15			
		Pdh (deklarierte Heizleistung)		kW	1,93	2,15	3,59	3,72
		COPd (deklarierter COP)			2,20	2,01	1,89	1,91
		Leistungsaufnahme		kW	0,88	1,07	1,90	1,95
	TBivalent	Tbiv (bivalent temperature)		°C	-7			
		Pdh (deklarierte Heizleistung)		kW	2,30	2,57	3,54	4,07
		COPd (deklarierter COP)			2,81	2,60	2,87	2,58
		Leistungsaufnahme		kW	0,82	0,99	1,23	1,58
	Bedingung A (-7 °C)	Pdh (deklarierte Heizleistung)		kW	2,30	2,57	3,54	4,07
		COPd (deklarierter COP)			2,81	2,60	2,87	2,58
		Leistungsaufnahme		kW	0,82	0,99	1,23	1,58
	Bedingung B (2 °C)	Pdh (deklarierte Heizleistung)		kW	1,40	1,57	2,13	2,48
		COPd (deklarierter COP)			4,21	3,84	4,10	3,92
		Leistungsaufnahme		kW	0,33	0,41	0,52	0,63
	Bedingung C (7 °C)	Pdh (deklarierte Heizleistung)		kW	1,00	1,02	1,62	
		COPd (deklarierter COP)			5,54	4,94	4,56	4,52
		Leistungsaufnahme		kW	0,18	0,21	0,36	
Raumheizen (Durchschnittliches Klima)	Bedingung D (12 °C)	Pdh (deklarierte Heizleistung)		kW	1,17	1,19	1,92	
		COPd (deklarierter COP)			6,84	6,08	5,49	5,46
		Leistungsaufnahme		kW	0,17	0,20	0,35	
Energieverbrauch in Betriebsarten „Nicht aktiv“	Modus	Cooling	PCK	kW	-	0,000		
		Heating	PCK	kW	-	0,000		
	Modus „AUS“	Kühlen	POFF	kW	14,0	0,014	0,015	
		Heizen	POFF	kW	14,0	0,014	0,015	
	Modus „Standby“	Kühlen	PSB	kW	14,0	0,014	0,015	
		Heizen	PSB	kW	14,0	0,014	0,015	
	Modus	Kühlen	PTO	kW	7,0	0,007	0,009	
		Heizen	PTO	kW	7,0	0,007	0,009	
Raumheizen (Warmes Klima)	TOL	Tol (Temperaturbetriebsgrenze)		°C	-15			
		Pdh (deklarierte Heizleistung)		kW	1,93	2,15	3,59	3,72
		COPd (deklarierter COP)			2,20	2,01	1,89	1,91
		Leistungsaufnahme		kW	0,88	1,07	1,90	1,95
	TBivalent	Tbiv (Bivalenz-Temperatur)		°C	2			
		Pdh (deklarierte Heizleistung)		kW	1,40	1,57	2,13	2,48
		COPd (deklarierter COP)			4,21	3,84	4,10	3,92
		Leistungsaufnahme		kW	0,33	0,41	0,52	0,63
	Bedingung B (2 °C)	Pdh (deklarierte Heizleistung)		kW	1,40	1,57	2,13	2,48
		COPd (deklarierter COP)			4,21	3,84	4,10	3,92
		Leistungsaufnahme		kW	0,33	0,41	0,52	0,63
	Bedingung C (7 °C)	Pdh (deklarierte Heizleistung)		kW	1,00	1,02	1,62	
		COPd (deklarierter COP)			5,54	4,94	4,56	4,52
		Leistungsaufnahme		kW	0,18	0,21	0,36	
	Bedingung D (12 °C)	Pdh (deklarierte Heizleistung)		kW	1,17	1,19	1,92	
		COPd (deklarierter COP)			6,84	6,08	5,49	5,46
		Leistungsaufnahme		kW	0,17	0,20	0,35	
Kühlung	Cdc (Absinken Kühlung)				0,25			
Heizen	Cdh (Absinken Heizen)				0,25			
Kühlfunktion inklusiv					Ja			
Heizfunktion inklusiv					Ja			
Durchschnittliches Klima inklusiv					Ja			
Kalte Saison inklusiv					Nein			
Warme Saison inklusiv					Ja			
Eco-Labellogo					Nein	-		
Eurovent		Kühlung	Nom.	dBA	59	61	62	63
Eurovent		Kühlung	Nom.	dBA	53		55	56
	Leitungslänge	Kühlung	Messbedingung	m	5,0	5,00		

Nennkühlleistungen basieren auf: Innentemperatur: 27 °C TK, 19 °C FK; Außentemperatur: 35 °C TK; äquivalente Länge Kältemittelleitung: 5 m; Niveauunterschied: 0 m. |
Nennkühlleistungen basieren auf: Innentemp.: 27 °C TK, 19 °C FK; Außentemperatur: 35 °C TK; äquivalente Länge Kältemittelleitung: 5 m; Niveauunterschied: 0 m. |
Nennheizleistungen basieren auf: Innentemperatur: 20°C TK; Außentemperatur: 7°C TK, 6°C FK; äquivalente Kältemittel-Leitungslänge: 5 m; Niveauunterschied: 0 m. |
Siehe separate Zeichnung für den Betriebsbereich |
Siehe separate Zeichnung für die elektrischen Daten

2 Specifications

1 - 1 RXM-R

Leistung und Leistungsaufnahme				FFA25A9 + RXM25R	FFA35A9 + RXM35R	FFA50A9 + RXM50R	FFA60A9 + RXM60R
Indoor unit				-		FFA50A2VEB9	FFA60A2VEB9
Outdoor unit				-		RXM50R2V1B	RXM60R2V1B
Kühlleistung	Nom.		kW	2,50	3,40	5,00	5,70
	Nom.		Btu/h	8.530	11.600	17.100	19.400
	Nom.		kcal/h	2.150	2.923	4.299	4.901
Heizleistung	Nom.		kW	3,20	4,20	5,80	7,00
	Nom.		Btu/h	10.919	14.300	19.800	23.900
	Nom.		kcal/h	2.752	3.611	4.987	6.019
Leistungsaufnahme	Kühlung	Nom.	kW	0,55	0,89	1,54	1,87
	Heizen	Nom.	kW	0,82	1,20	1,66	2,05
Nominale Effizienz	EER			4,57	3,81	3,24	3,05
	COP			3,90	3,50	3,49	3,41
	Annual energy consumption		kWh	273	446	772	934
	Richtlinie zur	Kühlen		A			B
		Heizen		A	B		
Raumkühlen	Energieeffizienzklasse			A++		A+	
	Leistung	Pdesign	kW	2,50	3,40	5,00	5,70
	SEER			6,17	6,38	5,98	5,76
	Jährlicher Energieverbrauch		kWh/a	142	186	292	347
Raumheizen (Durchschnittliches Klima)	Energieeffizienzklasse			A+		A	A+
	Leistung	Pdesign	kW	2,31	3,10	3,84	3,96
	SCOP/A			4,24	4,10	3,90	4,04
	SCOPnet/A			4,27	4,19	3,92	4,06
	Heizleistung Pdh bei -10°		kW	2,03	2,04	3,50	3,66
	Jährlicher Energieverbrauch		kWh/a	762	1.058	1.377	1.372
	Erforderliche Reserve-Heizleistung bei Auslegungsbedingungen		kW	0,28	1,06	0,34	0,30
Raumheizen (Warmes Klima)	Energieeffizienzklasse			A+++		A++	
	Leistung	Pdesign	kW	1,24		2,09	2,14
	SCOP			5,29	5,10	4,78	4,74
	SCOPnet			5,37	5,18	4,83	4,79
	Jährlicher Energieverbrauch		kWh/a	329	341	612	632
	Erforderliche Reserve-Heizleistung bei Auslegungsbedingungen		kW	0,00			
Raumkühlen	Bedingung A (35 °C – 27/19)	Pdc	kW	2,50	3,40	5,00	5,70
		EERd		4,57	3,81	3,24	3,05
		Leistungsaufnahme	kW	0,55	0,89	1,54	1,87
	Bedingung B (30 °C – 27/19)	Pdc	kW	1,84	2,51	3,69	4,20
Raumkühlen	Bedingung B (30 °C – 27/19)	EERd		6,60	5,79	5,38	5,34
		Leistungsaufnahme	kW	0,28	0,43	0,69	0,79
	Bedingung C (25 °C – 27/19)	Pdc	kW	1,41	1,45	2,37	2,70
		EERd		9,11	9,13	7,85	7,24
		Leistungsaufnahme	kW	0,16		0,30	0,37
	Bedingung D (20 °C – 27/19)	Pdc	kW	1,24	1,26	2,15	2,27
		EERd		11,95	11,99	10,67	9,66
		Leistungsaufnahme	kW	0,10	0,11	0,20	0,23

2 Specifications

1 - 1 RXM-R

2

Leistung und Leistungsaufnahme					FFA25A9 + RXM25R	FFA35A9 + RXM35R	FFA50A9 + RXM50R	FFA60A9 + RXM60R
Raumheizen (Durchschnittliches Klima)	TOL	Tol (Temperaturbetriebsgrenze)		°C	-15			
		Pdh (deklarierte Heizleistung)		kW	2,03		3,68	3,93
		COPd (deklarierter COP)			2,23	2,10	1,99	2,05
		Leistungsaufnahme		kW	0,91	0,97	1,85	1,92
	TBivalent	Tbiv (bivalent temperature)		°C	-7			
		Pdh (deklarierte Heizleistung)		kW	2,04		3,40	3,50
		COPd (deklarierter COP)			3,00	2,89	2,62	2,84
		Leistungsaufnahme		kW	0,68	0,71	1,30	1,23
	Bedingung A (-7 °C)	Pdh (deklarierte Heizleistung)		kW	2,04		3,40	3,50
		COPd (deklarierter COP)			3,00	2,89	2,62	2,84
		Leistungsaufnahme		kW	0,68	0,71	1,30	1,23
	Bedingung B (2 °C)	Pdh (deklarierte Heizleistung)		kW	1,24		2,09	2,14
		COPd (deklarierter COP)			4,16	4,00	3,97	4,12
		Leistungsaufnahme		kW	0,30	0,31	0,53	0,52
	Bedingung C (7 °C)	Pdh (deklarierte Heizleistung)		kW	1,03		1,47	1,49
		COPd (deklarierter COP)			5,57	5,37	4,81	4,74
		Leistungsaufnahme		kW	0,19		0,31	
	Bedingung D (12 °C)	Pdh (deklarierte Heizleistung)		kW	1,21		1,71	1,74
		COPd (deklarierter COP)			6,90	6,65	5,94	5,88
		Leistungsaufnahme		kW	0,18		0,29	0,30
Energieverbrauch in Betriebsarten „Nicht aktiv“	Modus	Cooling	PCK	kW	-	0,000		
		Heating	PCK	kW	-	0,000		
	Modus „AUS“	Kühlen	POFF	kW	14,0	0,014	0,015	
		Heizen	POFF	kW	14,0	0,014	0,015	
	Modus „Standby“	Kühlen	PSB	kW	14,0	0,014	0,015	
		Heizen	PSB	kW	14,0	0,014	0,015	
	Modus	Kühlen	PTO	kW	7,0	0,007		
		Heizen	PTO	kW	7,0	0,007		
Raumheizen (Warmes Klima)	TOL	Tol (Temperaturbetriebsgrenze)		°C	-15			
Raumheizen (Warmes Klima)	TOL	Pdh (deklarierte Heizleistung)		kW	2,03		3,68	3,93
		COPd (deklarierter COP)			2,23	2,10	1,99	2,05
		Leistungsaufnahme		kW	0,91	0,97	1,85	1,92
	TBivalent	Tbiv (Bivalenz-Temperatur)		°C	2			
		Pdh (deklarierte Heizleistung)		kW	1,24		2,09	2,14
		COPd (deklarierter COP)			4,16	4,00	3,97	4,12
		Leistungsaufnahme		kW	0,30	0,31	0,53	0,52
	Bedingung B (2 °C)	Pdh (deklarierte Heizleistung)		kW	1,24		2,09	2,14
		COPd (deklarierter COP)			4,16	4,00	3,97	4,12
		Leistungsaufnahme		kW	0,30	0,31	0,53	0,52
	Bedingung C (7 °C)	Pdh (deklarierte Heizleistung)		kW	1,03		1,47	1,49
		COPd (deklarierter COP)			5,57	5,37	4,81	4,74
		Leistungsaufnahme		kW	0,19		0,31	
	Bedingung D (12 °C)	Pdh (deklarierte Heizleistung)		kW	1,21		1,71	1,74
		COPd (deklarierter COP)			6,90	6,65	5,94	5,88
		Leistungsaufnahme		kW	0,18		0,29	0,30
Kühlung	Cdc (Absinken Kühlung)				0,25			
Heizen	Cdh (Absinken Heizen)				0,25			
Kühlfunktion inklusiv					Ja			
Heizfunktion inklusiv					Ja			
Durchschnittliches Klima inklusiv					Ja			
Kalte Saison inklusiv					Nein			
Warme Saison inklusiv					Ja			
Eco-Labellogo					Nein	-		
Eurovent		Kühlung	Nom.	dBA	59	61	62	63
		Kühlung	Nom.	dBA	48	51	56	60
	Leitungslänge	Kühlung	Messbedingung	m	5,0	5,00		

Nennkühlleistungen basieren auf: Innentemperatur: 27 °C TK, 19 °C FK; Außentemperatur: 35 °C TK; äquivalente Länge Kältemittelleitung: 5 m; Niveauunterschied: 0 m. |
Nennkühlleistungen basieren auf: Innentemp.: 27 °C TK, 19 °C FK; Außentemperatur: 35 °C TK; äquivalente Länge Kältemittelleitung: 5 m; Niveauunterschied: 0 m. |
Nennheizleistungen basieren auf: Innentemperatur: 20°C TK; Außentemperatur: 7°C TK, 6°C FK; äquivalente Kältemittel-Leitungslänge: 5 m; Niveauunterschied: 0 m. |
Siehe separate Zeichnung für den Betriebsbereich |
Siehe separate Zeichnung für die elektrischen Daten

2 Specifications

1 - 1 RXM-R

Leistung und Leistungsaufnahme				FNA25A9 + RXM25R	FNA35A9 + RXM35R	FNA50A9 + RXM50R	FNA60A9 + RXM60R
Indoor unit				-		FNA50A2VEB9	FNA60A2VEB9
Outdoor unit				-		RXM50R2V1B	RXM60R2V1B
Kühlleistung	Nom.		kW	2,60	3,40	5,00	6,00
	Nom.		Btu/h	8.872	11.600	17.100	20.500
	Nom.		kcal/h	2.236	2.923	4.299	5.159
Heizleistung	Nom.		kW	3,20	4,00	5,80	7,00
	Nom.		Btu/h	10.919	13.600	19.800	23.900
	Nom.		kcal/h	2.752	3.439	4.987	6.019
Leistungsaufnahme	Kühlung	Nom.	kW	0,68	1,10	1,48	2,22
	Heizen	Nom.	kW	0,80	1,15	1,74	2,25
Nominale Effizienz	EER			3,80	3,09	3,38	2,70
	COP			4,00	3,48	3,34	3,11
	Annual energy consumption		kWh	342	550	740	1.111
	Richtlinie zur	Kühlen		A	B	A	D
		Heizen		A	B	C	D
Raumkühlen	Energieeffizienzklasse			A+			A
	Leistung	Pdesign	kW	2,60	3,40	5,00	6,00
	SEER			5,68	5,70	5,77	5,56
	Jährlicher Energieverbrauch		kWh/a	160	209	303	378
Raumheizen (Durchschnittliches Klima)	Energieeffizienzklasse			A+			
	Leistung	Pdesign	kW	2,80	2,90	4,00	4,60
	SCOP/A			4,24	4,05	4,09	4,16
	SCOPnet/A			4,28	4,08	4,12	4,19
	Heizleistung Pdh bei -10°		kW	2,16	2,41	3,56	3,94
	Jährlicher Energieverbrauch		kWh/a	924	1.002	1.369	1.547
	Erforderliche Reserve-Heizleistung bei Auslegungsbedingungen		kW	0,64	0,49	0,44	0,66
Raumheizen (Warmes Klima)	Energieeffizienzklasse			A+++		A++	
	Leistung	Pdesign	kW	1,51	1,57	2,15	2,48
	SCOP			5,43	5,10	4,87	5,02
	SCOPnet			5,50	5,17	4,93	5,08
	Jährlicher Energieverbrauch		kWh/a	389	431	618	691
	Erforderliche Reserve-Heizleistung bei Auslegungsbedingungen		kW	0,00			
Raumkühlen	Bedingung A (35 °C – 27/19)	Pdc	kW	2,60	3,40	5,00	6,00
		EERd		3,80	3,09	3,38	2,70
		Leistungsaufnahme	kW	0,68	1,10	1,48	2,22
	Bedingung B (30 °C – 27/19)	Pdc	kW	1,92	2,50	3,68	4,42
Raumkühlen	Bedingung B (30 °C – 27/19)	EERd		5,17	4,41	5,02	4,64
		Leistungsaufnahme	kW	0,37	0,57	0,73	0,95
	Bedingung C (25 °C – 27/19)	Pdc	kW	1,27	1,61	2,37	2,84
		EERd		8,97	9,38	7,23	7,20
		Leistungsaufnahme	kW	0,14	0,17	0,33	0,39
	Bedingung D (20 °C – 27/19)	Pdc	kW	1,33	1,46	1,74	2,34
		EERd		10,18	10,14	10,72	10,44
		Leistungsaufnahme	kW	0,13	0,14	0,16	0,22

2 Specifications

1 - 1 RXM-R

2

Leistung und Leistungsaufnahme					FNA25A9 + RXM25R	FNA35A9 + RXM35R	FNA50A9 + RXM50R	FNA60A9 + RXM60R
Raumheizen (Durchschnittliches Klima)	TOL	Tol (Temperaturbetriebsgrenze)		°C	-15			
		Pdh (deklarierte Heizleistung)		kW	1,93	2,15	3,59	3,72
		COPd (deklarierter COP)			2,20	2,21	1,88	1,78
		Leistungsaufnahme		kW	0,88	0,97	1,91	2,09
	TBivalent	Tbiv (bivalent temperature)		°C	-7			
		Pdh (deklarierte Heizleistung)		kW	2,48	2,57	3,54	4,07
		COPd (deklarierter COP)			2,80	2,71	2,90	2,82
		Leistungsaufnahme		kW	0,89	0,95	1,22	1,44
	Bedingung A (-7 °C)	Pdh (deklarierte Heizleistung)		kW	2,48	2,57	3,54	4,07
		COPd (deklarierter COP)			2,80	2,71	2,90	2,82
		Leistungsaufnahme		kW	0,89	0,95	1,22	1,44
	Bedingung B (2 °C)	Pdh (deklarierte Heizleistung)		kW	1,51	1,57	2,15	2,48
		COPd (deklarierter COP)			4,18	4,01	4,13	4,22
		Leistungsaufnahme		kW	0,36	0,39	0,52	0,59
	Bedingung C (7 °C)	Pdh (deklarierte Heizleistung)		kW	1,00	1,02	1,66	1,59
		COPd (deklarierter COP)			5,51	5,16	5,08	
		Leistungsaufnahme		kW	0,18	0,20	0,33	0,31
	Bedingung D (12 °C)	Pdh (deklarierte Heizleistung)		kW	1,17	1,19	1,96	1,95
		COPd (deklarierter COP)			6,80	6,35	6,16	6,19
		Leistungsaufnahme		kW	0,17	0,19	0,32	
Energieverbrauch in Betriebsarten „Nicht aktiv“	Modus	Cooling	PCK	kW	-	0,000		
		Heating	PCK	kW	-	0,000		
	Modus „AUS“	Kühlen	POFF	kW	14,0	0,014	0,015	
		Heizen	POFF	kW	14,0	0,014	0,015	
	Modus „Standby“	Kühlen	PSB	kW	14,0	0,014	0,015	
		Heizen	PSB	kW	14,0	0,014	0,015	
	Modus	Kühlen	PTO	kW	7,0	0,007	0,009	
		Heizen	PTO	kW	7,0	0,007	0,009	
Raumheizen (Warmes Klima)	TOL	Tol (Temperaturbetriebsgrenze)		°C	-15			
Raumheizen (Warmes Klima)	TOL	Pdh (deklarierte Heizleistung)		kW	1,93	2,15	3,59	3,72
		COPd (deklarierter COP)			2,20	2,21	1,88	1,78
		Leistungsaufnahme		kW	0,88	0,97	1,91	2,09
	TBivalent	Tbiv (Bivalenz-Temperatur)		°C	2			
		Pdh (deklarierte Heizleistung)		kW	1,51	1,57	2,15	2,48
		COPd (deklarierter COP)			4,18	4,01	4,13	4,22
		Leistungsaufnahme		kW	0,36	0,39	0,52	0,59
	Bedingung B (2 °C)	Pdh (deklarierte Heizleistung)		kW	1,51	1,57	2,15	2,48
		COPd (deklarierter COP)			4,18	4,01	4,13	4,22
		Leistungsaufnahme		kW	0,36	0,39	0,52	0,59
	Bedingung C (7 °C)	Pdh (deklarierte Heizleistung)		kW	1,00	1,02	1,66	1,59
		COPd (deklarierter COP)			5,51	5,16	5,08	
		Leistungsaufnahme		kW	0,18	0,20	0,33	0,31
	Bedingung D (12 °C)	Pdh (deklarierte Heizleistung)		kW	1,17	1,19	1,96	1,95
		COPd (deklarierter COP)			6,80	6,35	6,16	6,19
		Leistungsaufnahme		kW	0,17	0,19	0,32	
Kühlung	Cdc (Absinken Kühlung)				0,25			
Heizen	Cdh (Absinken Heizen)				0,25			
Kühlfunktion inklusiv					Ja			
Heizfunktion inklusiv					Ja			
Durchschnittliches Klima inklusiv					Ja			
Kalte Saison inklusiv					Nein			
Warme Saison inklusiv					Ja			
Eco-Labellogo					Nein	-		
Eurovent		Kühlung	Nom.	dBA	59	61	62	63
		Kühlung	Nom.	dBA	53		56	
	Leitungslänge	Kühlung	Messbedingung	m	5,0	5,00		

Nennkühlleistungen basieren auf: Innentemperatur: 27 °C TK, 19 °C FK; Außentemperatur: 35 °C TK; äquivalente Länge Kältemittelleitung: 5 m; Niveauunterschied: 0 m. |
Nennkühlleistungen basieren auf: Innentemp.: 27 °C TK, 19 °C FK; Außentemperatur: 35 °C TK; äquivalente Länge Kältemittelleitung: 5 m; Niveauunterschied: 0 m. |
Nennheizleistungen basieren auf: Innentemperatur: 20°C TK; Außentemperatur: 7°C TK, 6°C FK; äquivalente Kältemittel-Leitungslänge: 5 m; Niveauunterschied: 0 m. |
Siehe separate Zeichnung für den Betriebsbereich |
Siehe separate Zeichnung für die elektrischen Daten

2 Specifications

1 - 1 RXM-R

Leistung und Leistungsaufnahme				FCAG35B + RXM35R	FCAG50B + RXM50R	FCAG60B + RXM60R
Indoor unit				-	FCAG50BVEB	FCAG60BVEB
Outdoor unit				-	RXM50R2V1B	RXM60R2V1B
Kühlleistung	Nom.		kW	3,50	5,00	5,70
	Nom.		Btu/h	11.900	17.100	19.400
	Nom.		kcal/h	3.009	4.299	4.901
Heizleistung	Nom.		kW	4,20	6,00	7,00
	Nom.		Btu/h	14.300	20.500	23.900
	Nom.		kcal/h	3.611	5.159	6.019
Leistungsaufnahme	Kühlung	Nom.	kW	0,94	1,40	1,72
	Heizen	Nom.	kW	1,11	1,62	2,07
Nominale Effizienz	EER			3,72	3,58	3,31
	COP			3,77	3,70	3,38
	Annual energy consumption		kWh	470	698	861
	Richtlinie zur	Kühlen		A		
		Heizen		A		C
Raumkühlen	Energieeffizienzklasse			A++		
	Leistung	Pdesign	kW	3,50	5,00	5,70
	SEER			6,35	6,54	6,40
	Jährlicher Energieverbrauch		kWh/a	193	266	312
Raumheizen (Durchschnittliches Klima)	Energieeffizienzklasse			A++	A+	
	Leistung	Pdesign	kW	3,32	4,36	4,71
	SCOP/A			4,90	4,30	4,20
	SCOPnet/A			4,96	4,33	4,22
	Heizleistung Pdh bei -10°		kW	2,60	3,87	4,12
	Jährlicher Energieverbrauch		kWh/a	948	1.419	1.569
	Erforderliche Reserve-Heizleistung bei Auslegungsbedingungen		kW	0,72	0,49	0,59
Raumheizen (Warmes Klima)	Energieeffizienzklasse			A+++		
	Leistung	Pdesign	kW	1,79	2,34	2,53
	SCOP			6,27	5,26	5,36
	SCOPnet			6,36	5,31	5,41
	Jährlicher Energieverbrauch		kWh/a	400	623	661
	Erforderliche Reserve-Heizleistung bei Auslegungsbedingungen		kW	0,00		
Raumkühlen	Bedingung A (35 °C – 27/19)	Pdc	kW	3,50	5,00	5,68
		EERd		3,72	3,58	3,31
		Leistungsaufnahme	kW	0,94	1,40	1,72
	Bedingung B (30 °C – 27/19)	Pdc	kW	2,60	3,67	4,16
Raumkühlen	Bedingung B (30 °C – 27/19)	EERd		5,33	5,17	4,67
		Leistungsaufnahme	kW	0,49	0,71	0,89
	Bedingung C (25 °C – 27/19)	Pdc	kW	1,68	2,37	2,70
		EERd		9,52	8,52	7,87
		Leistungsaufnahme	kW	0,18	0,28	0,34
	Bedingung D (20 °C – 27/19)	Pdc	kW	1,49	1,87	1,62
		EERd		12,25	10,69	12,03
		Leistungsaufnahme	kW	0,12	0,17	0,13
Raumheizen (Durchschnittliches Klima)	TOL	Tol (Temperaturbetriebsgrenze)	°C	-15		
		Pdh (deklarierte Heizleistung)	kW	2,04	3,89	4,04
		COPd (deklarierter COP)		2,50	2,04	2,08
		Leistungsaufnahme	kW	0,82	1,91	1,94
	TBivalent	Tbiv (bivalent temperature)	°C	-7		
		Pdh (deklarierte Heizleistung)	kW	2,94	3,86	4,17
		COPd (deklarierter COP)		3,10	2,81	2,56
		Leistungsaufnahme	kW	0,95	1,37	1,63
	Bedingung A (-7 °C)	Pdh (deklarierte Heizleistung)	kW	2,94	3,86	4,17
		COPd (deklarierter COP)		3,10	2,81	2,56
		Leistungsaufnahme	kW	0,95	1,37	1,63
	Bedingung B (2 °C)	Pdh (deklarierte Heizleistung)	kW	1,79	2,34	2,53
		COPd (deklarierter COP)		4,98	4,38	4,30
		Leistungsaufnahme	kW	0,36	0,53	0,59
	Bedingung C (7 °C)	Pdh (deklarierte Heizleistung)	kW	1,15	1,54	1,64
		COPd (deklarierter COP)		6,20	5,31	5,28
		Leistungsaufnahme	kW	0,19	0,29	0,31
	Bedingung D (12 °C)	Pdh (deklarierte Heizleistung)	kW	1,24	1,79	1,46
		COPd (deklarierter COP)		7,88	6,47	6,51
		Leistungsaufnahme	kW	0,16	0,28	0,22

2 Specifications

1 - 1 RXM-R

2

Leistung und Leistungsaufnahme					FCAG35B + RXM35R	FCAG50B + RXM50R	FCAG60B + RXM60R
Energieverbrauch in Betriebsarten „Nicht aktiv“	Modus	Cooling	PCK	kW	0,000		
		Heating	PCK	kW	0,000		
	Modus „AUS“	Kühlen	POFF	kW	0,014	0,007	
		Heizen	POFF	kW	0,014	0,007	
	Modus „Standby“	Kühlen	PSB	kW	0,014	0,007	
		Heizen	PSB	kW	0,014	0,007	
	Modus	Kühlen	PTO	kW	0,007		
		Heizen	PTO	kW	0,007		
Raumheizen (Warmes Klima)	TOL	Tol (Temperaturbetriebsgrenze)		°C	-15		
Raumheizen (Warmes Klima)	TOL	Pdh (deklarierte Heizleistung)		kW	2,04	3,89	4,04
		COPd (deklarierter COP)			2,50	2,04	2,08
		Leistungsaufnahme		kW	0,82	1,91	1,94
	TBivalent	Tbiv (Bivalenz-Temperatur)		°C	2		
		Pdh (deklarierte Heizleistung)		kW	1,79	2,34	2,53
		COPd (deklarierter COP)			4,98	4,38	4,30
		Leistungsaufnahme		kW	0,36	0,53	0,59
	Bedingung B (2 °C)	Pdh (deklarierte Heizleistung)		kW	1,79	2,34	2,53
		COPd (deklarierter COP)			4,98	4,38	4,30
		Leistungsaufnahme		kW	0,36	0,53	0,59
	Bedingung C (7 °C)	Pdh (deklarierte Heizleistung)		kW	1,15	1,54	1,64
		COPd (deklarierter COP)			6,20	5,31	5,28
		Leistungsaufnahme		kW	0,19	0,29	0,31
	Bedingung D (12 °C)	Pdh (deklarierte Heizleistung)		kW	1,24	1,79	1,46
		COPd (deklarierter COP)			7,88	6,47	6,51
		Leistungsaufnahme		kW	0,16	0,28	0,22
Kühlung	Cdc (Absinken Kühlung)				0,25		
Heizen	Cdh (Absinken Heizen)				0,25		
Kühlfunktion inklusiv					Ja		
Heizfunktion inklusiv					Ja		
Durchschnittliches Klima inklusiv					Ja		
Kalte Saison inklusiv					Nein		
Warme Saison inklusiv					Ja		
Eurovent		Kühlung	Nom.	dBA	61	62	63
		Kühlung	Nom.	dBA	49		51
	Leitungslänge	Kühlung	Messbedingung	m	5,00		

Nennkühlleistungen basieren auf: Innentemperatur: 27 °C TK, 19 °C FK; Außentemperatur: 35 °C TK; äquivalente Länge Kältemittelleitung: 5 m; Niveauunterschied: 0 m. |
Nennkühlleistungen basieren auf: Innentemp.: 27 °C TK, 19 °C FK; Außentemperatur: 35 °C TK; äquivalente Länge Kältemittelleitung: 5 m; Niveauunterschied: 0 m. |
Nennheizleistungen basieren auf: Innentemperatur: 20°C TK; Außentemperatur: 7°C TK, 6°C FK; äquivalente Kältemittel-Leitungslänge: 5 m; Niveauunterschied: 0 m. |
Siehe separate Zeichnung für den Betriebsbereich |
Siehe separate Zeichnung für die elektrischen Daten

Leistung und Leistungsaufnahme					FBA35A9 + RXM35R	FBA50A9 + RXM50R	FBA60A9 + RXM60R
Indoor unit					-	FBA50A2VEB9	FBA60A2VEB9
Outdoor unit					-	RXM50R2V1B	RXM60R2V1B
Kühlleistung	Nom.			kW	3,40	5,00	5,70
	Nom.			Btu/h	11.600	17.100	19.400
	Nom.			kcal/h	2.923	4.299	4.901
Heizleistung	Nom.			kW	4,00	5,50	7,00
	Nom.			Btu/h	13.600	18.800	23.900
	Nom.			kcal/h	3.439	4.729	6.019
Leistungsaufnahme	Kühlung	Nom.		kW	0,85	1,41	1,64
	Heizen	Nom.		kW	1,00	1,44	1,89
Nominale Effizienz	EER				4,02	3,55	3,48
	COP				4,02	3,83	3,71
	Annual energy consumption			kWh	423	704	819
	Richtlinie zur	Kühlen			A		
		Heizen			A		
Raumkühlen	Energieeffizienzklasse				A++		A+
	Leistung	Pdesign		kW	3,40	5,00	5,70
	SEER				6,23	6,27	5,91
	Jährlicher Energieverbrauch			kWh/a	191	279	337

2 Specifications

1 - 1 RXM-R

Leistung und Leistungsaufnahme					FBA35A9 + RXM35R	FBA50A9 + RXM50R	FBA60A9 + RXM60R
Raumheizen (Durchschnittliches Klima)	Energieeffizienzklasse				A+		
	Leistung	Pdesign		kW	2,90	4,40	4,60
	SCOP/A				4,07	4,06	4,01
	SCOPnet/A				4,11	4,08	4,03
	Heizleistung Pdh bei -10°			kW	2,41	3,73	3,99
	Jährlicher Energieverbrauch			kWh/a	996	1.517	1.607
	Erforderliche Reserve-Heizleistung bei Auslegungsbedingungen			kW	0,49	0,67	0,61
Raumheizen (Warmes Klima)	Energieeffizienzklasse				A+++	A+	
	Leistung	Pdesign		kW	1,57	2,37	2,44
	SCOP				5,12	4,47	4,43
	SCOPnet				5,19	4,49	4,44
	Jährlicher Energieverbrauch			kWh/a	429	741	770
	Erforderliche Reserve-Heizleistung bei Auslegungsbedingungen			kW	0,00		
Raumkühlen	Bedingung A (35 °C – 27/19)	Pdc		kW	3,40	5,00	5,70
		EERd			4,02	3,55	3,48
		Leistungsaufnahme		kW	0,85	1,41	1,64
	Bedingung B (30 °C – 27/19)	Pdc		kW	2,51	3,64	4,20
Raumkühlen	Bedingung B (30 °C – 27/19)	EERd			5,54	5,26	5,05
		Leistungsaufnahme		kW	0,45	0,69	0,83
	Bedingung C (25 °C – 27/19)	Pdc		kW	1,73	2,36	2,70
		EERd			8,13	8,41	7,97
		Leistungsaufnahme		kW	0,21	0,28	0,34
	Bedingung D (20 °C – 27/19)	Pdc		kW	1,61	1,98	2,13
		EERd			9,06	10,52	8,54
		Leistungsaufnahme		kW	0,18	0,19	0,25
Raumheizen (Durchschnittliches Klima)	TOL	Tol (Temperaturbetriebsgrenze)		°C	-15		
		Pdh (deklarierte Heizleistung)		kW	2,15	3,47	3,85
		COPd (deklarierter COP)			2,37	1,95	2,11
		Leistungsaufnahme		kW	0,91	1,78	1,82
	TBivalent	Tbiv (bivalent temperature)		°C	-7		
		Pdh (deklarierte Heizleistung)		kW	2,57	3,89	4,09
		COPd (deklarierter COP)			2,73	3,09	3,01
		Leistungsaufnahme		kW	0,94	1,26	1,36
	Bedingung A (-7 °C)	Pdh (deklarierte Heizleistung)		kW	2,57	3,89	4,09
		COPd (deklarierter COP)			2,73	3,09	3,01
		Leistungsaufnahme		kW	0,94	1,26	1,36
	Bedingung B (2 °C)	Pdh (deklarierte Heizleistung)		kW	1,57	2,37	2,44
		COPd (deklarierter COP)			4,03	4,20	4,18
		Leistungsaufnahme		kW	0,39	0,56	0,58
	Bedingung C (7 °C)	Pdh (deklarierte Heizleistung)		kW	1,02	1,61	1,60
		COPd (deklarierter COP)			5,18	4,55	4,41
		Leistungsaufnahme		kW	0,20	0,35	0,36
	Bedingung D (12 °C)	Pdh (deklarierte Heizleistung)		kW	1,19	1,58	1,79
		COPd (deklarierter COP)			6,38	5,23	5,32
		Leistungsaufnahme		kW	0,19	0,30	0,34
Energieverbrauch in Betriebsarten „Nicht aktiv“	Modus	Cooling	PCK	kW	0,000		
		Heating	PCK	kW	0,000		
	Modus „AUS“	Kühlen	POFF	kW	0,007	0,013	
		Heizen	POFF	kW	0,007	0,013	
	Modus „Standby“	Kühlen	PSB	kW	0,007	0,013	
		Heizen	PSB	kW	0,007	0,013	
	Modus	Kühlen	PTO	kW	0,007	0,002	
		Heizen	PTO	kW	0,007	0,002	
Raumheizen (Warmes Klima)	TOL	Tol (Temperaturbetriebsgrenze)		°C	-15		

2 Specifications

1 - 1 RXM-R

Leistung und Leistungsaufnahme					FBA35A9 + RXM35R	FBA50A9 + RXM50R	FBA60A9 + RXM60R
Raumheizen (Warmes Klima)	TOL	Pdh (deklarierte Heizleistung)		kW	2,15	3,47	3,85
		COPd (deklarierter COP)			2,37	1,95	2,11
		Leistungsaufnahme		kW	0,91	1,78	1,82
	TBivalent	Tbiv (Bivalenz-Temperatur)		°C	2		
		Pdh (deklarierte Heizleistung)		kW	1,57	2,37	2,44
		COPd (deklarierter COP)			4,03	4,20	4,18
		Leistungsaufnahme		kW	0,39	0,56	0,58
	Bedingung B (2 °C)	Pdh (deklarierte Heizleistung)		kW	1,57	2,37	2,44
		COPd (deklarierter COP)			4,03	4,20	4,18
		Leistungsaufnahme		kW	0,39	0,56	0,58
	Bedingung C (7 °C)	Pdh (deklarierte Heizleistung)		kW	1,02	1,61	1,60
		COPd (deklarierter COP)			5,18	4,55	4,41
		Leistungsaufnahme		kW	0,20	0,35	0,36
	Bedingung D (12 °C)	Pdh (deklarierte Heizleistung)		kW	1,19	1,58	1,79
		COPd (deklarierter COP)			6,38	5,23	5,32
		Leistungsaufnahme		kW	0,19	0,30	0,34
Kühlung	Cdc (Absinken Kühlung)				0,25		
Heizen	Cdh (Absinken Heizen)				0,25		
Kühlfunktion inklusiv					Ja		
Heizfunktion inklusiv					Ja		
Durchschnittliches Klima inklusiv					Ja		
Kalte Saison inklusiv					Nein		
Warme Saison inklusiv					Ja		
Eurovent		Kühlung	Nom.	dBA	61	62	63
		Kühlung	Nom.	dBA	60		56
	Leitungslänge	Kühlung	Messbedingung	m	5,00		

Nennkühlleistungen basieren auf: Innentemperatur: 27 °C TK, 19 °C FK; Außentemperatur: 35 °C TK; äquivalente Länge Kältemittelleitung: 5 m; Niveauunterschied: 0 m. |
Nennkühlleistungen basieren auf: Innentemp.: 27 °C TK, 19 °C FK; Außentemperatur: 35 °C TK; äquivalente Länge Kältemittelleitung: 5 m; Niveauunterschied: 0 m. |
Nennheizleistungen basieren auf: Innentemperatur: 20°C TK; Außentemperatur: 7°C TK, 6°C FK; äquivalente Kältemittel-Leitungslänge: 5 m; Niveauunterschied: 0 m. |
Siehe separate Zeichnung für den Betriebsbereich |
Siehe separate Zeichnung für die elektrischen Daten

Leistung und Leistungsaufnahme					FHA35A9 + RXM35R	FHA50A9 + RXM50R	FHA60A9 + RXM60R
Outdoor unit					-	RXM50R2V1B	RXM60R2V1B
Kühlleistung	Nom.			kW	3,40	5,00	5,70
	Nom.			Btu/h	11.600	17.100	19.400
	Nom.			kcal/h	2.923	4.299	4.901
Heizleistung	Nom.			kW	4,00	6,00	7,20
	Nom.			Btu/h	13.600	20.500	24.600
	Nom.			kcal/h	3.439	5.159	6.191
Leistungsaufnahme	Kühlung	Nom.		kW	0,91	1,56	1,73
	Heizen	Nom.		kW	0,98	1,79	2,17
Nominale Effizienz	EER				3,73	3,21	3,29
	COP				4,08	3,35	3,32
	Annual energy consumption			kWh	456	779	866
	Richtlinie zur	Kühlen			A		
		Heizen			A	C	
Raumkühlen	Energieeffizienzklasse				A++	A+	
	Leistung	Pdesign		kW	3,40	5,00	5,70
	SEER				6,24	5,92	6,08
	Jährlicher Energieverbrauch			kWh/a	191	295	328
Raumheizen (Durchschnittliches Klima)	Energieeffizienzklasse				A+	A	
	Leistung	Pdesign		kW	3,10	4,35	4,71
	SCOP/A				4,43	3,86	3,87
	SCOPnet/A				4,47	3,88	3,89
	Heizleistung Pdh bei -10°			kW	2,64	3,85	4,08
	Jährlicher Energieverbrauch			kWh/a	979	1.578	1.704
	Erforderliche Reserve-Heizleistung bei Auslegungsbedingungen			kW	0,46	0,50	0,63
Raumheizen (Warmes Klima)	Energieeffizienzklasse				A+++	A+	A++
	Leistung	Pdesign		kW	1,67	2,33	2,54
	SCOP				5,72	4,59	4,61
	SCOPnet				5,83	4,64	4,67
	Jährlicher Energieverbrauch			kWh/a	409	711	771
	Erforderliche Reserve-Heizleistung bei Auslegungsbedingungen			kW	0,00		

2 Specifications

1 - 1 RXM-R

Leistung und Leistungsaufnahme					FHA35A9 + RXM35R	FHA50A9 + RXM50R	FHA60A9 + RXM60R
Raumkühlen	Bedingung A (35 °C – 27/19)	Pdc		kW	3,40	5,00	5,70
		EERd			3,73	3,21	3,29
		Leistungsaufnahme		kW	0,91	1,56	1,73
	Bedingung B (30 °C – 27/19)	Pdc		kW	2,51	3,69	4,43
		EERd			5,28	5,04	4,88
Raumkühlen	Bedingung B (30 °C – 27/19)	Leistungsaufnahme		kW	0,48	0,73	0,91
	Bedingung C (25 °C – 27/19)	Pdc		kW	1,68	2,37	2,85
		EERd			9,59	8,25	8,34
		Leistungsaufnahme		kW	0,18	0,29	0,34
	Bedingung D (20 °C – 27/19)	Pdc		kW	1,64	2,31	2,26
		EERd			11,71	10,39	10,97
		Leistungsaufnahme		kW	0,14	0,22	0,21
Raumheizen (Durchschnittliches Klima)	TOL	Tol (Temperaturbetriebsgrenze)		°C	-15		
		Pdh (deklarierte Heizleistung)		kW	2,47	3,86	3,92
		COPd (deklarierter COP)			2,23	1,97	
		Leistungsaufnahme		kW	1,11	1,96	1,99
	TBivalent	Tbiv (bivalent temperature)		°C	-7		
		Pdh (deklarierte Heizleistung)		kW	2,74	3,85	4,12
		COPd (deklarierter COP)			2,94	2,61	2,64
		Leistungsaufnahme		kW	0,93	1,48	1,56
	Bedingung A (-7 °C)	Pdh (deklarierte Heizleistung)		kW	2,74	3,85	4,12
		COPd (deklarierter COP)			2,94	2,61	2,64
		Leistungsaufnahme		kW	0,93	1,48	1,56
	Bedingung B (2 °C)	Pdh (deklarierte Heizleistung)		kW	1,67	2,33	2,54
		COPd (deklarierter COP)			4,32	3,95	3,96
		Leistungsaufnahme		kW	0,39	0,59	0,64
	Bedingung C (7 °C)	Pdh (deklarierte Heizleistung)		kW	1,14	1,54	1,63
		COPd (deklarierter COP)			5,83	4,62	4,60
		Leistungsaufnahme		kW	0,20	0,33	0,35
	Bedingung D (12 °C)	Pdh (deklarierte Heizleistung)		kW	1,34	1,80	1,74
		COPd (deklarierter COP)			7,24	5,65	
		Leistungsaufnahme		kW	0,19	0,32	0,31
Energieverbrauch in Betriebsarten „Nicht aktiv“	Modus	Cooling	PCK	kW	0,000		
		Heating	PCK	kW	0,000		
	Modus „AUS“	Kühlen	POFF	kW	0,014	0,015	
		Heizen	POFF	kW	0,014	0,015	
	Modus „Standby“	Kühlen	PSB	kW	0,014	0,015	
		Heizen	PSB	kW	0,014	0,015	
	Modus	Kühlen	PTO	kW	0,010		
		Heizen	PTO	kW	0,010		
Raumheizen (Warmes Klima)	TOL	Tol (Temperaturbetriebsgrenze)		°C	-15		
		Pdh (deklarierte Heizleistung)		kW	2,47	3,86	3,92
Raumheizen (Warmes Klima)	TOL	COPd (deklarierter COP)			2,23	1,97	
		Leistungsaufnahme		kW	1,11	1,96	1,99
	TBivalent	Tbiv (Bivalenz-Temperatur)		°C	2		
		Pdh (deklarierte Heizleistung)		kW	1,67	2,33	2,54
		COPd (deklarierter COP)			4,32	3,95	3,96
		Leistungsaufnahme		kW	0,39	0,59	0,64
	Bedingung B (2 °C)	Pdh (deklarierte Heizleistung)		kW	1,67	2,33	2,54
		COPd (deklarierter COP)			4,32	3,95	3,96
		Leistungsaufnahme		kW	0,39	0,59	0,64
	Bedingung C (7 °C)	Pdh (deklarierte Heizleistung)		kW	1,14	1,54	1,63
		COPd (deklarierter COP)			5,83	4,62	4,60
		Leistungsaufnahme		kW	0,20	0,33	0,35
	Bedingung D (12 °C)	Pdh (deklarierte Heizleistung)		kW	1,34	1,80	1,74
		COPd (deklarierter COP)			7,24	5,65	
		Leistungsaufnahme		kW	0,19	0,32	0,31
Kühlung	Cdc (Absinken Kühlung)				0,25		
Heizen	Cdh (Absinken Heizen)				0,25		
Kühlfunktion inklusiv					Ja		
Heizfunktion inklusiv					Ja		

2 Specifications

1 - 1 RXM-R

2

Leistung und Leistungsaufnahme					FHA35A9 + RXM35R	FHA50A9 + RXM50R	FHA60A9 + RXM60R
Durchschnittliches Klima inklusiv					Ja		
Kalte Saison inklusiv					Nein		
Warme Saison inklusiv					Ja		
Eurovent		Kühlung	Nom.	dBA	61	62	63
		Kühlung	Nom.	dBA	53	54	
	Leitungslänge	Kühlung	Messbedingung	m	5,00		

Nennkühlleistungen basieren auf: Innentemperatur: 27 °C TK, 19 °C FK; Außentemperatur: 35 °C TK; äquivalente Länge Kältemittelleitung: 5 m; Niveauunterschied: 0 m. |
Nennkühlleistungen basieren auf: Innentemp.: 27 °C TK, 19 °C FK; Außentemperatur: 35 °C TK; äquivalente Länge Kältemittelleitung: 5 m; Niveauunterschied: 0 m. |
Nennheizleistungen basieren auf: Innentemperatur: 20°C TK; Außentemperatur: 7°C TK, 6°C FK; äquivalente Kältemittel-Leitungslänge: 5 m; Niveauunterschied: 0 m. |
Siehe separate Zeichnung für den Betriebsbereich |
Siehe separate Zeichnung für die elektrischen Daten

Leistung und Leistungsaufnahme					FVXM25A + RXM25R	FVXM35A + RXM35R	FVXM50A + RXM50R
Kühlleistung	Min.			kW	1,30	1,40	
	Min.			Btu/h	4.400	4.800	
	Min.			kcal/h	1.118	1.204	
	Nom.			kW	2,40	3,40	5,00
	Nom.			Btu/h	8.200	11.600	17.100
	Nom.			kcal/h	2.064	2.923	4.299
	Max.			kW	3,50	4,00	5,80
	Max.			Btu/h	11.900	13.600	19.800
	Max.			kcal/h	3.009	3.439	4.987
Heizleistung	Min.			kW	1,30	1,40	
	Min.			Btu/h	4.400	4.800	
	Min.			kcal/h	1.100	1.200	
	Nom.			kW	3,40	4,50	5,80
	Nom.			Btu/h	11.600	15.400	19.800
	Nom.			kcal/h	2.923	3.869	4.987
	Max.			kW	4,70	5,80	8,10
	Max.			Btu/h	16.000	19.800	27.600
	Max.			kcal/h	4.041	4.987	6.965
Leistungsaufnahme	Kühlung	Nom.		kW	0,52	0,83	1,26
	Heizen	Nom.		kW	0,75	1,18	1,49
Nominale Effizienz	EER				4,63	4,08	3,97
	COP				4,55	3,82	3,90
	Annual energy consumption			kWh	259	417	630
	Richtlinie zur	Kühlen			A		
		Heizen			A		
Raumkühlen	Leistung	Pdesign		kW	2,40	3,40	5,00
	Energieeffizienzklasse				A+++	A++	
	SEER				8,55	8,11	7,30
	Jährlicher Energieverbrauch			kWh/a	98	147	240
Raumheizen (Durchschnittliches Klima)	Leistung	Pdesign		kW	2,30	2,80	4,10
	Energieeffizienzklasse				A++		A+
	SCOP/A				4,65	4,63	4,31
	SCOPnet/A				4,69	4,67	4,34
	Heizleistung Pdh bei -10°			kW	2,00	2,34	3,55
	Jährlicher Energieverbrauch			kWh/a	692	847	1.332
	Erforderliche Reserve-Heizleistung bei Auslegungsbedingungen			kW	0,30	0,46	0,55
Raumheizen (Warmes Klima)	Leistung	Pdesign		kW	1,24	1,51	2,21
	Energieeffizienzklasse				A+++		A++
	SCOP				5,59	6,15	4,89
	SCOPnet				5,73	6,29	4,95
	Jährlicher Energieverbrauch			kWh/a	311	344	633
	Erforderliche Reserve-Heizleistung bei Auslegungsbedingungen			kW	0,00		
Raumkühlen	Bedingung A (35 °C – 27/19)	Pdc		kW	2,40	3,40	5,00
		EERd			4,63	4,08	3,97
		Leistungsaufnahme		kW	0,52	0,83	1,26
	Bedingung B (30 °C – 27/19)	Pdc		kW	1,77	2,51	3,69
		EERd			6,50	5,97	5,79
		Leistungsaufnahme		kW	0,27	0,42	0,64
	Bedingung C (25 °C – 27/19)	Pdc		kW	1,14	1,62	2,37
		EERd			10,81	9,75	8,65
		Leistungsaufnahme		kW	0,11	0,17	0,27
	Bedingung D (20 °C – 27/19)	Pdc		kW	1,15	1,63	2,29
		EERd			15,74	16,31	11,76
		Leistungsaufnahme		kW	0,07	0,10	0,19

2 Specifications

1 - 1 RXM-R

Leistung und Leistungsaufnahme					FVXM25A + RXM25R	FVXM35A + RXM35R	FVXM50A + RXM50R
Raumheizen (Durchschnittliches Klima)	TOL	Tol (Temperaturbetriebsgrenze)		°C	-20		
		Pdh (deklarierte Heizleistung)		kW	1,87	1,89	3,31
		COPd (deklarierter COP)			1,63	1,65	1,62
		Leistungsaufnahme		kW	1,15		2,04
	TBivalent	Tbiv (bivalent temperature)		°C	-7		
		Pdh (deklarierte Heizleistung)		kW	2,04	2,48	3,63
		COPd (deklarierter COP)			2,81	2,40	3,14
		Leistungsaufnahme		kW	0,73	1,03	1,16
	Bedingung A (-7 °C)	Pdh (deklarierte Heizleistung)		kW	2,04	2,48	3,63
		COPd (deklarierter COP)			2,81	2,40	3,14
		Leistungsaufnahme		kW	0,73	1,03	1,16
	Bedingung B (2 °C)	Pdh (deklarierte Heizleistung)		kW	1,24	1,51	2,21
		COPd (deklarierter COP)			4,95	4,86	4,45
		Leistungsaufnahme		kW	0,25	0,31	0,50
	Bedingung C (7 °C)	Pdh (deklarierte Heizleistung)		kW	1,05	1,06	1,78
		COPd (deklarierter COP)			5,95	6,32	5,16
		Leistungsaufnahme		kW	0,18	0,17	0,34
	Bedingung D (12 °C)	Pdh (deklarierte Heizleistung)		kW	1,16	1,17	1,81
		COPd (deklarierter COP)			7,21	7,71	6,05
Raumheizen (Durchschnittliches Klima)	Bedingung D (12 °C)	Leistungsaufnahme		kW	0,16	0,15	0,30
Raumheizen (Warmes Klima)	TOL	Tol (Temperaturbetriebsgrenze)		°C	-20		
		Pdh (deklarierte Heizleistung)		kW	1,87	1,89	3,31
		COPd (deklarierter COP)			1,63	1,65	1,62
		Leistungsaufnahme		kW	1,15		2,04
	TBivalent	Tbiv (Bivalenz-Temperatur)		°C	2		
		Pdh (deklarierte Heizleistung)		kW	1,24	1,51	2,21
		COPd (deklarierter COP)			4,95	4,86	4,45
		Leistungsaufnahme		kW	0,25	0,31	0,50
	Bedingung B (2 °C)	Pdh (deklarierte Heizleistung)		kW	1,24	1,51	2,21
		COPd (deklarierter COP)			4,95	4,86	4,45
		Leistungsaufnahme		kW	0,25	0,31	0,50
	Bedingung C (7 °C)	Pdh (deklarierte Heizleistung)		kW	1,05	1,06	1,78
		COPd (deklarierter COP)			5,95	6,32	5,16
		Leistungsaufnahme		kW	0,18	0,17	0,34
	Bedingung D (12 °C)	Pdh (deklarierte Heizleistung)		kW	1,16	1,17	1,81
		COPd (deklarierter COP)			7,21	7,71	6,05
		Leistungsaufnahme		kW	0,16	0,15	0,30
Energieverbrauch in Betriebsarten „Nicht aktiv“	Modus „AUS“	POFF		W	2		
	Modus „Standby“	Kühlen	PSB	W	2		
		Heizen	PSB	W	2		
	Modus	PTO	Kühlen	W	8		
			Heizen	W	10		
Kühlung	Cdc (Absinken Kühlung)				0,25		
Heizen	Cdh (Absinken Heizen)				0,25		
Kühlfunktion inklusiv					Ja		
Heizfunktion inklusiv					Ja		
Durchschnittliches Klima inklusiv					Ja		
Kalte Saison inklusiv					Nein		
Warme Saison inklusiv					Ja		
Eurovent		Kühlung	Nom.	dBA	59	61	62
		Kühlung	Nom.	dBA	52	53	61
	Leitungslänge	Kühlung	Messbedingung	m	5,00		

Nennkühlleistungen basieren auf: Innentemperatur: 27 °C TK, 19 °C FK; Außentemperatur: 35 °C TK; äquivalente Länge Kältemittelleitung: 5 m; Niveauunterschied: 0 m. |
Nennheizleistungen basieren auf: Innentemperatur: 20°C TK; Außentemperatur: 7°C TK, 6°C FK; äquivalente Kältemittel-Leitungslänge: 5 m; Niveauunterschied: 0 m. |
Siehe separate Zeichnung für den Betriebsbereich |
Siehe separate Zeichnung für die elektrischen Daten

2 Specifications

1 - 1 RXM-R

2

Leistung und Leistungsaufnahme				FTXM20R + RXM20R	FTXM20R + RXM20R	FTXM25R + RXM25R	FTXM25R + RXM25R	FTXM35R + RXM35R	FTXM35R + RXM35R
Kühlleistung	Min.		kW	1,30				1,40	
	Min.		Btu/h	4.400				4.800	
	Min.		kcal/h	1.118				1.204	
	Nom.		kW	2,00		2,50		3,40	
	Nom.		Btu/h	6.800		8.500		11.600	
	Nom.		kcal/h	1.720		2.150		2.923	
	Max.		kW	2,60		3,20		4,00	
	Max.		Btu/h	8.900		10.900		13.600	
	Max.		kcal/h	2.236		2.752		3.439	
Heizleistung	Min.		kW	1,30				1,40	
	Min.		Btu/h	4.400				4.800	
	Min.		kcal/h	1.100				1.200	
	Nom.		kW	2,50		2,80		4,00	
	Nom.		Btu/h	8.500		9.600		13.600	
	Nom.		kcal/h	2.150		2.408		3.439	
	Max.		kW	3,50		4,70		5,20	
	Max.		Btu/h	11.900		16.000		17.700	
	Max.		kcal/h	3.009		4.041		4.471	
Leistungsaufnahme	Kühlung	Nom.	kW	0,44		0,56		0,80	
	Heizen	Nom.	kW	0,50		0,56		0,99	
Nominale Effizienz	EER			4,57		4,50		4,23	
	COP			5,00				4,04	
	Annual energy consumption		kWh	219		278		402	
	Richtlinie zur	Kühlen		A					
		Heizen		A					
Raumkühlen	Leistung	Pdesign	kW	2,00		2,50		3,40	
	Energieeffizienzklasse			A+++					
	SEER			8,65					
	Jährlicher Energieverbrauch		kWh/a	81		101		137	
Raumheizen (Durchschnittliches Klima)	Leistung	Pdesign	kW	2,30		2,40		2,50	
	Energieeffizienzklasse			A+++					
	SCOP/A			5,10					
	SCOPnet/A			5,13		5,14			
	Heizleistung Pdh bei -10°		kW	2,24		2,30		2,35	
	Jährlicher Energieverbrauch		kWh/a	631		659		686	
	Erforderliche Reserve-Heizleistung bei Auslegungsbedingungen		kW	0,06		0,10		0,15	
Raumheizen (Warmes Klima)	Leistung	Pdesign	kW	1,24		1,29		1,35	
	Energieeffizienzklasse			A+++					
	SCOP			6,19		6,15		6,18	
	SCOPnet			6,32		6,25		6,28	
	Jährlicher Energieverbrauch		kWh/a	279	280	296		306	
	Erforderliche Reserve-Heizleistung bei Auslegungsbedingungen		kW	0,00					
Raumkühlen	Bedingung A (35 °C – 27/19)	Pdc	kW	2,00		2,50		3,40	
		EERd		4,57		4,50		4,23	
		Leistungsaufnahme	kW	0,44		0,56		0,80	
	Bedingung B (30 °C – 27/19)	Pdc	kW	1,48		1,85		2,51	
		EERd		6,73		6,54	6,52	6,27	6,26
		Leistungsaufnahme	kW	0,22		0,28		0,40	
	Bedingung C (25 °C – 27/19)	Pdc	kW	1,10		1,19		1,62	
		EERd		10,52		10,14	10,17	10,16	10,18
		Leistungsaufnahme	kW	0,10		0,12		0,16	
	Bedingung D (20 °C – 27/19)	Pdc	kW	1,05		1,17		1,07	1,04
		EERd		16,53		16,51		16,34	16,32
		Leistungsaufnahme	kW	0,06		0,07			0,06

2 Specifications

1 - 1 RXM-R

Leistung und Leistungsaufnahme					FTXM20R + RXM20R	FTXM20R + RXM20R	FTXM25R + RXM25R	FTXM25R + RXM25R	FTXM35R + RXM35R	FTXM35R + RXM35R
Raumheizen (Durchschnittliches Klima)	TOL	Tol (Temperaturbetriebsgrenze)		°C	-20					
		Pdh (deklarierte Heizleistung)		kW	2,14					
		COPd (deklarierter COP)			2,29				2,50	
		Leistungsaufnahme		kW	0,93				0,86	
	TBivalent	Tbiv (bivalent temperature)		°C	-7					
		Pdh (deklarierte Heizleistung)		kW	2,04		2,13		2,22	
		COPd (deklarierter COP)			3,51		3,60		3,55	
		Leistungsaufnahme		kW	0,58		0,59		0,63	
	Bedingung A (-7 °C)	Pdh (deklarierte Heizleistung)		kW	2,04		2,13		2,22	
		COPd (deklarierter COP)			3,51		3,60		3,55	
		Leistungsaufnahme		kW	0,58		0,59		0,63	
	Bedingung B (2 °C)	Pdh (deklarierte Heizleistung)		kW	1,24		1,29		1,35	
		COPd (deklarierter COP)			5,16		5,14		5,11	
		Leistungsaufnahme		kW	0,24		0,25		0,26	
	Bedingung C (7 °C)	Pdh (deklarierte Heizleistung)		kW	0,96		0,94		0,93	
		COPd (deklarierter COP)			6,34		6,26		6,25	
		Leistungsaufnahme		kW	0,15					
	Bedingung D (12 °C)	Pdh (deklarierte Heizleistung)		kW	0,99		1,08			
		COPd (deklarierter COP)			7,99		7,85		7,72	
Raumheizen (Durchschnittliches Klima)	Bedingung D (12 °C)	Leistungsaufnahme		kW	0,12		0,14			
Raumheizen (Warmes Klima)	TOL	Tol (Temperaturbetriebsgrenze)		°C	-20					
		Pdh (deklarierte Heizleistung)		kW	2,14					
		COPd (deklarierter COP)			2,29				2,50	
		Leistungsaufnahme		kW	0,93				0,86	
	TBivalent	Tbiv (Bivalenz-Temperatur)		°C	2					
		Pdh (deklarierte Heizleistung)		kW	1,24		1,30	1,29	1,35	
		COPd (deklarierter COP)			5,16		5,14		5,11	
		Leistungsaufnahme		kW	0,24		0,25		0,26	
	Bedingung B (2 °C)	Pdh (deklarierte Heizleistung)		kW	1,24		1,29		1,35	
		COPd (deklarierter COP)			5,16		5,14		5,11	
		Leistungsaufnahme		kW	0,24		0,25		0,26	
	Bedingung C (7 °C)	Pdh (deklarierte Heizleistung)		kW	0,96		0,94		0,93	
		COPd (deklarierter COP)			6,34		6,26		6,25	
		Leistungsaufnahme		kW	0,15					
	Bedingung D (12 °C)	Pdh (deklarierte Heizleistung)		kW	0,99		1,08			
		COPd (deklarierter COP)			7,99		7,85		7,72	
		Leistungsaufnahme		kW	0,12		0,14			
Energieverbrauch in Betriebsarten „Nicht aktiv“	Modus „AUS“	POFF		W	1					
	Modus „Standby“	Kühlen	PSB	W	1					
		Heizen	PSB	W	1					
	Modus	PTO	Kühlen	W	6					
			Heizen	W	7					
Kühlung	Cdc (Absinken Kühlung)				0,25					
Heizen	Cdh (Absinken Heizen)				0,25					
Kühlfunktion inklusiv					Ja					
Heizfunktion inklusiv					Ja					
Durchschnittliches Klima inklusiv					Ja					
Kalte Saison inklusiv					Nein					
Warme Saison inklusiv					Ja					
Eurovent		Kühlung	Nom.	dBA	59		58		61	
		Kühlung	Nom.	dBA	57				58	
	Leitungslänge	Kühlung	Messbedingung	m	5,00					

2 Specifications

1 - 1 RXM-R

2

Leistung und Leistungsaufnahme				FTXM42R + RXM42R	FTXM42R + RXM42R	FTXM50R + RXM50R	FTXM60R + RXM60R	FTXM71R + RXM71R
Kühlleistung	Min.		kW	1,70				2,30
	Min.		Btu/h	5.800				7.800
	Min.		kcal/h	1.462				1.978
	Nom.		kW	4,20		5,00	6,00	7,10
	Nom.		Btu/h	14.300		17.100	20.500	24.200
	Nom.		kcal/h	3.611		4.299	5.159	6.105
	Max.		kW	5,00		6,00	7,00	8,50
	Max.		Btu/h	17.100		20.500	23.900	29.000
	Max.		kcal/h	4.299		5.159	6.019	7.309
Heizleistung	Min.		kW	1,70				2,30
	Min.		Btu/h	5.800				7.800
	Min.		kcal/h	1.500				2.000
	Nom.		kW	5,40		5,80	7,00	8,20
	Nom.		Btu/h	18.400		19.800	23.900	28.000
	Nom.		kcal/h	4.643		4.987	6.019	7.051
	Max.		kW	6,00		7,70	8,00	10,20
	Max.		Btu/h	20.500		26.300	27.300	34.800
	Max.		kcal/h	5.159		6.621	6.879	8.770
Leistungsaufnahme	Kühlung	Nom.	kW	0,97		1,36	1,77	2,34
	Heizen	Nom.	kW	1,31		1,45	1,94	2,57
Nominale Effizienz	EER			4,33		3,68	3,39	3,03
	COP			4,12		4,00	3,61	3,19
	Annual energy consumption		kWh	485		679	885	1.172
	Richtlinie zur	Kühlen		-		A		B
		Heizen		A				D
Raumkühlen	Leistung	Pdesign	kW	4,20		5,00	6,00	7,10
	Energieeffizienzklasse			A++				
	SEER			7,85		7,41	6,90	6,20
	Jährlicher Energieverbrauch		kWh/a	187		236	304	401
Raumheizen (Durchschnittliches Klima)	Leistung	Pdesign	kW	4,00		4,60	4,80	6,20
	Energieeffizienzklasse			A++			A+	
	SCOP/A			4,71			4,30	4,10
	SCOPnet/A			4,76		4,75	4,34	4,13
	Heizleistung Pdh bei -10°		kW	3,67		3,85	3,99	5,01
	Jährlicher Energieverbrauch		kWh/a	1.189		1.368	1.562	2.117
	Erforderliche Reserve-Heizleistung bei Auslegungsbedingungen		kW	0,33		0,75	0,81	1,19
Raumheizen (Warmes Klima)	Leistung	Pdesign	kW	2,15		2,48	2,63	3,34
	Energieeffizienzklasse			A+++				
	SCOP			6,15		5,82	5,51	5,74
	SCOPnet			6,24		5,93	5,60	5,81
	Jährlicher Energieverbrauch		kWh/a	490		596	668	814
	Erforderliche Reserve-Heizleistung bei Auslegungsbedingungen		kW	0,00				
Raumkühlen	Bedingung A (35 °C – 27/19)	Pdc	kW	4,20		5,00	6,00	7,10
		EERd		4,33		3,68	3,39	3,03
		Leistungsaufnahme	kW	0,97		1,36	1,77	2,34
	Bedingung B (30 °C – 27/19)	Pdc	kW	3,16		3,69	4,43	5,24
		EERd		6,18		5,85	4,82	4,88
		Leistungsaufnahme	kW	0,51		0,63	0,92	1,07
	Bedingung C (25 °C – 27/19)	Pdc	kW	2,05		2,37	2,85	3,37
		EERd		9,24		8,43	8,09	7,39
		Leistungsaufnahme	kW	0,22		0,28	0,35	0,46
	Bedingung D (20 °C – 27/19)	Pdc	kW	1,82		1,83	1,93	2,60
		EERd		12,40		13,00	13,26	9,69
		Leistungsaufnahme	kW	0,14	0,15	0,14	0,15	0,27

2 Specifications

1 - 1 RXM-R

Leistung und Leistungsaufnahme					FTXM42R + RXM42R	FTXM42R + RXM42R	FTXM50R + RXM50R	FTXM60R + RXM60R	FTXM71R + RXM71R
Raumheizen (Durchschnittliches Klima)	TOL	Tol (Temperaturbetriebsgrenze)		°C	-20				-15
		Pdh (deklarierte Heizleistung)		kW	2,67		3,12		4,23
		COPd (deklarierter COP)			1,99		2,04		1,75
		Leistungsaufnahme		kW	1,34		1,53		2,42
	TBivalent	Tbiv (bivalent temperature)		°C	-7				
		Pdh (deklarierte Heizleistung)		kW	3,76		4,07	4,26	5,49
		COPd (deklarierter COP)			3,16		2,95	2,68	2,14
		Leistungsaufnahme		kW	1,19		1,38	1,59	2,57
	Bedingung A (-7 °C)	Pdh (deklarierte Heizleistung)		kW	3,76		4,07	4,26	5,49
		COPd (deklarierter COP)			3,16		2,95	2,68	2,14
		Leistungsaufnahme		kW	1,19		1,38	1,59	2,57
	Bedingung B (2 °C)	Pdh (deklarierte Heizleistung)		kW	2,16		2,48	2,63	3,34
		COPd (deklarierter COP)			4,54		4,80	4,31	4,18
		Leistungsaufnahme		kW	0,48		0,52	0,61	0,80
	Bedingung C (7 °C)	Pdh (deklarierte Heizleistung)		kW	1,43		1,70	1,67	2,32
		COPd (deklarierter COP)			6,32		6,02	5,64	5,80
		Leistungsaufnahme		kW	0,23		0,28	0,30	0,40
	Bedingung D (12 °C)	Pdh (deklarierte Heizleistung)		kW	1,54		1,98	1,96	2,38
		COPd (deklarierter COP)			7,69		7,18	6,82	7,17
Raumheizen (Durchschnittliches Klima)	Bedingung D (12 °C)	Leistungsaufnahme		kW	0,20		0,28	0,29	0,33
Raumheizen (Warmes Klima)	TOL	Tol (Temperaturbetriebsgrenze)		°C	-20				-15
		Pdh (deklarierte Heizleistung)		kW	2,67		3,12		4,23
		COPd (deklarierter COP)			1,99		2,04		1,75
		Leistungsaufnahme		kW	1,34		1,53		2,42
	TBivalent	Tbiv (Bivalenz-Temperatur)		°C	2				
		Pdh (deklarierte Heizleistung)		kW	2,16		2,48	2,63	3,34
		COPd (deklarierter COP)			4,54		4,80	4,31	4,18
		Leistungsaufnahme		kW	0,48		0,52	0,61	0,80
	Bedingung B (2 °C)	Pdh (deklarierte Heizleistung)		kW	2,16		2,48	2,63	3,34
		COPd (deklarierter COP)			4,54		4,80	4,31	4,18
		Leistungsaufnahme		kW	0,48		0,52	0,61	0,80
	Bedingung C (7 °C)	Pdh (deklarierte Heizleistung)		kW	1,43		1,70	1,67	2,32
		COPd (deklarierter COP)			6,32		6,02	5,64	5,80
		Leistungsaufnahme		kW	0,23		0,28	0,30	0,40
	Bedingung D (12 °C)	Pdh (deklarierte Heizleistung)		kW	1,54		1,98	1,96	2,38
		COPd (deklarierter COP)			7,69		7,18	6,82	7,17
		Leistungsaufnahme		kW	0,20		0,28	0,29	0,33
Energieverbrauch in Betriebsarten „Nicht aktiv“	Modus „AUS“	POFF		W	1				
	Modus „Standby“	Kühlen	PSB	W	1				
		Heizen	PSB	W	1				
	Modus	PTO	Kühlen	W	7		12		
			Heizen	W	13		14		13
Kühlung	Cdc (Absinken Kühlung)				0,25				
Heizen	Cdh (Absinken Heizen)				0,25				
Kühlfunktion inklusiv					Ja				
Heizfunktion inklusiv					Ja				
Durchschnittliches Klima inklusiv					Ja				
Kalte Saison inklusiv					Nein				
Warme Saison inklusiv					Ja				
Eurovent		Kühlung	Nom.	dBA	62			63	66
		Kühlung	Nom.	dBA	60		58	60	62
	Leitungslänge	Kühlung	Messbedingung	m	5,00				

Siehe separate Zeichnung für den Betriebsbereich |
Siehe separate Zeichnung für die elektrischen Daten |
Nennkühlleistungen basieren auf: Innentemp.: 27 °C TK, 19 °C FK; Außentemperatur: 35 °C TK; äquivalente Länge Kältemittelleitung: 5 m; Niveauunterschied: 0 m. |
Nennkühlleistungen basieren auf: Innentemperatur: 27 °C TK, 19 °C FK; Außentemperatur: 35 °C TK; äquivalente Länge Kältemittelleitung: 5 m; Niveauunterschied: 0 m. |
Nennheizleistungen basieren auf: Innentemperatur: 20°C TK; Außentemperatur: 7°C TK, 6°C FK; äquivalente Kältemittel-Leitungslänge: 5 m; Niveauunterschied: 0 m.

Leistung und Leistungsaufnahme	FVXM25F + RXM25R	FVXM35F + RXM35R	FVXM50F + RXM50R
Indoor unit	FVXM25FV1B	FVXM35FV1B	FVXM50FV1B

2 Specifications

1 - 1 RXM-R

Leistung und Leistungsaufnahme				FVXM25F + RXM25R	FVXM35F + RXM35R	FVXM50F + RXM50R
Outdoor unit				RXM25R5V1B	RXM35R5V1B	RXM50R2V1B
Kühlleistung	Min.		kW	1,30	1,40	
	Min.		Btu/h	4.435	4.776	
	Min.		kcal/h	1.117	1.203	
	Nom.		kW	2,50	3,50	5,00
	Nom.		Btu/h	8.530	11.943	17.061
	Nom.		kcal/h	2.150	3.009	4.299
	Max.		kW	3,00	3,80	5,60
	Max.		Btu/h	10.236	12.966	19.107
	Max.		kcal/h	2.579	3.267	4.815
Heizleistung	Min.		kW	1,30	1,40	
	Min.		Btu/h	4.435	4.776	
	Min.		kcal/h	1.117	1.203	
	Nom.		kW	3,40	4,50	5,80
	Nom.		Btu/h	11.601	15.355	19.790
	Nom.		kcal/h	2.923	3.869	4.987
	Max.		kW	4,50	5,00	8,10
	Max.		Btu/h	15.354	17.060	27.638
	Max.		kcal/h	3.869	4.299	6.964
Leistungsaufnahme	Kühlung	Nom.	kW	0,60	1,09	1,55
	Heizen	Nom.	kW	0,77	1,19	1,60
Nominale Effizienz	EER			4,20	3,21	3,23
	COP			4,42	3,78	3,63
	Annual energy consumption		kWh	298	545	773
	Richtlinie zur	Kühlen		A		
		Heizen		A		
Raumkühlen	Leistung	Pdesign	kW	2,50	3,50	5,00
	Energieeffizienzklasse			A++		
	SEER			7,20	6,43	6,80
	Jährlicher Energieverbrauch		kWh/a	120	190	257
Raumheizen (Durchschnittliches Klima)	Leistung	Pdesign	kW	2,40	2,90	4,20
	Energieeffizienzklasse			A+		
	SCOP/A			4,56	4,00	
	SCOPnet/A			4,59	4,03	4,01
	Heizleistung Pdh bei -10°		kW	2,23	2,40	2,23
Raumheizen (Durchschnittliches Klima)	Jährlicher Energieverbrauch		kWh/a	737	1.015	1.471
	Erforderliche Reserve-Heizleistung bei Auslegungsbedingungen		kW	0,17	0,50	1,97
Raumheizen (Warmes Klima)	Leistung	Pdesign	kW	1,29	1,56	2,27
	Energieeffizienzklasse			A+++		A++
	SCOP			5,81	5,44	4,96
	SCOPnet			5,93	5,52	5,01
	Jährlicher Energieverbrauch		kWh/a	311	402	641
	Erforderliche Reserve-Heizleistung bei Auslegungsbedingungen		kW	0,00		
Raumkühlen	Bedingung A (35 °C – 27/19)	Pdc	kW	2,50	3,50	5,00
		EERd		4,20	3,21	3,23
		Leistungsaufnahme	kW	0,60	1,09	1,55
	Bedingung B (30 °C – 27/19)	Pdc	kW	1,84	2,58	3,68
		EERd		6,36	4,75	5,07
		Leistungsaufnahme	kW	0,29	0,54	0,73
	Bedingung C (25 °C – 27/19)	Pdc	kW	1,17	1,68	2,38
		EERd		8,43	7,62	8,44
		Leistungsaufnahme	kW	0,14	0,22	0,28
	Bedingung D (20 °C – 27/19)	Pdc	kW	0,98	0,95	2,29
		EERd		11,48	11,50	11,88
		Leistungsaufnahme	kW	0,09	0,08	0,19

2 Specifications

1 - 1 RXM-R

Leistung und Leistungsaufnahme					FVXM25F + RXM25R	FVXM35F + RXM35R	FVXM50F + RXM50R
Raumheizen (Durchschnittliches Klima)	TOL	Tol (Temperaturbetriebsgrenze)		°C	-15		
		Pdh (deklarierte Heizleistung)		kW	2,09	2,12	3,96
		COPd (deklarierter COP)			2,24	1,94	1,82
		Leistungsaufnahme		kW	0,93	1,09	2,18
	TBivalent	Tbiv (bivalent temperature)		°C	-7		
		Pdh (deklarierte Heizleistung)		kW	2,12	2,57	3,72
		COPd (deklarierter COP)			3,25	2,40	2,20
		Leistungsaufnahme		kW	0,65	1,07	1,69
	Bedingung A (-7 °C)	Pdh (deklarierte Heizleistung)		kW	2,12	2,57	3,72
		COPd (deklarierter COP)			3,25	2,40	2,20
		Leistungsaufnahme		kW	0,65	1,07	1,69
	Bedingung B (2 °C)	Pdh (deklarierte Heizleistung)		kW	1,29	1,56	2,27
		COPd (deklarierter COP)			4,39	4,03	4,32
		Leistungsaufnahme		kW	0,29	0,39	0,53
	Bedingung C (7 °C)	Pdh (deklarierte Heizleistung)		kW	0,83	1,03	1,80
		COPd (deklarierter COP)			5,79	5,11	5,13
		Leistungsaufnahme		kW	0,14	0,20	0,35
Raumheizen (Durchschnittliches Klima)	Bedingung D (12 °C)	Pdh (deklarierte Heizleistung)		kW	0,78	1,08	1,91
		COPd (deklarierter COP)			7,27	7,24	6,25
		Leistungsaufnahme		kW	0,11	0,15	0,31
Raumheizen (Warmes Klima)	TOL	Tol (Temperaturbetriebsgrenze)		°C	-15		
		Pdh (deklarierte Heizleistung)		kW	2,09	2,12	3,96
		COPd (deklarierter COP)			2,24	1,94	1,82
		Leistungsaufnahme		kW	0,93	1,09	2,18
	TBivalent	Tbiv (Bivalenz-Temperatur)		°C	2		
		Pdh (deklarierte Heizleistung)		kW	1,29	1,56	2,27
		COPd (deklarierter COP)			4,39	4,03	4,32
		Leistungsaufnahme		kW	0,29	0,39	0,53
	Bedingung B (2 °C)	Pdh (deklarierte Heizleistung)		kW	1,29	1,56	2,27
		COPd (deklarierter COP)			4,39	4,03	4,32
		Leistungsaufnahme		kW	0,29	0,39	0,53
	Bedingung C (7 °C)	Pdh (deklarierte Heizleistung)		kW	0,83	1,03	1,80
		COPd (deklarierter COP)			5,79	5,11	5,13
		Leistungsaufnahme		kW	0,14	0,20	0,35
	Bedingung D (12 °C)	Pdh (deklarierte Heizleistung)		kW	0,78	1,08	1,91
		COPd (deklarierter COP)			7,27	7,24	6,25
		Leistungsaufnahme		kW	0,11	0,15	0,31
Energieverbrauch in Betriebsarten „Nicht aktiv“	Modus „AUS“	POFF		W	2,0		
	Modus „Standby“	Kühlen	PSB	W	2,0		
		Heizen	PSB	W	2,0		
	Modus	PTO	Kühlen	W	8,0		
			Heizen	W	8,0		
Kühlung	Cdc (Absinken Kühlung)				0,25		
Heizen	Cdh (Absinken Heizen)				0,25		
Kühlfunktion inklusiv					Ja		
Heizfunktion inklusiv					Ja		
Durchschnittliches Klima inklusiv					Ja		
Kalte Saison inklusiv					Nein		
Warme Saison inklusiv					Ja		
Eco-Labellogo					Nein		
Eurovent		Kühlung	Nom.	dBA	59	61	62
		Kühlung	Nom.	dBA	52		57
	Leitungslänge	Kühlung	Messbedingung	m	5,0		

Siehe separate Zeichnung für die elektrischen Daten |
Siehe separate Zeichnung für den Betriebsbereich |
Nennkühlleistungen basieren auf: Innentemp.: 27 °C TK, 19 °C FK; Außentemperatur: 35 °C TK; äquivalente Länge Kältemittelleitung: 5 m; Niveauunterschied: 0 m. |
Nennheizleistungen basieren auf: Innentemperatur: 20°C TK; Außentemperatur: 7°C TK, 6°C FK; äquivalente Kältemittel-Leitungslänge: 5 m; Niveauunterschied: 0 m.

Leistung und Leistungsaufnahme	FTXM20N + RXM20R	FTXM25N + RXM25R	FTXM35N + RXM35R
Indoor unit	FTXM20N2V1B	FTXM25N2V1B	FTXM35N2V1B
Outdoor unit	RXM20R5V1B	RXM25R5V1B	RXM35R5V1B

2 Specifications

1 - 1 RXM-R

Leistung und Leistungsaufnahme				FTXM20N + RXM20R	FTXM25N + RXM25R	FTXM35N + RXM35R
Kühlleistung	Min.		kW	1,30		1,40
	Min.		Btu/h	4.400		4.800
	Min.		kcal/h	1.118		1.204
	Nom.		kW	2,00	2,50	3,40
	Nom.		Btu/h	6.800	8.500	11.600
	Nom.		kcal/h	1.720	2.150	2.923
	Max.		kW	2,60	3,20	4,00
	Max.		Btu/h	8.900	10.900	13.600
	Max.		kcal/h	2.236	2.752	3.439
Heizleistung	Min.		kW	1,30		1,40
	Min.		Btu/h	4.400		4.800
	Min.		kcal/h	1.100		1.200
	Nom.		kW	2,50	2,80	4,00
	Nom.		Btu/h	8.500	9.600	13.600
	Nom.		kcal/h	2.150	2.408	3.439
	Max.		kW	3,50	4,70	5,20
	Max.		Btu/h	11.900	16.000	17.700
	Max.		kcal/h	3.009	4.041	4.471
Leistungsaufnahme	Kühlung	Nom.	kW	0,44	0,56	0,80
	Heizen	Nom.	kW	0,50	0,56	0,99
Nominale Effizienz	EER			4,57	4,50	4,23
	COP			5,00		4,04
	Annual energy consumption		kWh	219	278	402
	Richtlinie zur	Kühlen		A		
		Heizen		A		
Raumkühlen	Leistung	Pdesign	kW	2,00	2,50	3,40
	Energieeffizienzklasse			A+++		
	SEER			8,65		
	Jährlicher Energieverbrauch		kWh/a	81	101	138
Raumheizen (Durchschnittliches Klima)	Leistung	Pdesign	kW	2,30	2,40	2,50
	Energieeffizienzklasse			A+++		
	SCOP/A			5,10		
	SCOPnet/A			5,14		
	Heizleistung Pdh bei -10°		kW	2,24	2,30	2,35
Raumheizen (Durchschnittliches Klima)	Jährlicher Energieverbrauch		kWh/a	632	659	687
	Erforderliche Reserve-Heizleistung bei Auslegungsbedingungen		kW	0,06	0,10	0,15
Raumheizen (Warmes Klima)	Leistung	Pdesign	kW	1,24	1,29	1,35
	Energieeffizienzklasse			A+++		
	SCOP			6,19	6,15	6,18
	SCOPnet			6,31	6,26	6,30
	Jährlicher Energieverbrauch		kWh/a	280	294	305
	Erforderliche Reserve-Heizleistung bei Auslegungsbedingungen		kW	0,00		
Raumkühlen	Bedingung A (35 °C – 27/19)	Pdc	kW	2,00	2,50	3,40
		EERd		4,57	4,50	4,23
		Leistungsaufnahme	kW	0,44	0,56	0,80
	Bedingung B (30 °C – 27/19)	Pdc	kW	1,47	1,84	2,51
		EERd		6,88	6,60	6,25
		Leistungsaufnahme	kW	0,21	0,28	0,40
	Bedingung C (25 °C – 27/19)	Pdc	kW	1,18		1,61
		EERd		10,52	10,03	10,19
		Leistungsaufnahme	kW	0,11	0,12	0,16
	Bedingung D (20 °C – 27/19)	Pdc	kW	1,05		1,07
		EERd		16,53	16,37	16,36
		Leistungsaufnahme	kW	0,06		0,07

2 Specifications

1 - 1 RXM-R

Leistung und Leistungsaufnahme					FTXM20N + RXM20R	FTXM25N + RXM25R	FTXM35N + RXM35R
Raumheizen (Durchschnittliches Klima)	TOL	Tol (Temperaturbetriebsgrenze)		°C	-20		
		Pdh (deklarierte Heizleistung)		kW	2,14		
		COPd (deklarierter COP)			2,29		2,49
		Leistungsaufnahme		kW	0,93		0,86
	TBivalent	Tbiv (bivalent temperature)		°C	-7		
		Pdh (deklarierte Heizleistung)		kW	2,03	2,12	2,21
		COPd (deklarierter COP)			3,64	3,60	3,50
		Leistungsaufnahme		kW	0,56	0,59	0,63
	Bedingung A (-7 °C)	Pdh (deklarierte Heizleistung)		kW	2,03	2,12	2,21
		COPd (deklarierter COP)			3,64	3,60	3,50
		Leistungsaufnahme		kW	0,56	0,59	0,63
	Bedingung B (2 °C)	Pdh (deklarierte Heizleistung)		kW	1,24	1,29	1,34
		COPd (deklarierter COP)			5,10	5,13	
		Leistungsaufnahme		kW	0,24	0,25	0,26
	Bedingung C (7 °C)	Pdh (deklarierte Heizleistung)		kW	0,93	0,94	0,95
		COPd (deklarierter COP)			6,28	6,22	
		Leistungsaufnahme		kW	0,15		
Raumheizen (Durchschnittliches Klima)	Bedingung D (12 °C)	Pdh (deklarierte Heizleistung)		kW	0,97	0,98	1,09
		COPd (deklarierter COP)			7,99	7,81	
		Leistungsaufnahme		kW	0,12		0,14
Raumheizen (Warmes Klima)	TOL	Tol (Temperaturbetriebsgrenze)		°C	-20		
		Pdh (deklarierte Heizleistung)		kW	2,14		2,59
		COPd (deklarierter COP)			2,29		2,49
		Leistungsaufnahme		kW	0,93		1,04
	TBivalent	Tbiv (Bivalenz-Temperatur)		°C	2		
		Pdh (deklarierte Heizleistung)		kW	1,24	1,29	1,34
		COPd (deklarierter COP)			5,10	5,13	
		Leistungsaufnahme		kW	0,24	0,25	0,26
	Bedingung B (2 °C)	Pdh (deklarierte Heizleistung)		kW	1,24	1,29	1,34
		COPd (deklarierter COP)			5,10	5,13	
		Leistungsaufnahme		kW	0,24	0,25	0,26
	Bedingung C (7 °C)	Pdh (deklarierte Heizleistung)		kW	0,93	0,94	0,95
		COPd (deklarierter COP)			6,28	6,22	
		Leistungsaufnahme		kW	0,15		
	Bedingung D (12 °C)	Pdh (deklarierte Heizleistung)		kW	0,97	0,98	1,09
		COPd (deklarierter COP)			7,99	7,81	
		Leistungsaufnahme		kW	0,12		0,14
Energieverbrauch in Betriebsarten „Nicht aktiv“	Modus „AUS“	POFF		W	1		
	Modus „Standby“	Kühlen	PSB	W	1		
		Heizen	PSB	W	1		
	Modus	PTO	Kühlen	W	6		
			Heizen	W	7		
Kühlung	Cdc (Absinken Kühlung)				0,25		
Heizen	Cdh (Absinken Heizen)				0,25		
Kühlfunktion inklusiv					Ja		
Heizfunktion inklusiv					Ja		
Durchschnittliches Klima inklusiv					Ja		
Kalte Saison inklusiv					Nein		
Warme Saison inklusiv					Ja		
Eco-Labellogo					Nein		
Eurovent		Kühlung	Nom.	dBA	59	58	61
		Kühlung	Nom.	dBA	57		58
	Leitungslänge	Kühlung	Messbedingung	m	5,00		

Siehe separate Zeichnung für den Betriebsbereich |
Siehe separate Zeichnung für die elektrischen Daten |
Nennkühlleistungen basieren auf: Innentemp.: 27 °C TK, 19 °C FK; Außentemperatur: 35 °C TK; äquivalente Länge Kältemittelleitung: 5 m; Niveauunterschied: 0 m. |
Nennheizleistungen basieren auf: Innentemperatur: 20°C TK; Außentemperatur: 7°C TK, 6°C FK; äquivalente Kältemittel-Leitungslänge: 5 m; Niveauunterschied: 0 m.

3 Elektrische Daten

3 - 1 Daten Elektrik

3

RXM20-35R

Beschränkungen für Gerätekombination		Stromversorgung					COMP		OFM		IFM	
Außengerät	Innengerät	Hz	Spannung	Spannungsbereich	MCA	MFA	RHz	RLA	kW	FLA	kW	FLA
RXM20N5V1B9	FTXM20R2V1B	50	220	MAX. 50Hz 264V MIN. 50Hz 198V	8,93	10	32,5	1,7	0,048	0,320	0,029	0,30
		50	230					1,6				
		50	240					1,6				
RXM25N5V1B9	FTXM25R2V1B	50	220	MAX. 50Hz 264V MIN. 50Hz 198V	9,71	13	46,0	2,3	0,040	0,280	0,025	0,30
		50	230					2,2				
		50	240					2,1				
RXM35N5V1B9	FTXM35R2V1B	50	220	MAX. 50Hz 264V MIN. 50Hz 198V	9,76	13	60,0	3,3	0,048	0,320	0,030	0,30
		50	230					3,2				
		50	240					3,0				
ARXM25N5V1B9	ATXM25R2V1B	50	220	MAX. 50Hz 264V MIN. 50Hz 198V	9,71	13	46,0	2,3	0,040	0,280	0,025	0,30
		50	230					2,2				
		50	240					2,1				
ARXM35N5V1B9	ATXM35R2V1B	50	220	MAX. 50Hz 264V MIN. 50Hz 198V	9,76	13	60,0	3,3	0,048	0,320	0,030	0,30
		50	230					3,2				
		50	240					3,0				
RXM20N5V1B9	FTXM20R5V1B	50	220	MAX. 50Hz 264V MIN. 50Hz 198V	8,93	10	32,5	1,7	0,048	0,320	0,029	0,30
		50	230					1,6				
		50	240					1,6				
RXM25N5V1B9	FTXM25R5V1B	50	220	MAX. 50Hz 264V MIN. 50Hz 198V	9,71	13	46,0	2,3	0,040	0,280	0,025	0,30
		50	230					2,2				
		50	240					2,1				
RXM35N5V1B9	FTXM35R5V1B	50	220	MAX. 50Hz 264V MIN. 50Hz 198V	9,76	13	60,0	3,3	0,048	0,320	0,030	0,30
		50	230					3,2				
		50	240					3,0				
ARXM25N5V1B9	ATXM25R5V1B	50	220	MAX. 50Hz 264V MIN. 50Hz 198V	9,71	13	46,0	2,3	0,040	0,280	0,025	0,30
		50	230					2,2				
		50	240					2,1				
ARXM35N5V1B9	ATXM35R5V1B	50	220	MAX. 50Hz 264V MIN. 50Hz 198V	9,76	13	60,0	3,3	0,048	0,320	0,030	0,30
		50	230					3,2				
		50	240					3,0				
RXM20R5V1B	FTXM20N2V1B	50	220	MAX. 50Hz 264V MIN. 50Hz 198V	8,84	10	35,0	2,0	0,048	0,320	0,022	0,22
		50	230					2,1				
		50	240					2,2				
RXM25R5V1B	FTXM25N2V1B	50	220	MAX. 50Hz 264V MIN. 50Hz 198V	9,63	13	46,0	2,6	0,040	0,280	0,022	0,22
		50	230					2,7				
		50	240					2,8				
RXM35R5V1B	FTXM35N2V1B	50	220	MAX. 50Hz 264V MIN. 50Hz 198V	9,70	13	60,0	4,2	0,048	0,320	0,027	0,25
		50	230					4,4				
		50	240					4,6				
ARXM25R5V1B	ATXM25N2V1B	50	220	MAX. 50Hz 264V MIN. 50Hz 198V	9,63	13	46,0	2,6	0,040	0,280	0,022	0,22
		50	230					2,7				
		50	240					2,8				
ARXM35R5V1B	ATXM35N2V1B	50	220	MAX. 50Hz 264V MIN. 50Hz 198V	9,70	13	60,0	4,2	0,048	0,320	0,027	0,25
		50	230					4,4				
		50	240					4,6				

Symbole
MCA: Min. Amperezahl Stromkreis [A]
MFA: Max. Amperezahl Sicherung [A]
RLA: Nenn-Strombelastbarkeit [A]
OFM: Außenlüftermotor
IFM: Lüftermotor Innengerät
FLA: Volllaststrom [A]
kW: Nenn-Ausgangsleistung des Lüftermotors [kW]
RHz: Nominale Betriebsfrequenz [Hz]

Hinweise
1) Die RLA basiert auf den folgenden Bedingungen.
Außentemperatur 35°C DB
Innentemperatur 27°C DB / 19°C WB
2) Wählen Sie den Aderquerschnitt entsprechend MCA.
3) Die höchstzulässige Spannungsdifferenz zwischen den Phasen beträgt 2%.
4) Verwenden Sie einen Leistungsschalter statt einer Schmelzsicherung.

4D130653

3 Elektrische Daten

3 - 1 Daten Elektrik

RXM20-42R

Beschränkungen für Gerätekombination		Stromversorgung					COMP		OFM		IFM	
Innengerät	Außengerät	Hz	Spannung	Spannungsbereich	MCA	MFA	RHz	RLA	kW	FLA	kW	FLA
RXM20R5V1B	FTXM20R2V1B	50	220	Maximal 50Hz 264V	8,93	10	32,5	1,7	0,048	0,320	0,029	0,30
		50	230					1,6				
		50	240	Minimal 50Hz 198V				1,6				
RXM25R5V1B	FTXM25R2V1B	50	220	Maximal 50Hz 264V	9,71	13	46,0	2,3	0,040	0,280	0,025	0,30
		50	230					2,2				
		50	240	Minimal 50Hz 198V				2,1				
RXM25R5V1B	FFA25A2VEB9	50	220	Maximal 50Hz 264V	10,79	13	40,0	2,3	0,040	0,280	0,050	0,20
		50	230					2,5				
		50	240	Minimal 50Hz 198V				2,6				
RXM25R5V1B	FDXM25F3V1B9	50	220	Maximal 50Hz 264V	10,92	13	39,0	2,1	0,040	0,280	0,034	0,30
		50	230					2,2				
		50	240	Minimal 50Hz 198V				2,3				
RXM25R5V1B	FNA25A2VEB9	50	220	Maximal 50Hz 264V	11,17	13	43,0	2,3	0,040	0,280	0,034	0,50
		50	230					2,4				
		50	240	Minimal 50Hz 198V				2,5				
RXM35R5V1B	FTXM35R2V1B	50	220	Maximal 50Hz 264V	9,76	13	60,0	3,3	0,048	0,320	0,030	0,30
		50	230					3,2				
		50	240	Minimal 50Hz 198V				3,0				
RXM35R5V1B	FCAG35BVEB	50	220	Maximal 50Hz 264V	10,92	13	63,0	3,6	0,048	0,320	0,048	0,30
		50	230					3,8				
		50	240	Minimal 50Hz 198V				4,0				
RXM35R5V1B	FBA35A2VEB9	50	220	Maximal 50Hz 264V	12,29	13	56,0	3,3	0,048	0,320	0,089	1,40
		50	230					3,5				
		50	240	Minimal 50Hz 198V				3,6				
RXM35R5V1B	FHA35AVEB9	50	220	Maximal 50Hz 264V	11,29	13	64,0	3,8	0,048	0,320	0,090	0,60
		50	230					4,0				
		50	240	Minimal 50Hz 198V				4,2				
RXM35R5V1B	FFA35A2VEB9	50	220	Maximal 50Hz 264V	10,79	13	64,0	3,6	0,048	0,320	0,050	0,20
		50	230					3,8				
		50	240	Minimal 50Hz 198V				4,0				
RXM35R5V1B	FDXM35F3V1B9	50	220	Maximal 50Hz 264V	10,92	13	65,0	3,6	0,048	0,320	0,034	0,30
		50	230					3,8				
		50	240	Minimal 50Hz 198V				3,9				
RXM35R5V1B	FNA35A2VEB9	50	220	Maximal 50Hz 264V	11,17	13	65,0	3,6	0,048	0,320	0,034	0,50
		50	230					3,8				
		50	240	Minimal 50Hz 198V				3,9				
ARXM25R5V1B	ATXM25R2V1B	50	220	Maximal 50Hz 264V	9,71	13	46,0	2,3	0,040	0,280	0,025	0,30
		50	230					2,2				
		50	240	Minimal 50Hz 198V				2,1				
ARXM35R5V1B	ATXM35R2V1B	50	220	Maximal 50Hz 264V	9,76	13	60,0	3,3	0,048	0,320	0,030	0,30
		50	230					3,2				
		50	240	Minimal 50Hz 198V				3,0				
RXM42R2V1B	FTXM42R2V1B	50	220	Maximal 50Hz 264V	10,36	13	47,5	4,3	0,056	0,370	0,034	0,30
		50	230					4,1				
		50	240	Minimal 50Hz 198V				4,0				
RXM20R5V1B	FTXM20R5V1B	50	220	Maximal 50Hz 264V	8,93	10	32,5	1,7	0,048	0,320	0,029	0,30
		50	230					1,6				
		50	240	Minimal 50Hz 198V				1,6				
RXM25R5V1B	FTXM25R5V1B	50	220	Maximal 50Hz 264V	9,71	13	46,0	2,3	0,040	0,280	0,025	0,30
		50	230					2,2				
		50	240	Minimal 50Hz 198V				2,1				
RXM35R5V1B	FTXM35R5V1B	50	220	Maximal 50Hz 264V	9,76	13	60,0	3,3	0,048	0,320	0,030	0,30
		50	230					3,2				
		50	240	Minimal 50Hz 198V				3,0				
RXM42R2V1B	FTXM42R5V1B	50	220	Maximal 50Hz 264V	10,36	13	47,5	4,3	0,056	0,370	0,034	0,30
		50	230					4,1				
		50	240	Minimal 50Hz 198V				4,0				
ARXM25R5V1B	ATXM25R5V1B	50	220	Maximal 50Hz 264V	9,71	13	46,0	2,3	0,040	0,280	0,025	0,30
		50	230					2,2				
		50	240	Minimal 50Hz 198V				2,1				
ARXM35R5V1B	ATXM35R5V1B	50	220	Maximal 50Hz 264V	9,76	13	60,0	3,3	0,048	0,320	0,030	0,30
		50	230					3,2				
		50	240	Minimal 50Hz 198V				3,0				
RXM25R5V1B	FVXM25A2V1B	50	220	Maximal 50Hz 264V	9,54	13	41,0	2,6	0,040	0,280	0,037	0,14
		50	230					2,5				
		50	240	Minimal 50Hz 198V				2,4				
RXM35R5V1B	FVXM35A2V1B	50	220	Maximal 50Hz 264V	9,58	13	62,0	3,8	0,048	0,320	0,037	0,14
		50	230					3,7				
		50	240	Minimal 50Hz 198V				3,6				

Die RLA basiert auf den folgenden Bedingungen.
Außentemperatur 35°C DB
Innentemperatur 27°C DB / 19°C WB
Wählen Sie den Aderquerschnitt entsprechend MCA.
Die höchstzulässige Spannungsdifferenz zwischen den Phasen beträgt 2%.

Verwenden Sie einen Leistungsschalter statt einer Schmelzsicherung.

Symbole
MCA: Min. Amperezahl Stromkreis [A]
MFA: Max. Amperezahl Sicherung [A]
RLA: Nenn-Strombelastbarkeit [A]
OFM: Außenlüftermotor
IFM: Lüftermotor Innengerät
RHz: Nominale Betriebsfrequenz [Hz]
FLA: Volllast Ampere [A]
kW: Nenn-Ausgangsleistung des Lüftermotors [kW]

4D130519B

3 Elektrische Daten

3 - 1 Daten Elektrik

3

RXM42-71R

Beschränkungen für Gerätekombination		Stromversorgung					COMP		OFM		IFM	
Außengerät	Innengerät	Hz	Spannung	Spannungsbereich	MCA	MFA	RHz	RLA	kW	FLA	kW	FLA
ARXM50R2V1B	ADEA50A2VEB	50	220	MAX. 50Hz 264V MIN. 50Hz 198V	15,42	16	55	5,2	0,056	0,37	0,089	1,40
		50	230					5,0				
		50	240					4,8				
ARXM60R2V1B	ADEA60A2VEB	50	220	MAX. 50Hz 264V MIN. 50Hz 198V	15,86	16	66	6,2	0,056	0,37	0,070	1,30
		50	230					6,0				
		50	240					5,7				
ARXM71R2V1B	ADEA71A2VEB	50	220	MAX. 50Hz 264V MIN. 50Hz 198V	15,83	16	81	8,2	0,056	0,37	0,070	1,30
		50	230					7,8				
		50	240					7,5				
ARXM71R2V1B	FCAG71BVEB	50	220	MAX. 50Hz 264V MIN. 50Hz 198V	14,93	16	81	8,1	0,056	0,37	0,054	0,40
		50	230					7,7				
		50	240					7,4				
ARXM71R2V1B	FBA71A2VEB9	50	220	MAX. 50Hz 264V MIN. 50Hz 198V	15,83	16	81	8,2	0,056	0,37	0,070	1,30
		50	230					7,8				
		50	240					7,5				
ARXM71R2V1B	FAA71AUVEB	50	220	MAX. 50Hz 264V MIN. 50Hz 198V	14,93	16	83	8,3	0,056	0,37	0,048	0,40
		50	230					7,9				
		50	240					7,6				
RXM42R2V1B	FTXM42R2V1B	50	220	MAX. 50Hz 264V MIN. 50Hz 198V	10,36	13	48	4,3	0,056	0,37	0,034	0,30
		50	230					4,1				
		50	240					4,0				
RXM42R2V1B	FTXM42R5V1B	50	220	MAX. 50Hz 264V MIN. 50Hz 198V	10,36	13	48	4,3	0,056	0,37	0,034	0,30
		50	230					4,1				
		50	240					4,0				
RXM50R2V1B	FTXM50R2V1B	50	220	MAX. 50Hz 264V MIN. 50Hz 198V	14,54	16	54	4,7	0,056	0,37	0,046	0,60
		50	230					4,5				
		50	240					4,3				
ARXM50R2V1B	ATXM50R2V1B	50	220	MAX. 50Hz 264V MIN. 50Hz 198V	14,54	16	54	4,7	0,056	0,37	0,046	0,60
		50	230					4,5				
		50	240					4,3				
RXM50R2V1B	FCAG50BVEB	50	220	MAX. 50Hz 264V MIN. 50Hz 198V	14,21	16	58	5,2	0,056	0,37	0,048	0,30
		50	230					5,0				
		50	240					4,8				
RXM50R2V1B	FBA50A2VEB9	50	220	MAX. 50Hz 264V MIN. 50Hz 198V	15,42	16	55	5,2	0,056	0,37	0,089	1,40
		50	230					5,0				
		50	240					4,8				
RXM50R2V1B	FHA50AVEB9	50	220	MAX. 50Hz 264V MIN. 50Hz 198V	14,54	16	64	5,5	0,056	0,37	0,090	0,60
		50	230					5,3				
		50	240					5,2				
RXM50R2V1B	FFA50A2VEB9	50	220	MAX. 50Hz 264V MIN. 50Hz 198V	14,32	16	62	5,6	0,056	0,37	0,050	0,40
		50	230					5,4				
		50	240					5,3				
RXM50R2V1B	FDXM50F3V1B9	50	220	MAX. 50Hz 264V MIN. 50Hz 198V	14,87	16	55	4,9	0,056	0,37	0,060	0,90
		50	230					4,7				
		50	240					4,5				
RXM50R2V1B	FNA50A2VEB9	50	220	MAX. 50Hz 264V MIN. 50Hz 198V	14,43	16	55	4,9	0,056	0,37	0,060	0,50
		50	230					4,7				
		50	240					4,5				
RXM50R2V1B	FVXM50FV1B9	50	220	MAX. 50Hz 264V MIN. 50Hz 198V	14,32	16	60	5,4	0,056	0,37	0,048	0,10
		50	230					5,2				
		50	240					5,0				
RXM60R2V1B	FTXM60R2V1B	50	220	MAX. 50Hz 264V MIN. 50Hz 198V	15,09	16	70	6,6	0,056	0,37	0,046	0,60
		50	230					6,3				
		50	240					6,0				
RXM60R2V1B	FCAG60BVEB	50	220	MAX. 50Hz 264V MIN. 50Hz 198V	14,76	16	71	6,5	0,056	0,37	0,048	0,30
		50	230					6,3				
		50	240					6,2				
RXM60R2V1B	FBA60A2VEB9	50	220	MAX. 50Hz 264V MIN. 50Hz 198V	15,86	16	66	6,1	0,056	0,37	0,070	1,30
		50	230					6,0				
		50	240					5,8				
RXM60R2V1B	FHA60AVEB9	50	220	MAX. 50Hz 264V MIN. 50Hz 198V	15,09	16	62	5,5	0,056	0,37	0,091	0,60
		50	230					5,3				
		50	240					5,1				
RXM60R2V1B	FFA60A2VEB9	50	220	MAX. 50Hz 264V MIN. 50Hz 198V	15,09	16	70	6,5	0,056	0,37	0,050	0,60
		50	230					6,3				
		50	240					6,2				
RXM60R2V1B	FDXM60F3V1B9	50	220	MAX. 50Hz 264V MIN. 50Hz 198V	15,42	16	73	6,7	0,056	0,37	0,060	0,90
		50	230					6,5				
		50	240					6,4				
RXM60R2V1B	FNA60A2VEB9	50	220	MAX. 50Hz 264V MIN. 50Hz 198V	15,09	16	73	6,7	0,056	0,37	0,060	0,60
		50	230					6,5				
		50	240					6,4				
RXM71R2V1B	FTXM71R2V1B	50	220	MAX. 50Hz 264V MIN. 50Hz 198V	19,78	20	54	9,4	0,128	0,38	0,052	0,60
		50	230					8,9				
		50	240					8,6				

Hinweise
1) Die RLA basiert auf den folgenden Bedingungen.
   Außentemperatur 35°C DB
   Innentemperatur 27°C DB / 19°C WB
2) Wählen Sie den Aderquerschnitt entsprechend MCA.
3) Die höchstzulässige Spannungsdifferenz zwischen den Phasen beträgt 2%.
4) Verwenden Sie einen Leistungsschalter statt einer Schmelzsicherung.

Symbole
MCA: Min. Amperezahl Stromkreis [A]
MFA: Max. Amperezahl Sicherung [A]
RLA: Nenn-Strombelastbarkeit [A]
OFM: Außenlüftermotor
IFM: Lüftermotor Innengerät
FLA: Volllaststrom [A]
kW: Nenn-Ausgangsleistung des Lüftermotors [kW]
RHz: Nominale Betriebsfrequenz [Hz]

4D131055

3 Elektrische Daten

3 - 1 Daten Elektrik

RXM50R

Beschränkungen für Gerätekombination		Stromversorgung					COMP		OFM		IFM	
Innengerät	Außengerät	Hz	Spannung	Spannungsbereich	MCA	MFA	RHz	RLA	kW	FLA	kW	FLA
RXM42N2V1B9	FTXM42N2V1B	50	220	Maximal 50Hz 264V	11,62	13	49	4,4	0,056	0,37	0,028	0,22
		50	230					4,2				
		50	240	Minimal 50Hz 198V				3,9				
RXM50N2V1B9	FTXM50N2V1B	50	220	Maximal 50Hz 264V	12,00	13	52	3,8	0,056	0,37	0,046	0,6
		50	230					3,5				
		50	240	Minimal 50Hz 198V				3,2				
ARXM50N2V1B9	ATXM50N2V1B	50	220	Maximal 50Hz 264V	12,00	13	52	3,8	0,056	0,37	0,046	0,6
		50	230					3,5				
		50	240	Minimal 50Hz 198V				3,2				
RXM50N2V1B9	FCAG50AVEB	50	220	Maximal 50Hz 264V	11,70	13	58	5,2	0,056	0,37	0,048	0,3
		50	230					5,0				
		50	240	Minimal 50Hz 198V				4,8				
RXM50N2V1B9	FBA50AVEB	50	220	Maximal 50Hz 264V	12,80	13	55	5,2	0,056	0,37	0,089	1,4
		50	230					5,0				
		50	240	Minimal 50Hz 198V				4,8				
RXM50N2V1B9	FHA50AVEB	50	220	Maximal 50Hz 264V	12,00	13	64	5,5	0,056	0,37	0,090	0,6
		50	230					5,3				
		50	240	Minimal 50Hz 198V				5,2				
RXM50N2V1B9	FFA50A2VEB	50	220	Maximal 50Hz 264V	11,80	13	62	5,6	0,056	0,37	0,050	0,4
		50	230					5,4				
		50	240	Minimal 50Hz 198V				5,3				
RXM50N2V1B9	FDXM50F3V1B	50	220	Maximal 50Hz 264V	12,30	13	55	4,9	0,056	0,37	0,060	0,9
		50	230					4,7				
		50	240	Minimal 50Hz 198V				4,5				
RXM50N2V1B9	FNA50A2VEB	50	220	Maximal 50Hz 264V	11,90	13	55	4,9	0,056	0,37	0,060	0,5
		50	230					4,7				
		50	240	Minimal 50Hz 198V				4,5				
RXM50N2V1B9	FVXM50FV1B	50	220	Maximal 50Hz 264V	11,50	13	60	5,4	0,056	0,37	0,048	0,1
		50	230					5,2				
		50	240	Minimal 50Hz 198V				5,0				
RXM60N2V1B9	FTXM60N2V1B	50	220	Maximal 50Hz 264V	15,13	16	66	5,9	0,056	0,37	0,046	0,6
		50	230					5,7				
		50	240	Minimal 50Hz 198V				5,5				
RXM60N2V1B9	FCAG60AVEB	50	220	Maximal 50Hz 264V	14,83	16	71	6,5	0,056	0,37	0,048	0,3
		50	230					6,3				
		50	240	Minimal 50Hz 198V				6,2				
RXM60N2V1B9	FBA60AVEB	50	220	Maximal 50Hz 264V	15,83	16	66	6,1	0,056	0,37	0,070	1,3
		50	230					6,0				
		50	240	Minimal 50Hz 198V				5,8				
RXM60N2V1B9	FHA60AVEB	50	220	Maximal 50Hz 264V	15,13	16	62	5,5	0,056	0,37	0,091	0,6
		50	230					5,3				
		50	240	Minimal 50Hz 198V				5,1				
RXM60N2V1B9	FFA60A2VEB	50	220	Maximal 50Hz 264V	15,13	16	70	6,5	0,056	0,37	0,050	0,6
		50	230					6,3				
		50	240	Minimal 50Hz 198V				6,2				
RXM60N2V1B9	FDXM60F3V1B	50	220	Maximal 50Hz 264V	15,43	16	73	6,7	0,056	0,37	0,060	0,9
		50	230					6,5				
		50	240	Minimal 50Hz 198V				6,4				
RXM60N2V1B9	FNA60A2VEB	50	220	Maximal 50Hz 264V	15,13	16	73	6,7	0,056	0,37	0,060	0,6
		50	230					6,5				
		50	240	Minimal 50Hz 198V				6,4				
RXM50R2V1B	FVXM50A2V1B	50	220	Maximal 50Hz 264V	14,04	16	58	5,3	0,056	0,37	0,037	0,14
		50	230					5,1				
		50	240	Minimal 50Hz 198V				4,9				
RXM50N2V1B9	FTXM50R2V1B	50	220	Maximal 50Hz 264V	10,69	13	54	4,7	0,056	0,37	0,046	0,6
		50	230					4,5				
		50	240	Minimal 50Hz 198V				4,3				
ARXM50N2V1B9	ATXM50R2V1B	50	220	Maximal 50Hz 264V	10,69	13	54	4,7	0,056	0,37	0,046	0,6
		50	230					4,5				
		50	240	Minimal 50Hz 198V				4,3				
RXM60N2V1B9	FTXM60R2V1B	50	220	Maximal 50Hz 264V	13,44	16	70	6,6	0,056	0,37	0,046	0,6
		50	230					6,3				
		50	240	Minimal 50Hz 198V				6,0				
RXM71N2V1B	FTXM71R2V1B	50	220	Maximal 50Hz 264V	18,30	20	54	7,9	0,128	0,38	0,052	0,34
		50	230					7,2				
		50	240	Minimal 50Hz 198V				6,9				

Hinweise

1 Die RLA basiert auf den folgenden Bedingungen.
Außentemperatur 35°C DB
Innentemperatur 27°C DB / 19°C WB

2 Wählen Sie den Ade

3 Die höchstzulässige Spannungsdifferenz zwischen den Phasen beträgt 2%.

4 Verwenden Sie einen Leistungsschalter statt einer Schmelzsicherung.

Symbole

MCA: Min. Amperezahl Stromkreis [A]
MFA: Max. Amperezahl Sicherung [A]
RLA: Nenn-Strombelastbarkeit [A]
OFM: Außenlüftermotor
IFM: Lüftermotor Innengerät
RHz: Nominale Betriebsfrequenz [Hz]
FLA: Volllast Ampere [A]
kW: Nenn-Ausgangsleistung des Lüftermotors [kW]

3D120639B

4 Leistungstabellen

4 - 1 Kühl-/Heizleistungstabellen

FBA35A9 / RXM35R

Kühlen 220-240V 50Hz

AFR	15,0
BF	0,08

Innen		Außentemperatur [°C DB]																	
EWB	EDB	20			25			30			32			35			40		
°C	°C	TC	SHC	PI	TC	SHC	PI	TC	SHC	PI	TC	SHC	PI	TC	SHC	PI	TC	SHC	PI
14	20	3,59	3,18	0,67	3,42	3,11	0,73	3,26	3,03	0,80	3,19	3,00	0,82	3,10	2,96	0,86	2,93	2,89	0,93
16	22	3,75	3,13	0,67	3,58	3,06	0,74	3,42	2,99	0,80	3,36	2,97	0,83	3,26	2,92	0,86	3,10	2,86	0,93
18	25	3,91	3,35	0,68	3,75	3,29	0,74	3,58	3,22	0,80	3,52	3,20	0,83	3,42	3,16	0,87	3,26	3,10	0,93
19	27	3,99	3,60	0,68	3,83	3,54	0,74	3,66	3,48	0,81	3,60	3,45	0,83	3,50	3,42	0,87	3,34	3,36	0,93
22	30	4,23	3,50	0,68	4,07	3,44	0,75	3,90	3,39	0,81	3,84	3,37	0,84	3,74	3,34	0,88	3,58	3,28	0,94
24	32	4,39	3,43	0,69	4,23	3,38	0,75	4,07	3,33	0,82	4,00	3,31	0,84	3,90	3,28	0,88	3,74	3,23	0,94

Heizen 220-240V 50Hz

AFR	15,0

Innen	Außentemperatur [°C WB]											
EDB	-15		-10		-5		0		6		10	
°C	TC	PI	TC	PI	TC	PI	TC	PI	TC	PI	TC	PI
15	1,86	0,80	2,23	0,84	2,61	0,88	2,98	0,92	4,14	0,97	4,50	1,01
20	1,75	0,82	2,12	0,86	2,50	0,90	2,87	0,95	4,00	1,00	4,36	1,03
22	1,70	0,83	2,07	0,87	2,45	0,91	2,82	0,95	3,94	1,00	4,31	1,04
24	1,65	0,84	2,03	0,88	2,40	0,92	2,78	0,96	3,89	1,01	4,25	1,05
25	1,63	0,85	2,01	0,89	2,38	0,93	2,76	0,97	3,86	1,02	4,22	1,05
27	1,59	0,85	1,96	0,90	2,33	0,94	2,71	0,98	3,81	1,03	4,17	1,06

Symbole

TC: Gesamtleistung [kW]
PI: Leistungsaufnahme [kW]
SHC: Sensible Wärmeleistung [kW]
AFR: Luftdurchsatz [m³/min]
BF: Bypassfaktor
EWB: Eingangs-Feuchttemperatur (°C TK)
EDB: Eingangs-Trockentemperatur (°C FK)

Hinweise

1. Die angegebenen Bemessungswerte sind Netto-Kapazitäten, die einen Abzug für die Wärme des Motors des Innenventilators enthalten.
2. Die Zellen in Fettdruck geben die Standardbedingungen an.
3. Gesamtkapazität, Eingangsleistung und sensible Wärmekapazität müssen mithilfe von Interpolation und der Zahlen in der Tabelle berechnet werden (Zahlen außerhalb des Tabellenbereichs dürfen nicht für die Berechnung verwendet werden).
4. Falls die sensible Wärmekapazität nicht in der Tabelle angegeben ist, berechnen Sie diese bitte anhand einer Annäherung zwischen zwei Werten im direkten Verhältnis.
5. Die oben aufgeführten Leistungen gelten für folgende Bedingungen:
   Entsprechende Kältemittelrohrlänge: 5 m
   Höhenunterschied: 0m
6. Luftdurchsatz und Bypassfaktor sind in der Tabelle angegeben.

3D110072B

FBA50A9 / RXM50R

Kühlen 50 Hz 220 - 240 V

AFR	15,0
BF	0,13

Innentemperatur		Außentemperatur [°C DB]																	
EWB	EDB	20			25			30			32			35			40		
°C	°C	TC	SHC	PI	TC	SHC	PI	TC	SHC	PI	TC	SHC	PI	TC	SHC	PI	TC	SHC	PI
14,0	20	5,12	3,84	1,08	4,89	3,72	1,18	4,66	3,61	1,29	4,56	3,56	1,33	4,42	3,49	1,39	4,19	3,38	1,50
16,0	22	5,35	3,77	1,09	5,12	3,66	1,19	4,89	3,55	1,29	4,79	3,51	1,34	4,65	3,45	1,40	4,42	3,34	1,50
18,0	25	5,58	3,95	1,09	5,35	3,85	1,20	5,12	3,75	1,30	5,02	3,71	1,34	4,88	3,66	1,40	4,65	3,56	1,51
19,0	27	5,70	4,18	1,10	5,47	4,08	1,20	5,23	3,98	1,30	5,14	3,94	1,35	5,00	3,89	1,41	4,77	3,79	1,51
22,0	30	6,04	4,03	1,11	5,81	3,94	1,21	5,58	3,86	1,31	5,49	3,82	1,35	5,35	3,77	1,42	5,11	3,69	1,52
24,0	32	6,27	3,92	1,11	6,04	3,85	1,22	5,81	3,77	1,32	5,72	3,74	1,36	5,58	3,69	1,42	5,34	3,62	1,53

Heizen 50 Hz 220 - 240 V

AFR	15,0

Innentemperatur	Außentemperatur [°C WB]											
EDB	-15		-10		-5		0		6		10	
°C	TC	PI	TC	PI	TC	PI	TC	PI	TC	PI	TC	PI
15,0	2,56	1,16	3,07	1,21	3,59	1,27	4,10	1,33	5,69	1,40	6,19	1,45
20,0	2,40	1,19	2,92	1,25	3,43	1,31	3,95	1,37	5,50	1,44	6,00	1,48
22,0	2,34	1,20	2,85	1,26	3,37	1,32	3,88	1,38	5,42	1,45	5,92	1,50
24,0	2,27	1,21	2,79	1,27	3,30	1,33	3,82	1,39	5,35	1,46	5,84	1,51
25,0	2,24	1,22	2,76	1,28	3,27	1,34	3,79	1,40	5,31	1,47	5,81	1,52
27,0	2,18	1,23	2,69	1,29	3,21	1,35	3,73	1,41	5,23	1,48	5,73	1,53

Symbole

AFR: Luftdurchsatz [m³/min]
BF: Bypassfaktor
EWB: Eingangs-Feuchttemperatur (°C TK)
EDB: Eingangs-Trockentemperatur (°C FK)
TC: Gesamtleistung [kW]
SHC: Sensible Wärmeleistung [kW]
PI: Leistungsaufnahme [kW]

Hinweise

1. Die angegebenen Bemessungswerte sind Netto-Kapazitäten, die einen Abzug für die Wärme des Motors des Innenventilators enthalten.
2. In der Abbildung zeigt die Markierung mit □ die Nennkapazität und den Nennkoeffizient der Leistungsaufnahme.
3. Gesamtkapazität, Eingangsleistung und sensible Wärmekapazität müssen mithilfe von Interpolation und der Zahlen in der Tabelle berechnet werden (Zahlen außerhalb des Tabellenbereichs dürfen nicht für die Berechnung verwendet werden).
4. Falls die sensible Wärmekapazität nicht in der Tabelle angegeben ist, berechnen Sie diese bitte anhand einer Annäherung zwischen zwei Werten im direkten Verhältnis.
5. Die oben aufgeführten Leistungen gelten für folgende Bedingungen:
   Entsprechende Kältemittelrohrlänge: 5 m
   Höhenunterschied: 0m
6. Luftdurchsatz und Bypassfaktor sind in der Tabelle angegeben.

3D110073C

4 Leistungstabellen

4 - 1 Kühl-/Heizleistungstabellen

FBA60A9 / RXM60R

Kühlen 50 Hz 220 - 240 V

AFR	18,0
BF	0,15

Innentemperatur		Außentemperatur [°C DB]																	
EWB	EDB	20			25			30			32			35			40		
°C	°C	TC	SHC	PI	TC	SHC	PI	TC	SHC	PI	TC	SHC	PI	TC	SHC	PI	TC	SHC	PI
14,0	20	5,84	4,42	1,26	5,57	4,28	1,38	5,31	4,16	1,50	5,20	4,10	1,55	5,04	4,03	1,62	4,78	3,90	1,74
16,0	22	6,10	4,34	1,26	5,84	4,22	1,38	5,57	4,09	1,51	5,47	4,05	1,55	5,31	3,97	1,63	5,04	3,86	1,75
18,0	25	6,36	4,56	1,27	6,10	4,44	1,39	5,83	4,33	1,51	5,73	4,29	1,56	5,57	4,22	1,63	5,30	4,11	1,76
19,0	27	6,50	4,82	1,27	6,23	4,71	1,40	5,97	4,60	1,52	5,86	4,56	1,57	5,70	4,49	1,64	5,43	4,39	1,76
22,0	30	6,89	4,65	1,29	6,62	4,55	1,41	6,36	4,46	1,53	6,25	4,42	1,58	6,09	4,36	1,65	5,83	4,27	1,77
24,0	32	7,15	4,53	1,29	6,89	4,44	1,41	6,62	4,36	1,54	6,52	4,32	1,58	6,36	4,27	1,66	6,09	4,18	1,78

Heizen 50 Hz 220 - 240 V

AFR	18,0

Innentemperatur	Außentemperatur [°C WB]											
EDB	-15		-10		-5		0		6		10	
°C	TC	PI	TC	PI	TC	PI	TC	PI	TC	PI	TC	PI
15,0	3,39	1,52	4,08	1,60	4,76	1,67	5,44	1,75	7,24	1,84	7,87	1,91
20,0	3,18	1,56	3,87	1,64	4,55	1,72	5,23	1,79	7,00	1,89	7,63	1,95
22,0	3,10	1,58	3,78	1,66	4,47	1,73	5,15	1,81	6,90	1,90	7,54	1,97
24,0	3,02	1,59	3,70	1,67	4,38	1,75	5,07	1,83	6,81	1,92	7,44	1,98
25,0	2,97	1,60	3,66	1,68	4,34	1,76	5,03	1,84	6,76	1,93	7,39	1,99
27,0	2,89	1,62	3,57	1,70	4,26	1,78	4,94	1,85	6,66	1,95	7,29	2,01

Symbole

AFR: Luftdurchsatz [m³/min]
BF: Bypassfaktor
EWB: Eingangs-Feuchttemperatur (°C TK)
EDB: Eingangs-Trockentemperatur (°C FK)
TC: Gesamtleistung [kW]
SHC: Sensible Wärmeleistung [kW]
PI: Leistungsaufnahme [kW]

Hinweise

1. Die angegebenen Bemessungswerte sind Netto-Kapazitäten, die einen Abzug für die Wärme des Motors des Innenventilators enthalten.
2. In der Abbildung zeigt die Markierung mit □ die Nennkapazität und den Nennkoeffizient der Leistungsaufnahme.
3. Gesamtkapazität, Eingangsleistung und sensible Wärmekapazität müssen mithilfe von Interpolation und der Zahlen in der Tabelle berechnet werden (Zahlen außerhalb des Tabellenbereichs dürfen nicht für die Berechnung verwendet werden).
4. Falls die sensible Wärmekapazität nicht in der Tabelle angegeben ist, berechnen Sie diese bitte anhand einer Annäherung zwischen zwei Werten im direkten Verhältnis.
5. Die oben aufgeführten Leistungen gelten für folgende Bedingungen:
   Entsprechende Kältemittelrohrlänge: 5 m
   Höhenunterschied: 0m
6. Luftdurchsatz und Bypassfaktor sind in der Tabelle angegeben.

3D110074C

FCAG35B / RXM35R

Kühlen 220-240V 50Hz

AFR	12,5
BF	0,4

Innen		Außentemperatur [°C DB]																	
EWB	EDB	20			25			30			32			35			40		
°C	°C	TC	SHC	PI	TC	SHC	PI	TC	SHC	PI	TC	SHC	PI	TC	SHC	PI	TC	SHC	PI
14	20	3,08	2,27	0,63	3,08	2,27	0,72	3,08	2,27	0,81	3,08	2,27	0,85	3,01	2,24	0,89	2,85	2,16	0,96
16	22	3,64	2,44	0,70	3,48	2,36	0,76	3,32	2,28	0,83	3,26	2,25	0,86	3,17	2,21	0,90	3,01	2,13	0,96
18	25	3,80	2,54	0,70	3,64	2,46	0,77	3,48	2,39	0,83	3,42	2,36	0,86	3,32	2,32	0,90	3,16	2,25	0,97
19	27	3,87	2,66	0,70	3,72	2,59	0,77	3,56	2,52	0,84	3,49	2,49	0,86	3,40	2,45	0,90	3,24	2,39	0,97
22	30	4,11	2,56	0,71	3,95	2,50	0,77	3,79	2,44	0,84	3,73	2,41	0,87	3,63	2,38	0,91	3,48	2,32	0,97
24	32	4,27	2,49	0,71	4,11	2,43	0,78	3,95	2,37	0,85	3,89	2,35	0,87	3,79	2,32	0,91	3,63	2,26	0,98

Heizen 220-240V 50Hz

AFR	12,5

Innen	Außentemperatur [°C WB]											
EDB	-15		-10		-5		0		6		10	
°C	TC	PI	TC	PI	TC	PI	TC	PI	TC	PI	TC	PI
15	1,95	0,97	2,35	1,01	2,74	1,06	3,13	1,11	4,34	1,17	4,72	1,21
20	1,83	0,99	2,23	1,04	2,62	1,09	3,01	1,14	4,20	1,20	4,58	1,24
22	1,78	1,00	2,18	1,05	2,57	1,10	2,97	1,15	4,14	1,21	4,52	1,25
24	1,74	1,01	2,13	1,06	2,52	1,11	2,92	1,16	4,08	1,22	4,46	1,26
25	1,71	1,02	2,11	1,07	2,50	1,12	2,89	1,17	4,06	1,23	4,43	1,27
27	1,66	1,03	2,06	1,08	2,45	1,13	2,85	1,18	4,00	1,24	4,38	1,28

Symbole

TC: Gesamtleistung [kW]
PI: Leistungsaufnahme [kW]
SHC: Sensible Wärmeleistung [kW]
AFR: Luftdurchsatz [m³/min]
BF: Bypassfaktor
EWB: Eingangs-Feuchttemperatur (°C TK)
EDB: Eingangs-Trockentemperatur (°C FK)

Hinweise

1. Die angegebenen Bemessungswerte sind Netto-Kapazitäten, die einen Abzug für die Wärme des Motors des Innenventilators enthalten.
2. Die Zellen in Fettdruck geben die Standardbedingungen an.
3. Gesamtkapazität, Eingangsleistung und sensible Wärmekapazität müssen mithilfe von Interpolation und der Zahlen in der Tabelle berechnet werden (Zahlen außerhalb des Tabellenbereichs dürfen nicht für die Berechnung verwendet werden).
4. Falls die sensible Wärmekapazität nicht in der Tabelle angegeben ist, berechnen Sie diese bitte anhand einer Annäherung zwischen zwei Werten im direkten Verhältnis.
5. Die oben aufgeführten Leistungen gelten für folgende Bedingungen:
   Entsprechende Kältemittelrohrlänge: 5 m
   Höhenunterschied: 0m
6. Luftdurchsatz und Bypassfaktor sind in der Tabelle angegeben.

3D110075C

4 Leistungstabellen

4 - 1 Kühl-/Heizleistungstabellen

FCAG50B / RXM50R

AFR	12,6
BF	0,22

Kühlen 50 Hz 220 - 240 V

Innentemperatur		Außentemperatur [°C DB]																	
EWB	EDB	20			25			30			32			35			40		
°C	°C	TC	SHC	PI	TC	SHC	PI	TC	SHC	PI	TC	SHC	PI	TC	SHC	PI	TC	SHC	PI
14,0	20	4,03	2,98	0,91	4,03	2,98	1,04	4,03	2,98	1,17	4,03	2,98	1,23	4,03	2,98	1,31	4,03	2,98	1,46
16,0	22	5,13	3,37	1,05	5,12	3,37	1,18	4,89	3,25	1,28	4,79	3,21	1,33	4,65	3,14	1,39	4,42	3,03	1,49
18,0	25	5,58	3,61	1,08	5,35	3,50	1,19	5,12	3,39	1,29	5,02	3,35	1,33	4,88	3,28	1,39	4,65	3,18	1,50
19,0	27	5,70	3,77	1,09	5,47	3,66	1,19	5,23	3,55	1,29	5,14	3,51	1,34	5,00	3,45	1,40	4,77	3,35	1,50
22,0	30	6,04	3,62	1,10	5,81	3,52	1,20	5,58	3,43	1,30	5,49	3,39	1,34	5,35	3,34	1,41	5,11	3,25	1,51
24,0	32	6,27	3,51	1,10	6,04	3,42	1,21	5,81	3,34	1,31	5,72	3,30	1,35	5,58	3,25	1,41	5,34	3,17	1,52

Heizen 50 Hz 220 - 240 V

AFR	12,6

Innentemperatur	Außentemperatur [°C WB]											
EDB	-15		-10		-5		0		6		10	
°C	TC	PI	TC	PI	TC	PI	TC	PI	TC	PI	TC	PI
15,0	2,79	1,30	3,35	1,37	3,91	1,44	4,48	1,50	6,21	1,59	6,75	1,64
20,0	2,62	1,34	3,18	1,41	3,74	1,47	4,31	1,54	6,00	1,62	6,54	1,68
22,0	2,55	1,36	3,11	1,42	3,67	1,49	4,24	1,56	5,92	1,64	6,31	1,69
24,0	2,48	1,37	3,04	1,44	3,61	1,50	4,17	1,57	5,83	1,65	5,86	1,70
25,0	2,45	1,38	3,01	1,44	3,57	1,51	4,13	1,58	5,63	1,66	5,63	1,71
27,0	2,38	1,39	2,94	1,46	3,50	1,53	4,06	1,59	5,18	1,67	5,18	1,73

Symbole

AFR: Luftdurchsatz [m³/min]
BF: Bypassfaktor
EWB: Eingangs-Feuchttemperatur (°C TK)
EDB: Eingangs-Trockentemperatur (°C FK)
TC: Gesamtleistung [kW]
SHC: Sensible Wärmeleistung [kW]
PI: Leistungsaufnahme [kW]

Hinweise

1. Die angegebenen Bemessungswerte sind Netto-Kapazitäten, die einen Abzug für die Wärme des Motors des Innenventilators enthalten.
2. In der Abbildung zeigt die Markierung mit □ die Nennkapazität und den Nennkoeffizient der Leistungsaufnahme.
3. Gesamtkapazität, Eingangsleistung und sensible Wärmekapazität müssen mithilfe von Interpolation und der Zahlen in der Tabelle berechnet werden (Zahlen außerhalb des Tabellenbereichs dürfen nicht für die Berechnung verwendet werden).
4. Falls die sensible Wärmekapazität nicht in der Tabelle angegeben ist, berechnen Sie diese bitte anhand einer Annäherung zwischen zwei Werten im direkten Verhältnis.
5. Die oben aufgeführten Leistungen gelten für folgende Bedingungen:
   Entsprechende Kältemittelrohrlänge: 5 m
   Höhenunterschied: 0m
6. Luftdurchsatz und Bypassfaktor sind in der Tabelle angegeben.

3D110076D

FCAG60B / RXM60R

AFR	13,6
BF	0,2

Kühlen 50 Hz 220 - 240 V

Innentemperatur		Außentemperatur [°C DB]																	
EWB	EDB	20			25			30			32			35			40		
°C	°C	TC	SHC	PI	TC	SHC	PI	TC	SHC	PI	TC	SHC	PI	TC	SHC	PI	TC	SHC	PI
14,0	20	4,47	3,30	1,12	4,47	3,30	1,28	4,47	3,30	1,44	4,47	3,30	1,51	4,47	3,30	1,61	4,47	3,30	1,78
16,0	22	5,68	3,73	1,27	5,68	3,73	1,43	5,57	3,68	1,58	5,47	3,63	1,63	5,31	3,55	1,71	5,04	3,42	1,84
18,0	25	6,36	4,09	1,34	6,10	3,96	1,16	5,83	3,83	1,59	5,73	3,78	1,64	5,57	3,71	1,72	5,30	3,59	1,85
19,0	27	6,50	4,26	1,34	6,23	4,14	1,47	5,97	4,01	1,59	5,86	3,97	1,65	5,70	3,89	1,72	5,43	3,78	1,85
22,0	30	6,89	4,09	1,35	6,62	3,98	1,48	6,36	3,87	1,61	6,25	3,83	1,66	6,09	3,76	1,73	5,83	3,66	1,86
24,0	32	7,15	3,96	1,36	6,89	3,86	1,49	6,62	3,76	1,61	6,52	3,73	1,66	6,36	3,67	1,74	6,09	3,57	1,87

Heizen 50 Hz 220 - 240 V

AFR	13,6

Innentemperatur	Außentemperatur [°C WB]											
EDB	-15		-10		-5		0		6		10	
°C	TC	PI	TC	PI	TC	PI	TC	PI	TC	PI	TC	PI
15,0	3,39	1,67	4,08	1,75	4,76	1,84	5,44	1,92	7,24	2,02	7,87	2,09
20,0	3,18	1,71	3,87	1,80	4,55	1,88	5,23	1,97	7,00	2,07	7,63	2,14
22,0	3,10	1,73	3,78	1,82	4,47	1,90	5,15	1,99	6,90	2,09	7,54	2,16
24,0	3,02	1,75	3,70	1,84	4,38	1,92	5,07	2,01	6,81	2,11	7,38	2,18
25,0	2,97	1,76	3,66	1,84	4,34	1,93	5,03	2,02	6,76	2,12	7,13	2,19
27,0	2,89	1,78	3,57	1,86	4,26	1,95	4,94	2,03	6,64	2,14	6,64	2,20

Symbole

AFR: Luftdurchsatz [m³/min]
BF: Bypassfaktor
EWB: Eingangs-Feuchttemperatur (°C TK)
EDB: Eingangs-Trockentemperatur (°C FK)
TC: Gesamtleistung [kW]
SHC: Sensible Wärmeleistung [kW]
PI: Leistungsaufnahme [kW]

Hinweise

1. Die angegebenen Bemessungswerte sind Netto-Kapazitäten, die einen Abzug für die Wärme des Motors des Innenventilators enthalten.
2. In der Abbildung zeigt die Markierung mit □ die Nennkapazität und den Nennkoeffizient der Leistungsaufnahme.
3. Gesamtkapazität, Eingangsleistung und sensible Wärmekapazität müssen mithilfe von Interpolation und der Zahlen in der Tabelle berechnet werden (Zahlen außerhalb des Tabellenbereichs dürfen nicht für die Berechnung verwendet werden).
4. Falls die sensible Wärmekapazität nicht in der Tabelle angegeben ist, berechnen Sie diese bitte anhand einer Annäherung zwischen zwei Werten im direkten Verhältnis.
5. Die oben aufgeführten Leistungen gelten für folgende Bedingungen:
   Entsprechende Kältemittelrohrlänge: 5 m
   Höhenunterschied: 0m
6. Luftdurchsatz und Bypassfaktor sind in der Tabelle angegeben.

3D110077D

4 Leistungstabellen

4 - 1 Kühl-/Heizleistungstabellen

FDXM25F9 / RXM25R

Kühlen 50Hz 220-240V

AFR	8,7
BF	0,17

Innentemperatur		Außentemperatur [°C DB]																	
EWB	EDB	20			25			30			32			35			40		
°C	°C	TC	SHC	PI	TC	SHC	PI	TC	SHC	PI	TC	SHC	PI	TC	SHC	PI	TC	SHC	PI
14,0	20	2,46	1,94	0,49	2,35	1,88	0,54	2,24	1,83	0,59	2,19	1,81	0,61	2,12	1,78	0,63	2,01	1,73	0,68
16,0	22	2,57	1,91	0,50	2,46	1,86	0,54	2,35	1,81	0,59	2,30	1,79	0,61	2,23	1,76	0,64	2,12	1,71	0,68
18,0	25	2,68	2,01	0,50	2,57	1,97	0,55	2,46	1,92	0,59	2,41	1,90	0,61	2,34	1,87	0,64	2,23	1,83	0,69
19,0	27	2,74	2,14	0,50	2,62	2,09	0,55	2,51	2,05	0,59	2,47	2,03	0,61	2,40	2,00	0,64	2,29	1,96	0,69
22,0	30	2,90	2,07	0,50	2,79	2,03	0,55	2,68	1,99	0,60	2,63	1,97	0,62	2,57	1,95	0,65	2,45	1,91	0,69
24,0	32	3,01	2,02	0,51	2,90	1,98	0,55	2,79	1,95	0,60	2,74	1,93	0,62	2,68	1,91	0,65	2,56	1,88	0,70

Heizen 50Hz 220-240V

AFR	8,7

Innentemperatur	Außentemperatur [°C WB]											
EDB	-15		-10		-5		0		6		10	
°C	TC	PI	TC	PI	TC	PI	TC	PI	TC	PI	TC	PI
15,0	1,49	0,64	1,79	0,68	2,09	0,71	2,39	0,74	3,31	0,78	3,60	0,81
20,0	1,40	0,66	1,70	0,69	2,00	0,73	2,30	0,76	3,20	0,80	3,49	0,83
22,0	1,36	0,67	1,66	0,70	1,96	0,73	2,26	0,77	3,16	0,81	3,44	0,83
24,0	1,32	0,68	1,62	0,71	1,92	0,74	2,22	0,77	3,11	0,81	3,40	0,84
25,0	1,30	0,68	1,60	0,71	1,90	0,75	2,20	0,78	3,09	0,82	3,38	0,84
27,0	1,27	0,69	1,57	0,72	1,87	0,75	2,17	0,79	3,05	0,83	3,33	0,85

Symbole

AFR: Luftdurchsatz [m³/min]
BF: Bypassfaktor
EVB: Eingangs-Feuchttemperatur (°C TK)
EDB: Eingangs-Trockentemperatur (°C FK)
TC: Gesamtleistung [kW]
SHC: Sensible Wärmeleistung [kW]
PI: Leistungsaufnahme [kW]

Hinweise

1. Die angegebenen Bemessungswerte sind Netto-Kapazitäten, die einen Abzug für die Wärme des Motors des Innenventilators enthalten.
2. In der Abbildung zeigt die Markierung mit □die Nennkapazität und den Nennkoeffizient der Leistungsaufnahme.
3. Gesamtkapazität, Eingangsleistung und sensible Wärmekapazität müssen mithilfe von Interpolation und der Zahlen in der Tabelle berechnet werden (Zahlen außerhalb des Tabellenbereichs dürfen nicht für die Berechnung verwendet werden).
4. Falls die sensible Wärmekapazität nicht in der Tabelle angegeben ist, berechnen Sie diese bitte anhand einer Annäherung zwischen zwei Werten im direkten Verhältnis.
5. Die oben aufgeführten Leistungen gelten für folgende Bedingungen:
   Entsprechende Kältemittelrohrlänge: 5 m
   Höhenunterschied: 0m
6. Luftdurchsatz und Bypassfaktor sind in der Tabelle angegeben.

3D110078B

FDXM35F9 / RXM35R

Kühlen 220-240V 50Hz

AFR	8,7
BF	0,17

Innen		Außentemperatur [°C DB]																	
EWB	EDB	20			25			30			32			35			40		
°C	°C	TC	SHC	PI	TC	SHC	PI	TC	SHC	PI	TC	SHC	PI	TC	SHC	PI	TC	SHC	PI
14	20	2,96	2,19	0,78	2,96	2,19	0,89	2,96	2,19	1,01	2,96	2,19	1,05	2,96	2,19	1,13	2,85	2,13	1,22
16	22	3,64	2,42	0,89	3,48	2,34	0,97	3,32	2,26	1,06	3,26	2,23	1,09	3,17	2,18	1,14	3,01	2,11	1,23
18	25	3,80	2,51	0,89	3,64	2,43	0,98	3,48	2,36	1,06	3,42	2,33	1,10	3,32	2,29	1,15	3,16	2,22	1,23
19	27	3,87	2,63	0,89	3,72	2,55	0,98	3,56	2,48	1,06	3,49	2,46	1,10	3,40	2,42	1,15	3,24	2,35	1,23
22	30	4,11	2,52	0,90	3,95	2,46	0,99	3,79	2,40	1,07	3,73	2,38	1,11	3,63	2,34	1,16	3,48	2,28	1,24
24	32	4,27	2,45	0,91	4,11	2,39	0,99	3,95	2,34	1,08	3,89	2,32	1,11	3,79	2,28	1,16	3,63	2,23	1,25

Heizen 220-240V 50Hz

AFR	8,7

Innen	Außentemperatur [°C WB]											
EDB	-15		-10		-5		0		6		10	
°C	TC	PI	TC	PI	TC	PI	TC	PI	TC	PI	TC	PI
15	1,86	0,92	2,23	0,97	2,61	1,02	2,98	1,07	4,14	1,12	4,50	1,16
20	1,75	0,95	2,12	1,00	2,50	1,05	2,87	1,09	4,00	1,15	4,36	1,19
22	1,70	0,96	2,07	1,01	2,45	1,06	2,82	1,10	3,94	1,16	4,31	1,20
24	1,65	0,97	2,03	1,02	2,40	1,07	2,78	1,11	3,89	1,17	4,25	1,21
25	1,63	0,98	2,01	1,02	2,38	1,07	2,76	1,12	3,86	1,18	4,22	1,21
27	1,59	0,99	1,96	1,03	2,33	1,08	2,71	1,13	3,81	1,19	4,02	1,21

Symbole
TC: Gesamtleistung [kW]
PI: Leistungsaufnahme [kW]
SHC: Sensible Wärmeleistung [kW]
AFR: Luftdurchsatz [m³/min]
BF: Bypassfaktor
EWB: Eingangs-Feuchttemperatur (°C TK)
EDB: Eingangs-Trockentemperatur (°C FK)

Hinweise
1. Die angegebenen Bemessungswerte sind Netto-Kapazitäten, die einen Abzug für die Wärme des Motors des Innenventilators enthalten.
2. Die Zellen in Fettdruck geben die Standardbedingungen an.
3. Gesamtkapazität, Eingangsleistung und sensible Wärmekapazität müssen mithilfe von Interpolation und der Zahlen in der Tabelle berechnet werden (Zahlen außerhalb des Tabellenbereichs dürfen nicht für die Berechnung verwendet werden).
4. Falls die sensible Wärmekapazität nicht in der Tabelle angegeben ist, berechnen Sie diese bitte anhand einer Annäherung zwischen zwei Werten im direkten Verhältnis.
5. Die oben aufgeführten Leistungen gelten für folgende Bedingungen:
   Entsprechende Kältemittelrohrlänge: 5 m
   Höhenunterschied: 0m
6. Luftdurchsatz und Bypassfaktor sind in der Tabelle angegeben.

3D110079B

4 Leistungstabellen

4 - 1 Kühl-/Heizleistungstabellen

FDXM50F9 / RXM50R

Kühlen 50 Hz 220 - 240 V

AFR	15,8
BF	0,11

Innentemperatur		Außentemperatur [°C DB]																	
EWB	EDB	20			25			30			32			35			40		
°C	°C	TC	SHC	PI	TC	SHC	PI	TC	SHC	PI	TC	SHC	PI	TC	SHC	PI	TC	SHC	PI
14,0	20	4,38	3,24	1,15	4,38	3,24	1,30	4,38	3,24	1,46	4,38	3,24	1,53	4,38	3,24	1,61	4,17	3,13	1,75
16,0	22	5,35	3,56	1,27	5,12	3,44	1,40	4,89	3,33	1,52	4,79	3,28	1,57	4,65	3,22	1,62	4,37	3,08	1,75
18,0	25	5,58	3,70	1,28	5,35	3,59	1,40	5,12	3,48	1,52	5,02	3,44	1,57	4,88	3,38	1,63	4,58	3,24	1,75
19,0	27	5,70	3,87	1,28	5,47	3,76	1,41	5,23	3,66	1,53	5,14	3,62	1,58	5,00	3,56	1,63	4,68	3,42	1,75
22,0	30	6,04	3,72	1,30	5,81	3,63	1,42	5,58	3,54	1,54	5,49	3,50	1,59	5,35	3,45	1,65	4,97	3,31	1,75
24,0	32	6,27	3,61	1,30	6,04	3,53	1,42	5,81	3,45	1,55	5,72	3,41	1,60	5,58	3,36	1,66	5,17	3,22	1,75

Heizen 50 Hz 220 - 240 V

AFR	15,8

Innentemperatur	Außentemperatur [°C WB]											
EDB	-15		-10		-5		0		6		10	
°C	TC	PI	TC	PI	TC	PI	TC	PI	TC	PI	TC	PI
15,0	2,70	1,51	3,24	1,58	3,78	1,66	4,33	1,74	6,00	1,83	6,52	1,89
20,0	2,53	1,55	3,07	1,62	3,62	1,70	4,16	1,78	5,80	1,87	6,32	1,93
22,0	2,46	1,56	3,01	1,64	3,55	1,72	4,10	1,80	5,72	1,89	6,24	1,95
24,0	2,40	1,58	2,94	1,66	3,49	1,74	4,03	1,81	5,64	1,90	5,96	1,97
25,0	2,36	1,59	2,91	1,67	3,45	1,74	4,00	1,82	5,60	1,91	5,73	1,97
27,0	2,30	1,61	2,84	1,68	3,39	1,76	3,93	1,84	5,27	1,93	5,27	1,99

Symbole

AFR: Luftdurchsatz [m³/min]
BF: Bypassfaktor
EWB: Eingangs-Feuchttemperatur (°C TK)
EDB: Eingangs-Trockentemperatur (°C FK)
TC: Gesamtleistung [kW]
SHC: Sensible Wärmeleistung [kW]
PI: Leistungsaufnahme [kW]

Hinweise

1. Die angegebenen Bemessungswerte sind Netto-Kapazitäten, die einen Abzug für die Wärme des Motors des Innenventilators enthalten.
2. In der Abbildung zeigt die Markierung mit □ die Nennkapazität und den Nennkoeffizient der Leistungsaufnahme.
3. Gesamtkapazität, Eingangsleistung und sensible Wärmekapazität müssen mithilfe von Interpolation und der Zahlen in der Tabelle berechnet werden (Zahlen außerhalb des Tabellenbereichs dürfen nicht für die Berechnung verwendet werden).
4. Falls die sensible Wärmekapazität nicht in der Tabelle angegeben ist, berechnen Sie diese bitte anhand einer Annäherung zwischen zwei Werten im direkten Verhältnis.
5. Die oben aufgeführten Leistungen gelten für folgende Bedingungen:
   Entsprechende Kältemittelrohrlänge: 5 m
   Höhenunterschied: 0m
6. Luftdurchsatz und Bypassfaktor sind in der Tabelle angegeben.

3D110080C

FDXM60F9 / RXM60R

Kühlen 50 Hz 220 - 240 V

AFR	16,0
BF	0,12

Innentemperatur		Außentemperatur [°C DB]																	
EWB	EDB	20			25			30			32			35			40		
°C	°C	TC	SHC	PI	TC	SHC	PI	TC	SHC	PI	TC	SHC	PI	TC	SHC	PI	TC	SHC	PI
14,0	20	5,78	4,27	1,53	5,78	4,27	1,72	5,59	4,17	1,89	5,48	4,11	1,95	5,31	4,03	2,03	4,37	3,58	2,01
16,0	22	6,42	4,38	1,59	6,14	4,24	1,74	5,86	4,11	1,90	5,75	4,06	1,96	5,59	3,98	2,04	4,59	3,53	2,01
18,0	25	6,70	4,57	1,60	6,42	4,44	1,75	6,14	4,32	1,91	6,03	4,27	1,97	5,86	4,20	2,05	4,81	3,75	2,01
19,0	27	6,84	4,80	1,60	6,56	4,68	1,76	6,28	4,56	1,91	6,17	4,51	1,97	6,00	4,44	2,05	4,92	4,00	2,01
22,0	30	7,25	4,62	1,62	6,97	4,52	1,77	6,69	4,41	1,92	6,58	4,37	1,98	6,41	4,31	2,07	5,24	3,89	2,01
24,0	32	7,53	4,50	1,63	7,25	4,40	1,78	6,97	4,30	1,93	6,86	4,26	1,99	6,69	4,21	2,07	5,46	3,80	2,01

Heizen 50 Hz 220 - 240 V

AFR	16,0

Innentemperatur	Außentemperatur [°C WB]											
EDB	-15		-10		-5		0		6		10	
°C	TC	PI	TC	PI	TC	PI	TC	PI	TC	PI	TC	PI
15,0	3,39	1,75	4,08	1,84	4,76	1,93	5,44	2,02	7,24	2,13	7,87	2,20
20,0	3,18	1,80	3,87	1,89	4,55	1,98	5,23	2,07	7,00	2,18	7,63	2,25
22,0	3,10	1,82	3,78	1,91	4,47	2,00	5,15	2,09	6,90	2,20	7,54	2,27
24,0	3,02	1,84	3,70	1,93	4,38	2,02	5,07	2,11	6,81	2,22	7,44	2,29
25,0	2,97	1,85	3,66	1,94	4,34	2,03	5,03	2,12	6,76	2,23	7,39	2,30
27,0	2,89	1,87	3,57	1,96	4,26	2,05	4,94	2,14	6,66	2,25	7,29	2,32

Symbole

AFR: Luftdurchsatz [m³/min]
BF: Bypassfaktor
EWB: Eingangs-Feuchttemperatur (°C TK)
EDB: Eingangs-Trockentemperatur (°C FK)
TC: Gesamtleistung [kW]
SHC: Sensible Wärmeleistung [kW]
PI: Leistungsaufnahme [kW]

Hinweise

1. Die angegebenen Bemessungswerte sind Netto-Kapazitäten, die einen Abzug für die Wärme des Motors des Innenventilators enthalten.
2. In der Abbildung zeigt die Markierung mit □ die Nennkapazität und den Nennkoeffizient der Leistungsaufnahme.
3. Gesamtkapazität, Eingangsleistung und sensible Wärmekapazität müssen mithilfe von Interpolation und der Zahlen in der Tabelle berechnet werden (Zahlen außerhalb des Tabellenbereichs dürfen nicht für die Berechnung verwendet werden).
4. Falls die sensible Wärmekapazität nicht in der Tabelle angegeben ist, berechnen Sie diese bitte anhand einer Annäherung zwischen zwei Werten im direkten Verhältnis.
5. Die oben aufgeführten Leistungen gelten für folgende Bedingungen:
   Entsprechende Kältemittelrohrlänge: 5 m
   Höhenunterschied: 0m
6. Luftdurchsatz und Bypassfaktor sind in der Tabelle angegeben.

3D110081C

4 Leistungstabellen

4 - 1 Kühl-/Heizleistungstabellen

FFA25A9 / RXM25R

Kühlen 50Hz 220-240V

AFR	9,0
BF	0,24

Innentemperatur		Außentemperatur [°C DB]																	
EWB	EDB	20			25			30			32			35			40		
°C	°C	TC	SHC	PI	TC	SHC	PI	TC	SHC	PI	TC	SHC	PI	TC	SHC	PI	TC	SHC	PI
14,0	20	2,56	1,95	0,42	2,44	1,89	0,46	2,33	1,84	0,50	2,28	1,81	0,52	2,21	1,78	0,54	2,10	1,72	0,58
16,0	22	2,68	1,92	0,42	2,56	1,86	0,46	2,44	1,81	0,50	2,40	1,79	0,52	2,33	1,76	0,54	2,21	1,71	0,58
18,0	25	2,79	2,01	0,42	2,68	1,96	0,46	2,56	1,92	0,51	2,51	1,90	0,52	2,44	1,87	0,55	2,33	1,82	0,59
19,0	27	2,85	2,13	0,43	2,73	2,08	0,47	2,62	2,04	0,51	2,57	2,02	0,52	2,50	1,99	0,55	2,38	1,94	0,59
22,0	30	3,02	2,06	0,43	2,91	2,02	0,47	2,79	1,97	0,51	2,74	1,96	0,53	2,67	1,93	0,55	2,56	1,89	0,59
24,0	32	3,14	2,01	0,43	3,02	1,97	0,47	2,90	1,93	0,51	2,86	1,91	0,53	2,79	1,89	0,55	2,67	1,85	0,59

Heizen 50Hz 220-240V

AFR	9,0

Innentemperatur	Außentemperatur [°C WB]											
EDB	-15		-10		-5		0		6		10	
°C	TC	PI	TC	PI	TC	PI	TC	PI	TC	PI	TC	PI
15,0	1,49	0,66	1,79	0,69	2,09	0,73	2,39	0,76	3,31	0,80	3,60	0,83
20,0	1,40	0,68	1,70	0,71	2,00	0,75	2,30	0,78	3,20	0,82	3,49	0,85
22,0	1,36	0,69	1,66	0,72	1,96	0,75	2,26	0,79	3,16	0,83	3,44	0,85
24,0	1,32	0,69	1,62	0,73	1,92	0,76	2,22	0,79	3,11	0,84	3,40	0,86
25,0	1,30	0,70	1,60	0,73	1,90	0,76	2,20	0,80	3,09	0,84	3,38	0,87
27,0	1,27	0,70	1,57	0,74	1,87	0,77	2,17	0,81	3,05	0,85	3,33	0,87

Symbole

AFR: Luftdurchsatz [m³/min]
BF: Bypassfaktor
EWB: Eingangs-Feuchttemperatur (°C TK)
EDB: Eingangs-Trockentemperatur (°C FK)
TC: Gesamtleistung [kW]
SHC: Sensible Wärmeleistung [kW]
PI: Leistungsaufnahme [kW]

Hinweise

1. Die angegebenen Bemessungswerte sind Netto-Kapazitäten, die einen Abzug für die Wärme des Motors des Innenventilators enthalten.
2. In der Abbildung zeigt die Markierung mit □ die Nennkapazität und den Nennkoeffizient der Leistungsaufnahme.
3. Gesamtkapazität, Eingangsleistung und sensible Wärmekapazität müssen mithilfe von Interpolation und der Zahlen in der Tabelle berechnet werden (Zahlen außerhalb des Tabellenbereichs dürfen nicht für die Berechnung verwendet werden).
4. Falls die sensible Wärmekapazität nicht in der Tabelle angegeben ist, berechnen Sie diese bitte anhand einer Annäherung zwischen zwei Werten im direkten Verhältnis.
5. Die oben aufgeführten Leistungen gelten für folgende Bedingungen:
   Entsprechende Kältemittelrohrlänge: 5 m
   Höhenunterschied: 0m
6. Luftdurchsatz und Bypassfaktor sind in der Tabelle angegeben.

3D110082B

FFA35A9 / RXM35R

Kühlen 220-240V 50Hz

AFR	10,0
BF	0,25

Innen		Außentemperatur [°C DB]																	
EWB	EDB	20			25			30			32			35			40		
°C	°C	TC	SHC	PI	TC	SHC	PI	TC	SHC	PI	TC	SHC	PI	TC	SHC	PI	TC	SHC	PI
14	20	3,08	2,27	0,62	3,08	2,27	0,71	3,08	2,27	0,80	3,08	2,27	0,84	3,01	2,24	0,88	2,85	2,16	0,95
16	22	3,64	2,44	0,69	3,48	2,36	0,75	3,32	2,28	0,82	3,26	2,25	0,85	3,17	2,21	0,89	3,01	2,13	0,95
18	25	3,80	2,54	0,69	3,64	2,46	0,76	3,48	2,39	0,82	3,42	2,36	0,85	3,32	2,32	0,89	3,16	2,25	0,96
19	27	3,87	2,66	0,69	3,72	2,59	0,76	3,56	2,52	0,83	3,49	2,49	0,85	3,40	2,45	0,89	3,24	2,39	0,96
22	30	4,11	2,56	0,70	3,95	2,50	0,77	3,79	2,44	0,83	3,73	2,41	0,86	3,63	2,38	0,90	3,48	2,32	0,96
24	32	4,27	2,49	0,70	4,11	2,43	0,77	3,95	2,37	0,84	3,89	2,35	0,86	3,79	2,32	0,90	3,63	2,26	0,97

Heizen 220-240V 50Hz

AFR	10,0

Innen	Außentemperatur [°C WB]											
EDB	-15		-10		-5		0		6		10	
°C	TC	PI	TC	PI	TC	PI	TC	PI	TC	PI	TC	PI
15	1,95	0,97	2,35	1,01	2,74	1,06	3,13	1,11	4,34	1,17	4,72	1,21
20	1,83	0,99	2,23	1,04	2,62	1,09	3,01	1,14	4,20	1,20	4,58	1,24
22	1,78	1,00	2,18	1,05	2,57	1,10	2,97	1,15	4,14	1,21	4,52	1,25
24	1,74	1,01	2,13	1,06	2,52	1,11	2,92	1,16	4,08	1,22	4,46	1,26
25	1,71	1,02	2,11	1,07	2,50	1,12	2,89	1,17	4,06	1,23	4,43	1,27
27	1,66	1,03	2,06	1,08	2,45	1,13	2,85	1,18	4,00	1,24	4,38	1,28

Symbole
TC: Gesamtleistung [kW]
PI: Leistungsaufnahme [kW]
SHC: Sensible Wärmeleistung [kW]
AFR: Luftdurchsatz [m³/min]
BF: Bypassfaktor
EWB: Eingangs-Feuchttemperatur (°C TK)
EDB: Eingangs-Trockentemperatur (°C FK)

Hinweise
1. Die angegebenen Bemessungswerte sind Netto-Kapazitäten, die einen Abzug für die Wärme des Motors des Innenventilators enthalten.
2. Die Zellen in Fettdruck geben die Standardbedingungen an.
3. Gesamtkapazität, Eingangsleistung und sensible Wärmekapazität müssen mithilfe von Interpolation und der Zahlen in der Tabelle berechnet werden (Zahlen außerhalb des Tabellenbereichs dürfen nicht für die Berechnung verwendet werden).
4. Falls die sensible Wärmekapazität nicht in der Tabelle angegeben ist, berechnen Sie diese bitte anhand einer Annäherung zwischen zwei Werten im direkten Verhältnis.
5. Die oben aufgeführten Leistungen gelten für folgende Bedingungen:
   Entsprechende Kältemittelrohrlänge: 5 m
   Höhenunterschied: 0m
6. Luftdurchsatz und Bypassfaktor sind in der Tabelle angegeben.

3D110083B

4 Leistungstabellen

4 - 1 Kühl-/Heizleistungstabellen

FFA50A9 / RXM50R

AFR	12,7
BF	0,16

Kühlen 50 Hz 220 - 240 V

Innentemperatur		Außentemperatur [°C DB]																	
EWB	EDB	20			25			30			32			35			40		
°C	°C	TC	SHC	PI	TC	SHC	PI	TC	SHC	PI	TC	SHC	PI	TC	SHC	PI	TC	SHC	PI
14,0	20	4,14	3,06	1,03	4,14	3,06	1,17	4,14	3,06	1,32	4,14	3,06	1,38	4,14	3,06	1,47	4,14	3,06	1,63
16,0	22	5,26	3,46	1,18	5,12	3,39	1,30	4,89	3,27	1,42	4,79	3,23	1,46	4,65	3,16	1,53	4,42	3,05	1,65
18,0	25	5,58	3,64	1,20	5,35	3,53	1,31	5,12	3,42	1,43	5,02	3,37	1,47	4,88	3,31	1,54	4,65	3,21	1,65
19,0	27	5,70	3,80	1,20	5,47	3,69	1,31	5,23	3,59	1,43	5,14	3,54	1,47	5,00	3,48	1,54	4,77	3,38	1,66
22,0	30	6,04	3,65	1,21	5,81	3,55	1,33	5,58	3,46	1,44	5,49	3,42	1,48	5,35	3,37	1,55	5,11	3,28	1,67
24,0	32	6,27	3,54	1,22	6,04	3,45	1,33	5,81	3,37	1,45	5,72	3,34	1,49	5,58	3,29	1,56	5,34	3,20	1,67

AFR	12,7

Heizen 50 Hz 220 - 240 V

Innentemperatur	Außentemperatur [°C WB]											
EDB	-15		-10		-5		0		6		10	
°C	TC	PI	TC	PI	TC	PI	TC	PI	TC	PI	TC	PI
15,0	2,70	1,34	3,24	1,41	3,78	1,47	4,33	1,54	6,00	1,62	6,52	1,68
20,0	2,53	1,37	3,07	1,44	3,62	1,51	4,16	1,58	5,80	1,66	6,32	1,72
22,0	2,46	1,39	3,01	1,46	3,55	1,53	4,10	1,59	5,72	1,68	6,21	1,73
24,0	2,40	1,40	2,94	1,47	3,49	1,54	4,03	1,61	5,64	1,69	5,77	1,75
25,0	2,36	1,41	2,91	1,48	3,45	1,55	4,00	1,62	5,55	1,70	5,55	1,75
27,0	2,30	1,43	2,84	1,50	3,39	1,56	3,93	1,63	5,10	1,71	5,10	1,77

Symbole

AFR: Luftdurchsatz [m³/min]
BF: Bypassfaktor
EWB: Eingangs-Feuchttemperatur (°C TK)
EDB: Eingangs-Trockentemperatur (°C FK)
TC: Gesamtleistung [kW]
SHC: Sensible Wärmeleistung [kW]
PI: Leistungsaufnahme [kW]

Hinweise

1. Die angegebenen Bemessungswerte sind Netto-Kapazitäten, die einen Abzug für die Wärme des Motors des Innenventilators enthalten.
2. In der Abbildung zeigt die Markierung mit □ die Nennkapazität und den Nennkoeffizient der Leistungsaufnahme.
3. Gesamtkapazität, Eingangsleistung und sensible Wärmekapazität müssen mithilfe von Interpolation und der Zahlen in der Tabelle berechnet werden (Zahlen außerhalb des Tabellenbereichs dürfen nicht für die Berechnung verwendet werden).
4. Falls die sensible Wärmekapazität nicht in der Tabelle angegeben ist, berechnen Sie diese bitte anhand einer Annäherung zwischen zwei Werten im direkten Verhältnis.
5. Die oben aufgeführten Leistungen gelten für folgende Bedingungen:
   Entsprechende Kältemittelrohrlänge: 5 m
   Höhenunterschied: 0m
6. Luftdurchsatz und Bypassfaktor sind in der Tabelle angegeben.

3D110085C

FFA60A9 / RXM60R

AFR	14,5
BF	0,11

Kühlen 50 Hz 220 - 240 V

Innentemperatur		Außentemperatur [°C DB]																	
EWB	EDB	20			25			30			32			35			40		
°C	°C	TC	SHC	PI	TC	SHC	PI	TC	SHC	PI	TC	SHC	PI	TC	SHC	PI	TC	SHC	PI
14,0	20	5,30	3,91	1,36	5,30	3,91	1,53	5,30	3,91	1,71	5,20	3,86	1,77	5,04	3,78	1,85	4,78	3,65	1,99
16,0	22	6,10	4,12	1,44	5,84	3,99	1,58	5,57	3,86	1,72	5,47	3,81	1,77	5,31	3,73	1,86	5,04	3,61	1,99
18,0	25	6,36	4,29	1,45	6,10	4,17	1,59	5,83	4,05	1,73	5,73	4,00	1,78	5,57	3,93	1,86	5,30	3,82	2,00
19,0	27	6,50	4,50	1,45	6,23	4,38	1,59	5,97	4,27	1,73	5,86	4,22	1,79	5,70	4,16	1,87	5,43	4,05	2,01
22,0	30	6,89	4,33	1,47	6,62	4,23	1,61	6,36	4,13	1,74	6,25	4,09	1,80	6,09	4,03	1,88	5,78	3,91	2,01
24,0	32	7,15	4,21	1,48	6,89	4,12	1,61	6,62	4,02	1,75	6,52	3,99	1,81	6,36	3,93	1,89	6,01	3,82	2,01

AFR	14,5

Heizen 50 Hz 220 - 240 V

Innentemperatur	Außentemperatur [°C WB]											
EDB	-15		-10		-5		0		6		10	
°C	TC	PI	TC	PI	TC	PI	TC	PI	TC	PI	TC	PI
15,0	3,39	1,65	4,08	1,74	4,76	1,82	5,44	1,91	7,24	2,01	7,87	2,07
20,0	3,18	1,70	3,87	1,78	4,55	1,87	5,23	1,95	7,00	2,05	7,63	2,12
22,0	3,10	1,72	3,78	1,80	4,47	1,89	5,15	1,97	6,90	2,07	7,54	2,14
24,0	3,02	1,73	3,70	1,82	4,38	1,90	5,07	1,99	6,81	2,09	7,44	2,16
25,0	2,97	1,74	3,66	1,83	4,34	1,91	5,03	2,00	6,76	2,10	7,39	2,17
27,0	2,89	1,76	3,57	1,85	4,26	1,93	4,94	2,02	6,66	2,12	7,29	2,19

Symbole

AFR: Luftdurchsatz [m³/min]
BF: Bypassfaktor
EWB: Eingangs-Feuchttemperatur (°C TK)
EDB: Eingangs-Trockentemperatur (°C FK)
TC: Gesamtleistung [kW]
SHC: Sensible Wärmeleistung [kW]
PI: Leistungsaufnahme [kW]

Hinweise

1. Die angegebenen Bemessungswerte sind Netto-Kapazitäten, die einen Abzug für die Wärme des Motors des Innenventilators enthalten.
2. In der Abbildung zeigt die Markierung mit □ die Nennkapazität und den Nennkoeffizient der Leistungsaufnahme.
3. Gesamtkapazität, Eingangsleistung und sensible Wärmekapazität müssen mithilfe von Interpolation und der Zahlen in der Tabelle berechnet werden (Zahlen außerhalb des Tabellenbereichs dürfen nicht für die Berechnung verwendet werden).
4. Falls die sensible Wärmekapazität nicht in der Tabelle angegeben ist, berechnen Sie diese bitte anhand einer Annäherung zwischen zwei Werten im direkten Verhältnis.
5. Die oben aufgeführten Leistungen gelten für folgende Bedingungen:
   Entsprechende Kältemittelrohrlänge: 5 m
   Höhenunterschied: 0m
6. Luftdurchsatz und Bypassfaktor sind in der Tabelle angegeben.

3D110084C

4 Leistungstabellen

4 - 1 Kühl-/Heizleistungstabellen

FHA35A9 / RXM35R

Kühlen 220-240V 50Hz

AFR	14,0
BF	0,17

Innen		Außentemperatur [°C DB]																	
EWB	EDB	20			25			30			32			35			40		
°C	°C	TC	SHC	PI	TC	SHC	PI	TC	SHC	PI	TC	SHC	PI	TC	SHC	PI	TC	SHC	PI
14	20	3,48	2,89	0,70	3,33	2,82	0,77	3,17	2,75	0,83	3,10	2,72	0,86	3,01	2,67	0,90	2,85	2,60	0,97
16	22	3,64	2,85	0,70	3,48	2,78	0,77	3,32	2,71	0,84	3,26	2,68	0,87	3,17	2,64	0,91	3,01	2,57	0,97
18	25	3,80	3,03	0,71	3,64	2,96	0,77	3,48	2,90	0,84	3,42	2,87	0,87	3,32	2,83	0,91	3,16	2,77	0,98
19	27	3,87	3,23	0,71	3,72	3,17	0,78	3,56	3,11	0,84	3,49	3,08	0,87	3,40	3,05	0,91	3,24	2,99	0,98
22	30	4,11	3,13	0,72	3,95	3,08	0,78	3,79	3,02	0,85	3,73	3,00	0,88	3,63	2,97	0,92	3,48	2,92	0,98
24	32	4,27	3,06	0,72	4,11	3,01	0,79	3,95	2,96	0,85	3,89	2,95	0,88	3,79	2,92	0,92	3,63	2,87	0,99

Heizen 220-240V 50Hz

AFR	14,0

Innen	Außentemperatur [°C WB]											
EDB	-15		-10		-5		0		6		10	
°C	TC	PI	TC	PI	TC	PI	TC	PI	TC	PI	TC	PI
15	1,86	0,79	2,23	0,83	2,61	0,87	2,98	0,91	4,14	0,96	4,50	0,99
20	1,75	0,81	2,12	0,85	2,50	0,89	2,87	0,93	4,00	0,98	4,36	1,01
22	1,70	0,82	2,07	0,86	2,45	0,90	2,82	0,94	3,94	0,99	4,31	1,02
24	1,65	0,83	2,03	0,87	2,40	0,91	2,78	0,95	3,89	1,00	4,25	1,03
25	1,63	0,83	2,01	0,87	2,38	0,91	2,76	0,95	3,86	1,00	4,22	1,03
27	1,59	0,84	1,96	0,88	2,33	0,92	2,71	0,96	3,81	1,01	4,17	1,04

Symbole

TC: Gesamtleistung [kW]
PI: Leistungsaufnahme [kW]
SHC: Sensible Wärmeleistung [kW]
AFR: Luftdurchsatz [m³/min]
BF: Bypassfaktor
EWB: Eingangs-Feuchttemperatur (°C TK)
EDB: Eingangs-Trockentemperatur (°C FK)

Hinweise

1. Die angegebenen Bemessungswerte sind Netto-Kapazitäten, die einen Abzug für die Wärme des Motors des Innenventilators enthalten.
2. Die Zellen in Fettdruck geben die Standardbedingungen an.
3. Gesamtkapazität, Eingangsleistung und sensible Wärmekapazität müssen mithilfe von Interpolation und der Zahlen in der Tabelle berechnet werden (Zahlen außerhalb des Tabellenbereichs dürfen nicht für die Berechnung verwendet werden).
4. Falls die sensible Wärmekapazität nicht in der Tabelle angegeben ist, berechnen Sie diese bitte anhand einer Annäherung zwischen zwei Werten im direkten Verhältnis.
5. Die oben aufgeführten Leistungen gelten für folgende Bedingungen:
   Entsprechende Kältemittelrohrlänge: 5 m
   Höhenunterschied: 0m
6. Luftdurchsatz und Bypassfaktor sind in der Tabelle angegeben.

3D110086B

FHA50A9 / RXM50R

Kühlen 50 Hz 220 - 240 V

AFR	15,0
BF	0,18

Innentemperatur		Außentemperatur [°C DB]																	
EWB	EDB	20			25			30			32			35			40		
°C	°C	TC	SHC	PI	TC	SHC	PI	TC	SHC	PI	TC	SHC	PI	TC	SHC	PI	TC	SHC	PI
14,0	20	5,05	3,73	1,18	4,89	3,65	1,31	4,66	3,53	1,43	4,56	3,49	1,47	4,42	3,42	1,54	4,19	3,30	1,66
16,0	22	5,35	3,70	1,20	5,12	3,59	1,32	4,89	3,48	1,43	4,79	3,44	1,48	4,65	3,37	1,55	4,42	3,27	1,66
18,0	25	5,58	3,87	1,21	5,35	3,77	1,32	5,12	3,66	1,44	5,02	3,62	1,49	4,88	3,56	1,55	4,65	3,47	1,67
19,0	27	5,70	4,08	1,21	5,47	3,98	1,33	5,23	3,88	1,44	5,14	3,84	1,49	5,00	3,78	1,56	4,77	3,69	1,67
22,0	30	6,04	3,93	1,22	5,81	3,84	1,34	5,58	3,75	1,45	5,49	3,72	1,50	5,35	3,67	1,57	5,11	3,58	1,68
24,0	32	6,27	3,82	1,23	6,04	3,74	1,34	5,81	3,66	1,46	5,72	3,63	1,51	5,58	3,59	1,58	5,34	3,51	1,69

Heizen 50 Hz 220 - 240 V

AFR	15,0

Innentemperatur	Außentemperatur [°C WB]											
EDB	-15		-10		-5		0		6		10	
°C	TC	PI	TC	PI	TC	PI	TC	PI	TC	PI	TC	PI
15,0	2,79	1,44	3,35	1,51	3,91	1,59	4,48	1,66	6,21	1,75	6,75	1,81
20,0	2,62	1,48	3,18	1,56	3,74	1,63	4,31	1,70	6,00	1,79	6,54	1,85
22,0	2,55	1,50	3,11	1,57	3,67	1,64	4,24	1,72	5,92	1,81	6,46	1,87
24,0	2,48	1,51	3,04	1,59	3,61	1,66	4,17	1,73	5,83	1,82	6,38	1,88
25,0	2,45	1,52	3,01	1,60	3,57	1,67	4,13	1,74	5,79	1,83	6,33	1,89
27,0	2,38	1,54	2,94	1,61	3,50	1,69	4,06	1,76	5,71	1,85	6,25	1,91

Symbole

AFR: Luftdurchsatz [m³/min]
BF: Bypassfaktor
EWB: Eingangs-Feuchttemperatur (°C TK)
EDB: Eingangs-Trockentemperatur (°C FK)
TC: Gesamtleistung [kW]
SHC: Sensible Wärmeleistung [kW]
PI: Leistungsaufnahme [kW]

Hinweise

1. Die angegebenen Bemessungswerte sind Netto-Kapazitäten, die einen Abzug für die Wärme des Motors des Innenventilators enthalten.
2. In der Abbildung zeigt die Markierung mit □ die Nennkapazität und den Nennkoeffizient der Leistungsaufnahme.
3. Gesamtkapazität, Eingangsleistung und sensible Wärmekapazität müssen mithilfe von Interpolation und der Zahlen in der Tabelle berechnet werden (Zahlen außerhalb des Tabellenbereichs dürfen nicht für die Berechnung verwendet werden).
4. Falls die sensible Wärmekapazität nicht in der Tabelle angegeben ist, berechnen Sie diese bitte anhand einer Annäherung zwischen zwei Werten im direkten Verhältnis.
5. Die oben aufgeführten Leistungen gelten für folgende Bedingungen:
   Entsprechende Kältemittelrohrlänge: 5 m
   Höhenunterschied: 0m
6. Luftdurchsatz und Bypassfaktor sind in der Tabelle angegeben.

3D110087C

4 Leistungstabellen

4 - 1 Kühl-/Heizleistungstabellen

FHA60A9 / RXM60R

Kühlen 50 Hz 220 - 240 V

AFR	19,5
BF	0,2

Innentemperatur		Außentemperatur [°C DB]																	
EWB	EDB	20			25			30			32			35			40		
°C	°C	TC	SHC	PI	TC	SHC	PI	TC	SHC	PI	TC	SHC	PI	TC	SHC	PI	TC	SHC	PI
14,0	20	5,84	4,45	1,33	5,57	4,32	1,46	5,31	4,19	1,59	5,20	4,13	1,64	5,04	4,06	1,71	4,78	3,93	1,84
16,0	22	6,10	4,37	1,34	5,84	4,25	1,47	5,57	4,13	1,59	5,47	4,08	1,64	5,31	4,01	1,72	5,04	3,89	1,85
18,0	25	6,36	4,59	1,34	6,10	4,48	1,47	5,83	4,37	1,60	5,73	4,32	1,65	5,57	4,26	1,73	5,30	4,15	1,86
19,0	27	6,50	4,86	1,35	6,23	4,75	1,48	5,97	4,64	1,60	5,86	4,60	1,66	5,70	4,54	1,73	5,43	4,43	1,86
22,0	30	6,89	4,69	1,36	6,62	4,60	1,49	6,36	4,50	1,62	6,25	4,46	1,67	6,09	4,41	1,74	5,83	4,31	1,87
24,0	32	7,15	4,57	1,37	6,89	4,49	1,50	6,62	4,40	1,62	6,52	4,36	1,68	6,36	4,31	1,75	6,09	4,23	1,88

Heizen 50 Hz 220 - 240 V

AFR	19,5

Innentemperatur	Außentemperatur [°C WB]											
EDB	-15		-10		-5		0		6		10	
°C	TC	PI	TC	PI	TC	PI	TC	PI	TC	PI	TC	PI
15,0	3,49	1,74	4,19	1,83	4,90	1,92	5,60	2,01	7,45	2,12	8,10	2,19
20,0	3,27	1,79	3,98	1,88	4,68	1,97	5,38	2,06	7,20	2,17	7,85	2,24
22,0	3,19	1,81	3,89	1,90	4,59	1,99	5,30	2,08	7,10	2,19	7,75	2,26
24,0	3,10	1,83	3,81	1,92	4,51	2,01	5,21	2,10	7,00	2,21	7,65	2,28
25,0	3,06	1,84	3,76	1,93	4,47	2,02	5,17	2,11	6,95	2,22	7,60	2,29
27,0	2,97	1,86	3,68	1,95	4,38	2,04	5,08	2,13	6,85	2,24	7,50	2,31

Symbole

AFR: Luftdurchsatz [m³/min]
BF: Bypassfaktor
EWB: Eingangs-Feuchttemperatur (°C TK)
EDB: Eingangs-Trockentemperatur (°C FK)
TC: Gesamtleistung [kW]
SHC: Sensible Wärmeleistung [kW]
PI: Leistungsaufnahme [kW]

Hinweise

1. Die angegebenen Bemessungswerte sind Netto-Kapazitäten, die einen Abzug für die Wärme des Motors des Innenventilators enthalten.
2. In der Abbildung zeigt die Markierung mit □ die Nennkapazität und den Nennkoeffizient der Leistungsaufnahme.
3. Gesamtkapazität, Eingangsleistung und sensible Wärmekapazität müssen mithilfe von Interpolation und der Zahlen in der Tabelle berechnet werden (Zahlen außerhalb des Tabellenbereichs dürfen nicht für die Berechnung verwendet werden).
4. Falls die sensible Wärmekapazität nicht in der Tabelle angegeben ist, berechnen Sie diese bitte anhand einer Annäherung zwischen zwei Werten im direkten Verhältnis.
5. Die oben aufgeführten Leistungen gelten für folgende Bedingungen:
   Entsprechende Kältemittelrohrlänge: 5 m
   Höhenunterschied: 0m
6. Luftdurchsatz und Bypassfaktor sind in der Tabelle angegeben.

3D110088C

FNA25A9 / RXM25R

Kühlen 50Hz 220 - 240V

AFR	8,7
BF	0,17

Innentemperatur		Außentemperatur [°C DB]																	
EWB	EDB	20			25			30			32			35			40		
°C	°C	TC	SHC	PI	TC	SHC	PI	TC	SHC	PI	TC	SHC	PI	TC	SHC	PI	TC	SHC	PI
14,0	20	2,66	2,04	0,52	2,54	1,98	0,58	2,42	1,92	0,63	2,37	1,90	0,65	2,30	1,86	0,68	2,18	1,81	0,73
16,0	22	2,78	2,00	0,53	2,66	1,95	0,58	2,54	1,89	0,63	2,49	1,87	0,65	2,42	1,84	0,68	2,30	1,78	0,73
18,0	25	2,90	2,11	0,53	2,78	2,06	0,58	2,66	2,00	0,63	2,61	1,98	0,65	2,54	1,95	0,68	2,42	1,90	0,73
19,0	27	2,96	2,23	0,53	2,84	2,18	0,58	2,72	2,13	0,63	2,67	2,11	0,65	2,60	2,08	0,68	2,48	2,04	0,73
22,0	30	3,14	2,16	0,54	3,02	2,11	0,59	2,90	2,07	0,64	2,85	2,05	0,66	2,78	2,02	0,69	2,66	1,98	0,74
24,0	32	3,26	2,10	0,54	3,14	2,06	0,59	3,02	2,02	0,64	2,97	2,01	0,66	2,90	1,98	0,69	2,78	1,94	0,74

Heizen 50Hz 220 - 240V

AFR	8,7

Innentemperatur	Außentemperatur [°C WB]											
EDB	-15		-10		-5		0		6		10	
°C	TC	PI	TC	PI	TC	PI	TC	PI	TC	PI	TC	PI
15,0	1,49	0,64	1,79	0,68	2,09	0,71	2,39	0,74	3,31	0,78	3,60	0,81
20,0	1,40	0,66	1,70	0,69	2,00	0,73	2,30	0,76	3,20	0,80	3,49	0,83
22,0	1,36	0,67	1,66	0,70	1,96	0,73	2,26	0,77	3,16	0,81	3,44	0,83
24,0	1,32	0,68	1,62	0,71	1,92	0,74	2,22	0,77	3,11	0,81	3,40	0,84
25,0	1,30	0,68	1,60	0,71	1,90	0,75	2,20	0,78	3,09	0,82	3,38	0,84
27,0	1,27	0,69	1,57	0,72	1,87	0,75	2,17	0,79	3,05	0,83	3,33	0,85

Symbole

AFR: Luftdurchsatz [m³/min]
BF: Bypassfaktor
EWB: Eingangs-Feuchttemperatur (°C TK)
EDB: Eingangs-Trockentemperatur (°C FK)
TC: Gesamtleistung [kW]
SHC: Sensible Wärmeleistung [kW]
PI: Leistungsaufnahme [kW]

Hinweise

1. Die angegebenen Bemessungswerte sind Netto-Kapazitäten, die einen Abzug für die Wärme des Motors des Innenventilators enthalten.
2. In der Abbildung zeigt die Markierung mit □ die Nennkapazität und den Nennkoeffizient der Leistungsaufnahme.
3. Gesamtkapazität, Eingangsleistung und sensible Wärmekapazität müssen mithilfe von Interpolation und der Zahlen in der Tabelle berechnet werden (Zahlen außerhalb des Tabellenbereichs dürfen nicht für die Berechnung verwendet werden).
4. Falls die sensible Wärmekapazität nicht in der Tabelle angegeben ist, berechnen Sie diese bitte anhand einer Annäherung zwischen zwei Werten im direkten Verhältnis.
5. Die oben aufgeführten Leistungen gelten für folgende Bedingungen:
   Entsprechende Kältemittelrohrlänge: 5 m
   Höhenunterschied: 0m
6. Luftdurchsatz und Bypassfaktor sind in der Tabelle angegeben.

3D110089B

4 Leistungstabellen

4 - 1 Kühl-/Heizleistungstabellen

FNA35A9 / RXM35R

Kühlen 50Hz 220 - 240V

AFR	8,7
BF	0,17

Innentemperatur		Außentemperatur [°C DB]																	
EWB	EDB	20			25			30			32			35			40		
°C	°C	TC	SHC	PI	TC	SHC	PI	TC	SHC	PI	TC	SHC	PI	TC	SHC	PI	TC	SHC	PI
14,0	20	2,66	2,04	0,52	2,54	1,98	0,58	2,42	1,92	0,63	2,37	1,90	0,65	2,30	1,86	0,68	2,18	1,81	0,73
16,0	22	2,78	2,00	0,53	2,66	1,95	0,58	2,54	1,89	0,63	2,49	1,87	0,65	2,42	1,84	0,68	2,30	1,78	0,73
18,0	25	2,90	2,11	0,53	2,78	2,06	0,58	2,66	2,00	0,63	2,61	1,98	0,65	2,54	1,95	0,68	2,42	1,90	0,73
19,0	27	2,96	2,23	0,53	2,84	2,18	0,58	2,72	2,13	0,63	2,67	2,11	0,65	2,60	2,08	0,68	2,48	2,04	0,73
22,0	30	3,14	2,16	0,54	3,02	2,11	0,59	2,90	2,07	0,64	2,85	2,05	0,66	2,78	2,02	0,69	2,66	1,98	0,74
24,0	32	3,26	2,10	0,54	3,14	2,06	0,59	3,02	2,02	0,64	2,97	2,01	0,66	2,90	1,98	0,69	2,78	1,94	0,74

Heizen 50Hz 220 - 240V

AFR	8,7

Innentemperatur	Außentemperatur [°C WB]											
EDB	-15		-10		-5		0		6		10	
°C	TC	PI	TC	PI	TC	PI	TC	PI	TC	PI	TC	PI
15,0	1,49	0,64	1,79	0,68	2,09	0,71	2,39	0,74	3,31	0,78	3,60	0,81
20,0	1,40	0,66	1,70	0,69	2,00	0,73	2,30	0,76	3,20	0,80	3,49	0,83
22,0	1,36	0,67	1,66	0,70	1,96	0,73	2,26	0,77	3,16	0,81	3,44	0,83
24,0	1,32	0,68	1,62	0,71	1,92	0,74	2,22	0,77	3,11	0,81	3,40	0,84
25,0	1,30	0,68	1,60	0,71	1,90	0,75	2,20	0,78	3,09	0,82	3,38	0,84
27,0	1,27	0,69	1,57	0,72	1,87	0,75	2,17	0,79	3,05	0,83	3,33	0,85

Symbole

AFR: Luftdurchsatz [m³/min]
BF: Bypassfaktor
EWB: Eingangs-Feuchttemperatur (°C TK)
EDB: Eingangs-Trockentemperatur (°C FK)
TC: Gesamtleistung [kW]
SHC: Sensible Wärmeleistung [kW]
PI: Leistungsaufnahme [kW]

Hinweise

1. Die angegebenen Bemessungswerte sind Netto-Kapazitäten, die einen Abzug für die Wärme des Motors des Innenventilators enthalten.
2. In der Abbildung zeigt die Markierung mit □ die Nennkapazität und den Nennkoeffizient der Leistungsaufnahme.
3. Gesamtkapazität, Eingangsleistung und sensible Wärmekapazität müssen mithilfe von Interpolation und der Zahlen in der Tabelle berechnet werden (Zahlen außerhalb des Tabellenbereichs dürfen nicht für die Berechnung verwendet werden).
4. Falls die sensible Wärmekapazität nicht in der Tabelle angegeben ist, berechnen Sie diese bitte anhand einer Annäherung zwischen zwei Werten im direkten Verhältnis.
5. Die oben aufgeführten Leistungen gelten für folgende Bedingungen:
   Entsprechende Kältemittelrohrlänge: 5 m
   Höhenunterschied: 0m
6. Luftdurchsatz und Bypassfaktor sind in der Tabelle angegeben.

3D110090B

FNA50A9 / RXM50R

Kühlen 50 Hz 220 - 240 V

AFR	16,0
BF	0,12

Innentemperatur		Außentemperatur [°C DB]																	
EWB	EDB	20			25			30			32			35			40		
°C	°C	TC	SHC	PI	TC	SHC	PI	TC	SHC	PI	TC	SHC	PI	TC	SHC	PI	TC	SHC	PI
14,0	20	5,12	3,94	1,13	4,89	3,83	1,24	4,66	3,71	1,35	4,56	3,67	1,40	4,42	3,60	1,46	4,19	3,49	1,57
16,0	22	5,35	3,87	1,14	5,12	3,77	1,25	4,89	3,66	1,36	4,79	3,62	1,40	4,65	3,56	1,47	4,42	3,45	1,58
18,0	25	5,58	4,08	1,15	5,35	3,98	1,26	5,12	3,88	1,37	5,02	3,84	1,41	4,88	3,78	1,48	4,65	3,69	1,59
19,0	27	5,70	4,32	1,15	5,47	4,22	1,26	5,23	4,13	1,37	5,14	4,09	1,41	5,00	4,04	1,48	4,77	3,94	1,59
22,0	30	6,04	4,17	1,16	5,81	4,09	1,27	5,58	4,00	1,38	5,49	3,97	1,42	5,35	3,92	1,49	5,11	3,84	1,60
24,0	32	6,27	4,07	1,17	6,04	3,99	1,28	5,81	3,92	1,39	5,72	3,89	1,43	5,58	3,84	1,50	5,34	3,77	1,60

Heizen 50 Hz 220 - 240 V

AFR	16,0

Innentemperatur	Außentemperatur [°C WB]											
EDB	-15		-10		-5		0		6		10	
°C	TC	PI	TC	PI	TC	PI	TC	PI	TC	PI	TC	PI
15,0	2,70	1,40	3,24	1,47	3,78	1,54	4,33	1,61	6,00	1,70	6,52	1,75
20,0	2,53	1,44	3,07	1,51	3,62	1,58	4,16	1,65	5,80	1,74	6,32	1,79
22,0	2,46	1,45	3,01	1,52	3,55	1,59	4,10	1,67	5,72	1,75	6,24	1,81
24,0	2,40	1,47	2,94	1,54	3,49	1,61	4,03	1,68	5,64	1,77	6,16	1,83
25,0	2,36	1,48	2,91	1,55	3,45	1,62	4,00	1,69	5,60	1,78	6,12	1,83
27,0	2,30	1,49	2,84	1,56	3,39	1,63	3,93	1,71	5,52	1,79	6,04	1,85

Symbole

AFR: Luftdurchsatz [m³/min]
BF: Bypassfaktor
EWB: Eingangs-Feuchttemperatur (°C TK)
EDB: Eingangs-Trockentemperatur (°C FK)
TC: Gesamtleistung [kW]
SHC: Sensible Wärmeleistung [kW]
PI: Leistungsaufnahme [kW]

Hinweise

1. Die angegebenen Bemessungswerte sind Netto-Kapazitäten, die einen Abzug für die Wärme des Motors des Innenventilators enthalten.
2. In der Abbildung zeigt die Markierung mit □ die Nennkapazität und den Nennkoeffizient der Leistungsaufnahme.
3. Gesamtkapazität, Eingangsleistung und sensible Wärmekapazität müssen mithilfe von Interpolation und der Zahlen in der Tabelle berechnet werden (Zahlen außerhalb des Tabellenbereichs dürfen nicht für die Berechnung verwendet werden).
4. Falls die sensible Wärmekapazität nicht in der Tabelle angegeben ist, berechnen Sie diese bitte anhand einer Annäherung zwischen zwei Werten im direkten Verhältnis.
5. Die oben aufgeführten Leistungen gelten für folgende Bedingungen:
   Entsprechende Kältemittelrohrlänge: 5 m
   Höhenunterschied: 0m
6. Luftdurchsatz und Bypassfaktor sind in der Tabelle angegeben.

3D110091C

4 Leistungstabellen

4 - 1 Kühl-/Heizleistungstabellen

FNA60A9 / RXM60R

Kühlen 50 Hz 220 - 240 V

AFR	16,0
BF	0,12

Innentemperatur		Außentemperatur [°C DB]																	
EWB	EDB	20			25			30			32			35			40		
°C	°C	TC	SHC	PI	TC	SHC	PI	TC	SHC	PI	TC	SHC	PI	TC	SHC	PI	TC	SHC	PI
14,0	20	5,78	4,27	1,66	5,78	4,27	1,86	5,59	4,17	2,03	5,48	4,11	2,10	5,31	4,03	2,20	3,82	3,32	2,01
16,0	22	6,42	4,38	1,71	6,14	4,24	1,88	5,86	4,11	2,04	5,75	4,06	2,11	5,59	3,98	2,21	4,02	3,28	2,01
18,0	25	6,70	4,57	1,72	6,42	4,44	1,89	6,14	4,32	2,05	6,03	4,27	2,12	5,86	4,20	2,22	4,22	3,51	2,01
19,0	27	6,84	4,80	1,73	6,56	4,68	1,89	6,28	4,56	2,06	6,17	4,51	2,12	6,00	4,44	2,22	4,32	3,77	2,01
22,0	30	7,25	4,62	1,74	6,97	4,52	1,91	6,69	4,41	2,07	6,58	4,37	2,14	6,41	4,31	2,24	4,62	3,67	2,01
24,0	32	7,53	4,50	1,75	7,25	4,40	1,92	6,97	4,30	2,08	6,86	4,26	2,15	6,69	4,21	2,25	4,82	3,60	2,01

Heizen 50 Hz 220 - 240 V

AFR	16,0

Innentemperatur	Außentemperatur [°C WB]											
EDB	-15		-10		-5		0		6		10	
°C	TC	PI	TC	PI	TC	PI	TC	PI	TC	PI	TC	PI
15,0	3,39	1,81	4,08	1,90	4,76	2,00	5,44	2,09	7,24	2,20	7,87	2,27
20,0	3,18	1,86	3,87	1,95	4,55	2,05	5,23	2,14	7,00	2,25	7,63	2,32
22,0	3,10	1,88	3,78	1,97	4,47	2,07	5,15	2,16	6,90	2,27	7,54	2,35
24,0	3,02	1,90	3,70	1,99	4,38	2,09	5,07	2,18	6,81	2,29	7,44	2,37
25,0	2,97	1,91	3,66	2,00	4,34	2,10	5,03	2,19	6,76	2,30	7,39	2,38
27,0	2,89	1,93	3,57	2,03	4,26	2,12	4,94	2,21	6,66	2,32	7,29	2,40

Symbole

AFR: Luftdurchsatz [m³/min]
BF: Bypassfaktor
EWB: Eingangs-Feuchttemperatur (°C TK)
EDB: Eingangs-Trockentemperatur (°C FK)
TC: Gesamtleistung [kW]
SHC: Sensible Wärmeleistung [kW]
PI: Leistungsaufnahme [kW]

Hinweise

1. Die angegebenen Bemessungswerte sind Netto-Kapazitäten, die einen Abzug für die Wärme des Motors des Innenventilators enthalten.
2. In der Abbildung zeigt die Markierung mit □ die Nennkapazität und den Nennkoeffizient der Leistungsaufnahme.
3. Gesamtkapazität, Eingangsleistung und sensible Wärmekapazität müssen mithilfe von Interpolation und der Zahlen in der Tabelle berechnet werden (Zahlen außerhalb des Tabellenbereichs dürfen nicht für die Berechnung verwendet werden).
4. Falls die sensible Wärmekapazität nicht in der Tabelle angegeben ist, berechnen Sie diese bitte anhand einer Annäherung zwischen zwei Werten im direkten Verhältnis.
5. Die oben aufgeführten Leistungen gelten für folgende Bedingungen:
   Entsprechende Kältemittelrohrlänge: 5 m
   Höhenunterschied: 0m
6. Luftdurchsatz und Bypassfaktor sind in der Tabelle angegeben.

3D110092C

FTXM20N / RXM20R

Kühlen 220-240V 50Hz

AFR	11,1
BF	0,16

①	②	③																	
		20			25			30			32			35			40		
		TC	SHC	PI	TC	SHC	PI	TC	SHC	PI	TC	SHC	PI	TC	SHC	PI	TC	SHC	PI
14	20	2,05	1,76	0,34	1,96	1,72	0,37	1,86	1,68	0,40	1,83	1,66	0,42	1,77	1,64	0,44	1,68	1,59	0,47
16	22	2,14	1,76	0,34	2,05	1,69	0,37	1,95	1,65	0,41	1,92	1,64	0,42	1,86	1,62	0,44	1,77	1,58	0,47
18	25	2,23	1,85	0,34	2,14	1,81	0,38	2,05	1,78	0,41	2,01	1,76	0,42	1,95	1,74	0,44	1,86	1,70	0,47
19	27	2,28	1,98	0,34	2,19	1,95	0,38	2,09	1,91	0,41	2,06	1,90	0,42	2,00	1,88	0,44	1,91	1,84	0,47
22	30	2,42	1,92	0,35	2,32	1,89	0,38	2,23	1,86	0,41	2,19	1,85	0,42	2,14	1,83	0,44	2,05	1,80	0,47
24	32	2,51	1,88	0,35	2,42	1,86	0,38	2,32	1,83	0,41	2,29	1,82	0,43	2,23	1,80	0,44	2,14	1,77	0,48

Symbole

TC: Gesamtleistung [kW]
PI: Leistungsaufnahme [kW]
SHC: Sensible Wärmeleistung [kW]
AFR: Luftdurchsatz [m³/min]
BF: Bypassfaktor

Heizen 220-240V 50Hz

AFR	10,4

②	④											
	-15		-10		-5		0		6		10	
	TC	PI	TC	PI	TC	PI	TC	PI	TC	PI	TC	PI
15	1,19	0,32	1,43	0,34	1,67	0,36	2,25	0,46	2,59	0,49	2,81	0,51
20	1,12	0,33	1,36	0,35	1,60	0,37	2,16	0,47	2,50	0,50	2,73	0,52
22	1,09	0,34	1,33	0,36	1,57	0,37	2,13	0,48	2,47	0,50	2,69	0,52
24	1,06	0,34	1,30	0,36	1,54	0,38	2,09	0,48	2,43	0,51	2,66	0,53
25	1,04	0,34	1,28	0,36	1,52	0,38	2,07	0,49	2,41	0,51	2,64	0,53
27	1,01	0,35	1,25	0,37	1,49	0,38	2,04	0,49	2,38	0,52	2,61	0,54

① Innenlufttemperatur [°C WB]
② Innenlufttemperatur [°C DB]
③ Außenlufttemperatur [°C DB]
④ Outdoor air temperature [°C WB]

Hinweise

1. Die oben aufgeführten Leistungen gelten für folgende Bedingungen:
   Entsprechende Kältemittelrohrlänge: 5.0 m
   Höhenunterschied: 0m
2. Die Zellen in Fettdruck geben die Standardbedingungen an.
   Nominale Betriebsfrequenz [Hz]

3D099850F

4 Leistungstabellen

4 - 1 Kühl-/Heizleistungstabellen

FTXM20R / RXM20R

Kühlen 50Hz 220 -240V

AFR	10,48
BF	0,08

INDOOR		Außentemperatur [° C DB]																	
EWB	EDB	20			25			30			32			35			40		
°C	°C	TC	SHC	PI	TC	SHC	PI	TC	SHC	PI	TC	SHC	PI	TC	SHC	PI	TC	SHC	PI
14	20	2,05	2,05	0,34	1,96	1,96	0,37	1,86	1,86	0,40	1,83	1,83	0,41	1,77	1,77	0,43	1,68	1,68	0,47
16	22	2,14	1,95	0,34	2,05	1,98	0,37	1,95	1,95	0,40	1,92	1,92	0,42	1,86	1,86	0,43	1,77	1,77	0,47
18	25	2,23	2,23	0,34	2,14	2,14	0,37	2,05	2,05	0,40	2,01	2,01	0,42	1,95	1,95	0,44	1,86	1,86	0,47
19	27	2,28	2,28	0,34	2,19	2,19	0,37	2,09	2,09	0,41	2,06	2,06	0,42	2,00	2,00	0,44	1,91	1,91	0,47
22	30	2,42	2,32	0,34	2,32	2,32	0,38	2,23	2,23	0,41	2,19	2,19	0,42	2,14	2,14	0,44	2,05	2,05	0,47
24	32	2,51	2,07	0,35	2,42	2,14	0,38	2,32	2,25	0,41	2,29	2,29	0,42	2,23	2,23	0,44	2,14	2,14	0,47

Heizen 50Hz 220 -240V

AFR	9,33

INDOOR	Außentemperatur [° C WB]											
EDB	-15		-10		-5		0		7		10	
°C	TC	PI	TC	PI	TC	PI	TC	PI	TC	PI	TC	PI
15	1,19	0,32	1,43	0,34	1,67	0,36	1,94	0,46	2,59	0,49	2,81	0,51
20	1,12	0,33	1,36	0,35	1,60	0,37	1,86	0,47	2,50	0,50	2,73	0,52
22	1,09	0,34	1,33	0,36	1,57	0,37	1,83	0,48	2,47	0,50	2,69	0,52
24	1,06	0,34	1,30	0,36	1,54	0,38	1,80	0,48	2,43	0,51	2,66	0,53
25	1,04	0,34	1,28	0,36	1,52	0,38	1,78	0,49	2,41	0,51	2,64	0,53
27	1,01	0,35	1,25	0,37	1,49	0,38	1,76	0,49	2,38	0,52	2,61	0,54

Symbole
AFR Luftdurchsatz [m³/min]
BF: Bypassfaktor
EWB Entering wet-bulb temperature [° C WB]
EDB Entering dry-bulb temperature [° C DB]
TC: Gesamtleistung [kW]
SHC Sensible Wärmeleistung [kW]
PI: Leistungsaufnahme [kW]

Hinweise
1. Die angegebenen Bemessungswerte sind Netto-Kapazitäten, die einen Abzug für die Wärme des Motors des Innenventilators entha
2. Nennleistung und nominelle Leistungsaufnahme
3. Gesamtkapazität, Eingangsleistung und sensible Wärmekapazität müssen mithilfe von Interpolation und der Zahlen in der Tabelle berechnet werden (Zahlen außerhalb des Tabellenbereichs dürfen nicht für die Berechnung verwendet werden).
4. Falls die sensible Wärmekapazität nicht in der Tabelle angegeben ist, berechnen Sie diese bitte anhand einer Annäherung zwischen zwei Werten im direkten Verhältnis.
5. Die oben aufgeführten Leistungen gelten für folgende Bedingungen:
   Entsprechende Kältemittelrohrlänge: 5 m
   Höhenunterschied: 0m
6. Luftdurchsatz und Bypassfaktor sind in der Tabelle angegeben.

4D130634

FTXM25N / RXM25R

Kühlen 220-240V 50Hz

AFR	11,1
BF	0,21

①	②	③																	
		20			25			30			32			35			40		
		TC	SHC	PI	TC	SHC	PI	TC	SHC	PI	TC	SHC	PI	TC	SHC	PI	TC	SHC	PI
14	20	2,56	1,95	0,40	2,44	1,90	0,45	2,32	1,85	0,51	2,28	1,83	0,53	2,21	1,79	0,55	2,09	1,74	0,60
16	22	2,68	1,92	0,43	2,56	1,87	0,47	2,44	1,82	0,51	2,40	1,80	0,53	2,33	1,76	0,56	2,21	1,71	0,60
18	25	2,79	2,02	0,43	2,68	1,97	0,47	2,56	1,92	0,52	2,51	1,90	0,53	2,44	1,88	0,56	2,33	1,83	0,60
19	27	2,85	2,14	0,43	2,73	2,09	0,48	2,62	2,05	0,52	2,57	2,03	0,53	2,50	2,00	0,56	2,38	1,95	0,60
22	30	3,02	2,07	0,44	2,91	2,03	0,48	2,79	1,98	0,52	2,74	1,97	0,54	2,67	1,94	0,56	2,56	1,90	0,61
24	32	3,14	2,02	0,44	3,02	1,98	0,48	2,90	1,94	0,52	2,86	1,92	0,54	2,79	1,90	0,57	2,67	1,87	0,61

Symbole

TC: Gesamtleistung [kW]
PI: Leistungsaufnahme [kW]
SHC: Sensible Wärmeleistung [kW]
AFR: Luftdurchsatz [m³/min]
BF: Bypassfaktor

Heizen 220-240V 50Hz

AFR	10,8

②	④											
	-15		-10		-5		0		6		10	
	TC	PI	TC	PI	TC	PI	TC	PI	TC	PI	TC	PI
15	1,33	0,36	1,60	0,38	1,87	0,40	2,52	0,52	2,90	0,55	3,15	0,57
20	1,25	0,37	1,52	0,39	1,79	0,41	2,42	0,53	2,80	0,56	3,05	0,58
22	1,22	0,37	1,49	0,40	1,76	0,42	2,38	0,53	2,76	0,57	3,01	0,59
24	1,19	0,38	1,45	0,40	1,72	0,42	2,34	0,54	2,72	0,57	2,98	0,59
25	1,17	0,38	1,44	0,40	1,71	0,42	2,32	0,54	2,70	0,57	2,96	0,59
27	1,14	0,39	1,41	0,41	1,67	0,42	2,29	0,55	2,66	0,58	2,92	0,60

① Innenlufttemperatur [°C WB]

② Innenlufttemperatur [°C DB]

③ Außenlufttemperatur [°C DB]

④ Outdoor air temperature [°C WB]

Hinweise
1. Die oben aufgeführten Leistungen gelten für folgende Bedingungen:
   Entsprechende Kältemittelrohrlänge: 5.0 m
   Höhenunterschied: 0m
2. Die Zellen in Fettdruck geben die Standardbedingungen an.
   Nominale Betriebsfrequenz [Hz]

3D120715A

4 Leistungstabellen

4 - 1 Kühl-/Heizleistungstabellen

FTXM25R / RXM25R

Kühlen 50Hz 220 -240V

AFR	10,49
BF	0,25

INDOOR		Außentemperatur [°C DB]																	
EWB	EDB	20			25			30			32			35			40		
°C	°C	TC	SHC	PI	TC	SHC	PI	TC	SHC	PI	TC	SHC	PI	TC	SHC	PI	TC	SHC	PI
14	20	2,56	1,90	0,43	2,44	1,86	0,47	2,33	1,82	0,51	2,28	1,81	0,52	2,21	1,79	0,55	2,10	1,77	0,59
16	22	2,68	1,81	0,43	2,56	1,77	0,47	2,44	1,73	0,51	2,40	1,72	0,53	2,33	1,70	0,55	2,21	1,67	0,59
18	25	2,79	1,90	0,43	2,68	1,87	0,47	2,56	1,84	0,51	2,51	1,83	0,53	2,44	1,82	0,55	2,33	1,81	0,60
19	27	2,85	2,05	0,43	2,73	2,03	0,47	2,62	2,02	0,51	2,57	2,02	0,53	2,50	2,02	0,56	2,38	2,03	0,60
22	30	3,02	1,86	0,44	2,91	1,83	0,48	2,79	1,81	0,52	2,74	1,80	0,53	2,67	1,80	0,56	2,56	1,79	0,60
24	32	3,14	1,74	0,44	3,02	1,71	0,48	2,90	1,69	0,52	2,86	1,68	0,54	2,79	1,67	0,56	2,67	1,66	0,60

Heizen 50Hz 220 -240V

AFR	9,78

INDOOR	Außentemperatur [°C WB]											
EDB	-15		-10		-5		0		7		10	
°C	TC	PI	TC	PI	TC	PI	TC	PI	TC	PI	TC	PI
15	1,33	0,36	1,60	0,38	1,87	0,40	2,09	0,52	2,90	0,55	3,15	0,57
20	1,25	0,37	1,52	0,39	1,79	0,41	1,98	0,53	2,80	0,56	3,05	0,58
22	1,22	0,37	1,49	0,40	1,76	0,42	1,95	0,53	2,76	0,57	3,01	0,59
24	1,19	0,38	1,45	0,40	1,72	0,42	1,92	0,54	2,72	0,57	2,98	0,59
25	1,17	0,38	1,44	0,40	1,71	0,42	1,90	0,54	2,70	0,57	2,96	0,59
27	1,14	0,39	1,41	0,41	1,67	0,42	1,88	0,55	2,66	0,58	2,92	0,60

Symbole

AFR: Luftdurchsatz [m³/min]
BF: Bypassfaktor
EWB: Entering wet-bulb temperature [°C WB]
EDB: Entering dry-bulb temperature [°C DB]
TC: Gesamtleistung [kW]
SHC: Sensible Wärmeleistung [kW]
PI: Leistungsaufnahme [kW]

Hinweise

1. Die angegebenen Bemessungswerte sind Netto-Kapazitäten, die einen Abzug für die Wärme des Motors des Innenventilators enthalten.
2. ☐ Nennleistung und nominelle Leistungsaufnahme
3. Gesamtkapazität, Eingangsleistung und sensible Wärmekapazität müssen mithilfe von Interpolation und der Zahlen in der Tabelle berechnet werden (Zahlen außerhalb des Tabellenbereichs dürfen nicht für die Berechnung verwendet werden).
4. Falls die sensible Wärmekapazität nicht in der Tabelle angegeben ist, berechnen Sie diese bitte anhand einer Annäherung zwischen zwei Werten im direkten Verhältnis.
5. Die oben aufgeführten Leistungen gelten für folgende Bedingungen:
   Entsprechende Kältemittelrohrlänge: 5 m
   Höhenunterschied: 0m
6. Luftdurchsatz und Bypassfaktor sind in der Tabelle angegeben.

4D130635

FTXM35N / RXM35R

Kühlen 220-240V 50Hz

AFR	12,3
BF	0,21

Innen		Außentemperatur [°C DB]																	
EWB	EDB	20			25			30			32			35			40		
°C	°C	TC	SHC	PI	TC	SHC	PI	TC	SHC	PI	TC	SHC	PI	TC	SHC	PI	TC	SHC	PI
14	20	3,48	2,66	0,59	3,32	2,60	0,67	3,16	2,52	0,73	3,11	2,49	0,75	3,01	2,45	0,79	2,85	2,38	0,85
16	22	3,64	2,63	0,62	3,48	2,57	0,68	3,32	2,49	0,73	3,27	2,46	0,76	3,17	2,42	0,79	3,01	2,35	0,86
18	25	3,80	2,77	0,62	3,64	2,70	0,68	3,48	2,64	0,74	3,42	2,61	0,76	3,32	2,58	0,80	3,17	2,51	0,86
19	27	3,88	2,93	0,62	3,72	2,88	0,69	3,56	2,81	0,74	3,50	2,78	0,76	3,40	2,74	0,80	3,25	2,68	0,86
22	30	4,11	2,84	0,63	3,96	2,78	0,69	3,79	2,72	0,74	3,73	2,70	0,77	3,63	2,67	0,81	3,48	2,61	0,87
24	32	4,27	2,77	0,63	4,11	2,71	0,70	3,96	2,66	0,75	3,89	2,64	0,77	3,79	2,61	0,81	3,63	2,57	0,87

Heizen 220-240V 50Hz

AFR	10,8

Innen	Außentemperatur [°C WB]											
EDB	-15		-10		-5		0		6		10	
°C	TC	PI	TC	PI	TC	PI	TC	PI	TC	PI	TC	PI
15	1,90	0,64	2,29	0,67	2,67	0,71	3,60	0,92	4,14	0,97	4,50	1,00
20	1,79	0,66	2,17	0,68	2,56	0,72	3,46	0,94	4,00	0,99	4,36	1,03
22	1,74	0,66	2,12	0,70	2,51	0,73	3,40	0,96	3,94	1,00	4,31	1,04
24	1,69	0,67	2,08	0,71	2,46	0,73	3,35	0,96	3,89	1,01	4,25	1,04
25	1,67	0,67	2,05	0,71	2,44	0,74	3,32	0,97	3,86	1,01	4,22	1,05
27	1,62	0,68	2,01	0,71	2,39	0,74	3,26	0,97	3,81	1,03	4,17	1,05

Symbole

TC: Gesamtleistung [kW]
PI: Leistungsaufnahme [kW]
SHC: Sensible Wärmeleistung [kW]
AFR: Luftdurchsatz [m³/min]
BF: Bypassfaktor
EWB: Eingangs-Feuchttemperatur (°C TK)
EDB: Eingangs-Trockentemperatur (°C FK)

Hinweise

1. Die oben aufgeführten Leistungen gelten für folgende Bedingungen:
   Entsprechende Kältemittelrohrlänge: 5 m
   Höhenunterschied: 0m
2. Die Zellen in Fettdruck geben die Standardbedingungen an.
   Nominale Betriebsfrequenz [Hz]

3D120716A

4 Leistungstabellen

4 - 1 Kühl-/Heizleistungstabellen

FTXM35R / RXM35R

Kühlen 50Hz 220 -240V

AFR	11,33
BF	0,20

INDOOR		Außentemperatur [°C DB]																	
EWB	EDB	20			25			30			32			35			40		
°C	°C	TC	SHC	PI	TC	SHC	PI	TC	SHC	PI	TC	SHC	PI	TC	SHC	PI	TC	SHC	PI
14	20	3,48	2,54	0,62	3,33	2,48	0,68	3,17	2,42	0,74	3,10	2,40	0,76	3,01	2,38	0,79	2,85	2,34	0,85
16	22	3,64	2,43	0,62	3,48	2,37	0,68	3,32	2,31	0,74	3,26	2,29	0,76	3,17	2,26	0,80	3,01	2,21	0,86
18	25	3,80	2,54	0,62	3,64	2,48	0,68	3,48	2,44	0,74	3,42	2,42	0,77	3,32	2,40	0,80	3,16	2,38	0,86
19	27	3,87	2,71	0,63	3,72	2,68	0,68	3,56	2,65	0,74	3,49	2,65	0,77	3,40	2,64	0,80	3,24	2,65	0,86
22	30	4,11	2,48	0,63	3,95	2,43	0,69	3,79	2,40	0,75	3,73	2,39	0,77	3,63	2,37	0,81	3,48	2,35	0,87
24	32	4,27	2,33	0,63	4,11	2,28	0,69	3,95	2,24	0,75	3,89	2,23	0,78	3,79	2,21	0,81	3,63	2,19	0,87

Heizen 50Hz 220 -240V

AFR	9,78

INDOOR	Außentemperatur [°C WB]											
EDB	-15		-10		-5		0		7		10	
°C	TC	PI	TC	PI	TC	PI	TC	PI	TC	PI	TC	PI
15	2,31	0,75	2,74	0,79	3,13	0,84	3,35	0,88	4,21	0,94	4,47	0,96
20	2,10	0,80	2,53	0,85	2,96	0,89	3,16	0,93	4,00	0,99	4,26	1,02
22	2,02	0,82	2,45	0,87	2,88	0,91	3,08	0,95	3,92	1,01	4,18	1,04
24	1,93	0,84	2,36	0,89	2,80	0,93	3,01	0,97	3,83	1,02	4,09	1,06
25	1,89	0,86	2,32	0,90	2,75	0,94	2,97	0,98	3,79	1,02	4,05	1,07
27	1,81	0,88	2,24	0,92	2,67	0,96	2,90	1,00	3,71	1,03	3,97	1,09

Symbole

AFR: Luftdurchsatz [m³/min]
BF: Bypassfaktor
EWB: Entering wet-bulb temperature [°C WB]
EDB: Entering dry-bulb temperature [°C DB]
TC: Gesamtleistung [kW]
SHC: Sensible Wärmeleistung [kW]
PI: Leistungsaufnahme [kW]

Hinweise

1. Die angegebenen Bemessungswerte sind Netto-Kapazitäten, die einen Abzug für die Wärme des Motors des Innenventilators enthalten.
2. ☐ Nennleistung und nominelle Leistungsaufnahme
3. Gesamtkapazität, Eingangsleistung und sensible Wärmekapazität müssen mithilfe von Interpolation und der Zahlen in der Tabelle berechnet werden (Zahlen außerhalb des Tabellenbereichs dürfen nicht für die Berechnung verwendet werden).
4. Falls die sensible Wärmekapazität nicht in der Tabelle angegeben ist, berechnen Sie diese bitte anhand einer Annäherung zwischen zwei Werten im direkten Verhältnis.
5. Die oben aufgeführten Leistungen gelten für folgende Bedingungen:
   Entsprechende Kältemittelrohrlänge: 5 m
   Höhenunterschied: 0m
6. Luftdurchsatz und Bypassfaktor sind in der Tabelle angegeben.

4D130636

FTXM42R / RXM42R

Kühlen 50Hz 220 -240V

AFR	11,93
BF	0,21

INDOOR		Außentemperatur [°C DB]																	
EWB	EDB	20			25			30			32			35			40		
°C	°C	TC	SHC	PI	TC	SHC	PI	TC	SHC	PI	TC	SHC	PI	TC	SHC	PI	TC	SHC	PI
14	20	3,86	2,83	0,71	3,86	2,83	0,79	3,86	2,83	0,88	3,83	2,82	0,92	3,72	2,77	0,96	3,52	2,71	1,03
16	22	4,50	2,91	0,75	4,30	2,82	0,82	4,11	2,74	0,89	4,03	2,70	0,92	3,91	2,66	0,96	3,71	2,58	1,04
18	25	4,69	3,01	0,75	4,49	2,93	0,82	4,30	2,86	0,90	4,22	2,83	0,92	4,10	2,79	0,97	3,91	2,73	1,04
19	27	4,79	3,17	0,75	4,59	3,11	0,83	4,40	3,05	0,90	4,32	3,03	0,93	4,20	3,00	0,97	4,00	2,97	1,04
22	30	5,08	2,93	0,76	4,88	2,86	0,83	4,69	2,80	0,90	4,61	2,77	0,93	4,49	2,74	0,98	4,29	2,69	1,05
24	32	5,27	2,77	0,77	5,07	2,70	0,84	4,88	2,64	0,91	4,80	2,61	0,94	4,68	2,58	0,98	4,49	2,53	1,05

Heizen 50Hz 220 -240V

AFR	12,42

INDOOR	Außentemperatur [°C WB]											
EDB	-15		-10		-5		0		7		10	
°C	TC	PI	TC	PI	TC	PI	TC	PI	TC	PI	TC	PI
15	2,66	0,79	3,33	0,89	4,00	1,00	3,87	1,11	5,61	1,26	6,01	1,32
20	2,45	0,84	3,12	0,95	3,79	1,05	3,70	1,16	5,40	1,31	5,80	1,38
22	2,36	0,86	3,03	0,97	3,70	1,07	3,63	1,18	5,32	1,33	5,72	1,40
24	2,28	0,88	2,95	0,99	3,62	1,09	3,56	1,20	5,23	1,35	5,63	1,42
25	2,24	0,89	2,91	1,00	3,58	1,10	3,52	1,21	5,19	1,35	5,59	1,43
27	2,15	0,91	2,82	1,02	3,49	1,13	3,45	1,23	5,11	1,36	5,51	1,45

Symbole

AFR: Luftdurchsatz [m³/min]
BF: Bypassfaktor
EWB: Entering wet-bulb temperature [°C WB]
EDB: Entering dry-bulb temperature [°C DB]
TC: Gesamtleistung [kW]
SHC: Sensible Wärmeleistung [kW]
PI: Leistungsaufnahme [kW]

Hinweise

1. Die angegebenen Bemessungswerte sind Netto-Kapazitäten, die einen Abzug für die Wärme des Motors des Innenventilators enthalten.
2. ☐ Nennleistung und nominelle Leistungsaufnahme
3. Gesamtkapazität, Eingangsleistung und sensible Wärmekapazität müssen mithilfe von Interpolation und der Zahlen in der Tabelle berechnet werden (Zahlen außerhalb des Tabellenbereichs dürfen nicht für die Berechnung verwendet werden).
4. Falls die sensible Wärmekapazität nicht in der Tabelle angegeben ist, berechnen Sie diese bitte anhand einer Annäherung zwischen zwei Werten im direkten Verhältnis.
5. Die oben aufgeführten Leistungen gelten für folgende Bedingungen:
   Entsprechende Kältemittelrohrlänge: 5 m
   Höhenunterschied: 0m
6. Luftdurchsatz und Bypassfaktor sind in der Tabelle angegeben.

4D130637

4 Leistungstabellen

4 - 1 Kühl-/Heizleistungstabellen

FTXM50N / RXM50R
FTXM50R / RXM50R

50 Hz 220 - 240 V

AFR	16,1
BF	0,13

Kühlen

Innentemperatur		Außentemperatur [°C DB]																	
EWB	EDB	20			25			30			32			35			40		
°C	°C	TC	SHC	PI	TC	SHC	PI	TC	SHC	PI	TC	SHC	PI	TC	SHC	PI	TC	SHC	PI
14,0	20	4,11	3,04	1,07	3,88	2,93	1,14	3,65	2,83	1,21	3,55	2,78	1,28	3,41	2,72	1,34	3,18	2,62	1,44
16,0	22	5,26	3,46	1,08	5,03	3,35	1,15	4,80	3,25	1,22	4,70	3,20	1,29	4,56	3,14	1,35	4,33	3,04	1,44
18,0	25	5,58	3,66	1,08	5,35	3,55	1,15	5,12	3,45	1,22	5,02	3,40	1,29	4,88	3,34	1,36	4,65	3,24	1,45
19,0	27	5,70	3,83	1,09	5,47	3,72	1,16	5,23	3,62	1,23	5,14	3,58	1,30	5,00	3,52	1,36	4,77	3,42	1,45
22,0	30	6,04	3,68	1,09	5,81	3,59	1,16	5,58	3,50	1,23	5,49	3,46	1,30	5,35	3,40	1,37	5,11	3,32	1,46
24,0	32	6,27	3,57	1,09	6,04	3,49	1,16	5,81	3,40	1,23	5,72	3,37	1,30	5,58	3,32	1,38	5,34	3,24	1,47

Heizen 50 Hz 220 - 240 V

AFR	17,1

Innentemperatur	Außentemperatur [°C WB]											
EDB	-15		-10		-5		0		6		10	
°C	TC	PI	TC	PI	TC	PI	TC	PI	TC	PI	TC	PI
15,0	2,76	0,93	3,32	0,98	3,88	1,03	4,43	1,35	6,00	1,42	6,52	1,47
20,0	2,59	0,96	3,15	1,01	3,71	1,05	4,26	1,38	5,80	1,45	6,32	1,50
22,0	2,52	0,97	3,08	1,02	3,64	1,07	4,19	1,39	5,72	1,46	6,24	1,51
24,0	2,46	0,98	3,01	1,03	3,57	1,08	4,12	1,40	5,64	1,48	6,16	1,52
25,0	2,42	0,99	2,98	1,03	3,54	1,08	4,09	1,41	5,60	1,48	6,12	1,53
27,0	2,35	1,00	2,91	1,04	3,47	1,09	4,02	1,42	5,52	1,50	6,04	1,54

Symbole

AFR: Luftdurchsatz [m³/min]
BF: Bypassfaktor
EWB: Eingangs-Feuchttemperatur (°C TK)
EDB: Eingangs-Trockentemperatur (°C FK)
TC: Gesamtleistung [kW]
SHC: Sensible Wärmeleistung [kW]
PI: Leistungsaufnahme [kW]

Hinweise

1. Die angegebenen Bemessungswerte sind Netto-Kapazitäten, die einen Abzug für die Wärme des Motors des Innenventilators enthalten.
2. In der Abbildung zeigt die Markierung mit □ die Nennkapazität und den Nennkoeffizient der Leistungsaufnahme.
3. Gesamtkapazität, Eingangsleistung und sensible Wärmekapazität müssen mithilfe von Interpolation und der Zahlen in der Tabelle berechnet werden (Zahlen außerhalb des Tabellenbereichs dürfen nicht für die Berechnung verwendet werden).
4. Falls die sensible Wärmekapazität nicht in der Tabelle angegeben ist, berechnen Sie diese bitte anhand einer Annäherung zwischen zwei Werten im direkten Verhältnis.
5. Die oben aufgeführten Leistungen gelten für folgende Bedingungen:
   Entsprechende Kältemittelrohrlänge: 5 m
   Höhenunterschied: 0m
6. Luftdurchsatz und Bypassfaktor sind in der Tabelle angegeben.

3D120632A

FTXM50R / RXM50R

Kühlen 50 Hz 220-240 V

AFR	15,45
BF	0,21

Innen		Außentemperatur [°C DB]																	
EWB	EDB	20			25			30			32			35			40		
°C	°C	TC	SHC	PI	TC	SHC	PI	TC	SHC	PI	TC	SHC	PI	TC	SHC	PI	TC	SHC	PI
14	20	5,12	3,89	1,04	4,89	3,82	1,14	4,66	3,76	1,24	4,56	3,74	1,28	4,42	3,71	1,34	4,19	3,69	1,44
16	22	5,35	3,70	1,05	5,12	3,62	1,15	4,89	3,55	1,25	4,79	3,53	1,29	4,65	3,50	1,35	4,42	3,45	1,45
18	25	5,58	3,90	1,05	5,35	3,84	1,15	5,12	3,80	1,26	5,02	3,79	1,30	4,88	3,78	1,36	4,65	3,77	1,46
19	27	5,70	4,24	1,06	5,47	4,21	1,16	5,23	4,22	1,26	5,14	4,22	1,30	5,00	4,25	1,36	4,77	4,31	1,46
22	30	6,04	3,82	1,07	5,81	3,78	1,17	5,58	3,75	1,27	5,49	3,75	1,31	5,35	3,74	1,37	5,11	3,76	1,47
24	32	6,27	3,57	1,07	6,04	3,53	1,17	5,81	3,49	1,27	5,72	3,48	1,31	5,58	3,46	1,37	5,34	3,45	1,47

Heizen 50 Hz 220-240 V

AFR	15,33

Innen	Außentemperatur [°C WB]											
EDB	-15		-10		-5		0		7		10	
°C	TC	PI	TC	PI	TC	PI	TC	PI	TC	PI	TC	PI
15	2,76	0,93	3,32	0,98	3,88	1,03	4,03	1,35	6,00	1,42	6,52	1,47
20	2,59	0,96	3,15	1,01	3,71	1,05	3,88	1,38	5,80	1,45	6,32	1,50
22	2,52	0,97	3,08	1,02	3,64	1,07	3,81	1,39	5,72	1,46	6,24	1,51
24	2,46	0,98	3,01	1,03	3,57	1,08	3,75	1,40	5,64	1,48	6,16	1,52
25	2,42	0,99	2,98	1,03	3,54	1,08	3,68	1,41	5,60	1,48	6,12	1,53
27	2,35	1,00	2,91	1,04	3,47	1,09	3,62	1,42	5,52	1,50	6,04	1,54

Symbole

AFR: Luftdurchsatz [m³/min]
BF: Bypassfaktor
EWB: Eingangs-Feuchttemperatur (°C TK)
EDB: Eingangs-Trockentemperatur (°C FK)
TC: Gesamtleistung [kW]
SHC: Sensible Wärmeleistung [kW]
PI: Leistungsaufnahme [kW]

Hinweise

1) Die angegebenen Bemessungswerte sind Netto-Kapazitäten, die einen Abzug für die Wärme des Motors des Innenventilators enthalten.
2) In der Abbildung zeigt die Markierung mit ▭ die Nennkapazität und den Nennkoeffizient der Leistungsaufnahme.
3) Gesamtkapazität, Eingangsleistung und sensible Wärmekapazität müssen mithilfe von Interpolation und der Zahlen in der Tabelle berechnet werden (Zahlen außerhalb des Tabellenbereichs dürfen nicht für die Berechnung verwendet werden).
4) Falls die sensible Wärmekapazität nicht in der Tabelle angegeben ist, berechnen Sie diese bitte anhand einer Annäherung zwischen zwei Werten im direkten Verhältnis.
5) Die oben aufgeführten Leistungen gelten für folgende Bedingungen:
   Entsprechende Kältemittelrohrlänge: 5 m
   Höhenunterschied: 0m
6) Luftdurchsatz und Bypassfaktor sind in der Tabelle angegeben.

3D131701

4 Leistungstabellen

4 - 1 Kühl-/Heizleistungstabellen

FTXM60N / RXM60R
FTXM60R / RXM60R

AFR	17,1
BF	0,17

Kühlen 50 Hz 220 - 240 V

Innentemperatur		Außentemperatur [°C DB]																	
EWB	EDB	20			25			30			32			35			40		
°C	°C	TC	SHC	PI	TC	SHC	PI	TC	SHC	PI	TC	SHC	PI	TC	SHC	PI	TC	SHC	PI
14,0	20	5,10	3,76	0,19	4,82	3,63	0,31	4,55	3,51	0,80	4,38	3,45	1,66	4,26	3,38	1,75	4,09	3,26	1,88
16,0	22	6,31	4,18	0,20	6,04	4,05	0,33	5,76	3,93	0,81	5,64	3,87	1,67	5,47	3,80	1,76	5,30	3,68	1,88
18,0	25	6,70	4,39	0,20	6,42	4,26	0,34	6,14	4,14	0,82	6,02	4,08	1,67	5,86	4,00	1,77	5,58	3,88	1,89
19,0	27	6,84	4,59	0,22	6,56	4,46	0,34	6,28	4,34	0,82	6,17	4,29	1,69	6,00	4,22	1,77	5,72	4,10	1,89
22,0	30	7,25	4,41	0,22	6,97	4,30	0,34	6,70	4,20	0,83	6,59	4,15	1,70	6,42	4,08	1,78	6,13	3,98	1,90
24,0	32	7,52	4,28	0,22	7,25	4,18	0,34	6,97	4,08	0,83	6,86	4,04	1,70	6,70	3,98	1,79	6,41	3,88	1,92

AFR	17,7

Heizen 50 Hz 220 - 240 V

Innentemperatur	Außentemperatur [°C WB]											
EDB	-15		-10		-5		0		6		10	
°C	TC	PI	TC	PI	TC	PI	TC	PI	TC	PI	TC	PI
15,0	3,33	1,24	4,01	1,31	4,68	1,38	6,29	1,81	7,24	1,90	7,87	1,97
20,0	3,13	1,29	3,80	1,35	4,48	1,41	6,05	1,85	7,00	1,94	7,63	2,01
22,0	3,04	1,30	3,72	1,37	4,39	1,43	5,95	1,86	6,90	1,95	7,53	2,02
24,0	2,97	1,31	3,63	1,38	4,31	1,45	5,85	1,87	6,81	1,98	7,43	2,03
25,0	2,92	1,33	3,60	1,38	4,27	1,45	5,80	1,89	6,76	1,98	7,39	2,05
27,0	2,84	1,34	3,51	1,39	4,19	1,46	5,71	1,90	6,66	2,01	7,29	2,06

Symbole

AFR: Luftdurchsatz [m³/min]
BF: Bypassfaktor
EWB: Eingangs-Feuchttemperatur (°C TK)
EDB: Eingangs-Trockentemperatur (°C FK)
TC: Gesamtleistung [kW]
SHC: Sensible Wärmeleistung [kW]
PI: Leistungsaufnahme [kW]

Hinweise

1. Die angegebenen Bemessungswerte sind Netto-Kapazitäten, die einen Abzug für die Wärme des Motors des Innenventilators enthalten.
2. In der Abbildung zeigt die Markierung mit □ die Nennkapazität und den Nennkoeffizient der Leistungsaufnahme.
3. Gesamtkapazität, Eingangsleistung und sensible Wärmekapazität müssen mithilfe von Interpolation und der Zahlen in der Tabelle berechnet werden (Zahlen außerhalb de Tabellenbereichs dürfen nicht für die Berechnung verwendet werden).
4. Falls die sensible Wärmekapazität nicht in der Tabelle angegeben ist, berechnen Sie diese bitte anhand einer Annäherung zwischen zwei Werten im direkten Verhältnis.
5. Die oben aufgeführten Leistungen gelten für folgende Bedingungen:
   Entsprechende Kältemittelrohrlänge: 5 m
   Höhenunterschied: 0m
6. Luftdurchsatz und Bypassfaktor sind in der Tabelle angegeben.

3D117546B

FTXM60R / RXM60R

Kühlen 50 Hz 220-240 V

AFR	16,22
BF	0,21

Innen		Außentemperatur [°C DB]																	
EWB	EDB	20			25			30			32			35			40		
°C	°C	TC	SHC	PI	TC	SHC	PI	TC	SHC	PI	TC	SHC	PI	TC	SHC	PI	TC	SHC	PI
14	20	6,15	4,26	1,36	5,87	4,12	1,49	5,59	3,99	1,62	5,48	3,94	1,67	5,31	3,87	1,75	5,03	3,76	1,88
16	22	6,42	4,11	1,37	6,14	3,97	1,50	5,86	3,84	1,63	5,75	3,79	1,68	5,59	3,72	1,76	5,31	3,60	1,89
18	25	6,70	4,23	1,37	6,42	4,10	1,50	6,14	3,99	1,64	6,03	3,95	1,69	5,86	3,89	1,77	5,58	3,79	1,90
19	27	6,84	4,43	1,38	6,56	4,33	1,51	6,28	4,23	1,64	6,17	4,20	1,69	6,00	4,15	1,77	5,72	4,08	1,90
22	30	7,25	4,11	1,39	6,97	4,00	1,52	6,69	3,90	1,65	6,58	3,87	1,70	6,41	3,81	1,78	6,14	3,73	1,91
24	32	7,53	3,91	1,40	7,25	3,80	1,53	6,97	3,70	1,66	6,86	3,66	1,71	6,69	3,60	1,79	6,41	3,52	1,92

Heizen 50 Hz 220-240 V

AFR	15,88

Innen	Außentemperatur [°C WB]											
EDB	-15		-10		-5		0		7		10	
°C	TC	PI	TC	PI	TC	PI	TC	PI	TC	PI	TC	PI
15	3,33	1,24	4,01	1,31	4,68	1,38	5,04	1,81	7,24	1,90	7,87	1,97
20	3,13	1,29	3,80	1,35	4,48	1,41	4,87	1,85	7,00	1,94	7,63	2,01
22	3,04	1,30	3,72	1,37	4,39	1,43	4,80	1,86	6,90	1,95	7,53	2,02
24	2,97	1,31	3,63	1,38	4,31	1,45	4,73	1,87	6,81	1,98	7,43	2,03
25	2,92	1,33	3,60	1,38	4,27	1,45	4,69	1,89	6,76	1,98	7,39	2,05
27	2,84	1,34	3,51	1,39	4,19	1,46	4,62	1,90	6,66	2,01	7,29	2,06

Symbole

AFR: Luftdurchsatz [m³/min]
BF: Bypassfaktor
EWB: Eingangs-Feuchttemperatur (°C TK)
EDB: Eingangs-Trockentemperatur (°C FK)
TC: Gesamtleistung [kW]
SHC: Sensible Wärmeleistung [kW]
PI: Leistungsaufnahme [kW]

Hinweise

1) Die angegebenen Bemessungswerte sind Netto-Kapazitäten, die einen Abzug für die Wärme des Motors des Innenventilators enthalten.
2) In der Abbildung zeigt die Markierung mit ▭ die Nennkapazität und den Nennkoeffizient der Leistungsaufnahme.
3) Gesamtkapazität, Eingangsleistung und sensible Wärmekapazität müssen mithilfe von Interpolation und der Zahlen in der Tabelle berechnet werden (Zahlen außerhalb des Tabellenbereichs dürfen nicht für die Berechnung verwendet werden).
4) Falls die sensible Wärmekapazität nicht in der Tabelle angegeben ist, berechnen Sie diese bitte anhand einer Annäherung zwischen zwei Werten im direkten Verhältnis.
5) Die oben aufgeführten Leistungen gelten für folgende Bedingungen:
   Entsprechende Kältemittelrohrlänge: 5 m
   Höhenunterschied: 0m
6) Luftdurchsatz und Bypassfaktor sind in der Tabelle angegeben.

3D131702

4 Leistungstabellen

4 - 1 Kühl-/Heizleistungstabellen

FTXM71R / RXM71R

Kühlen 50 Hz 220-240 V

AFR	15,95
BF	0,06

Innen		Außentemperatur [°C DB]																	
EWB	EDB	20			25			30			32			35			40		
°C	°C	TC	SHC	PI	TC	SHC	PI	TC	SHC	PI	TC	SHC	PI	TC	SHC	PI	TC	SHC	PI
14	20	7,27	5,06	1,80	6,94	4,90	1,97	6,61	4,74	2,14	6,48	4,69	2,21	6,28	4,61	2,32	5,95	4,48	2,49
16	22	7,60	4,88	1,81	7,27	4,72	1,98	6,94	4,57	2,15	6,81	4,51	2,22	6,61	4,42	2,33	6,28	4,29	2,50
18	25	7,93	5,02	1,82	7,60	4,88	1,99	7,27	4,75	2,16	7,13	4,70	2,23	6,94	4,63	2,34	6,61	4,52	2,51
19	27	8,09	5,28	1,82	7,76	5,16	2,00	7,43	5,05	2,17	7,30	5,01	2,24	7,10	4,95	2,34	6,77	4,88	2,52
22	30	8,58	4,89	1,84	8,25	4,76	2,01	7,92	4,65	2,19	7,79	4,60	2,25	7,59	4,54	2,36	7,26	4,45	2,53
24	32	8,91	4,64	1,85	8,58	4,52	2,02	8,25	4,40	2,20	8,12	4,35	2,27	7,92	4,29	2,37	7,59	4,19	2,54

Heizen 50 Hz 220-240 V

AFR	17,35

Innen	Außentemperatur [°C WB]											
EDB	-15		-10		-5		0		7		10	
°C	TC	PI	TC	PI	TC	PI	TC	PI	TC	PI	TC	PI
15	4,59	1,77	5,52	1,85	6,45	1,92	6,63	2,00	8,50	2,53	9,22	2,60
20	4,31	1,81	5,24	1,88	6,16	1,95	6,38	2,07	8,20	2,57	8,94	2,64
22	4,20	1,83	5,12	1,90	6,05	1,98	6,28	2,08	8,09	2,60	8,83	2,67
24	4,08	1,84	5,01	1,92	5,94	1,99	6,17	2,11	7,97	2,61	8,71	2,68
25	4,03	1,85	4,95	1,93	5,88	2,01	6,13	2,12	7,92	2,63	8,66	2,70
27	3,91	1,86	4,84	1,94	5,77	2,01	6,02	2,14	7,80	2,64	8,54	2,71

Symbole

AFR: Luftdurchsatz [m³/min]
BF: Bypassfaktor
EWB: Eingangs-Feuchttemperatur (°C TK)
EDB: Eingangs-Trockentemperatur (°C FK)
TC: Gesamtleistung [kW]
SHC: Sensible Wärmeleistung [kW]
PI: Leistungsaufnahme [kW]

Hinweise

1) Die angegebenen Bemessungswerte sind Netto-Kapazitäten, die einen Abzug für die Wärme des Motors des Innenventilators enthalten.
2) In der Abbildung zeigt die Markierung mit ▭ die Nennkapazität und den Nennkoeffizient der Leistungsaufnahme.
3) Gesamtkapazität, Eingangsleistung und sensible Wärmekapazität müssen mithilfe von Interpolation und der Zahlen in der Tabelle berechnet werden (Zahlen außerhalb des Tabellenbereichs dürfen nicht für die Berechnung verwendet werden).
4) Falls die sensible Wärmekapazität nicht in der Tabelle angegeben ist, berechnen Sie diese bitte anhand einer Annäherung zwischen zwei Werten im direkten Verhältnis.
5) Die oben aufgeführten Leistungen gelten für folgende Bedingungen:
   Entsprechende Kältemittelrohrlänge: 5 m
   Höhenunterschied: 0m
6) Luftdurchsatz und Bypassfaktor sind in der Tabelle angegeben.

3D131703

FVXM25A / RXM25R

Kühlen 220-240V 50Hz

AFR	8,7
BF	0,09

Innenlufttemperatur [°C WB]	Innenlufttemperatur [°C DB]	Außenlufttemperatur [°C DB]																	
		20			25			30			32			**35**			40		
		TC	SHC	PI	TC	SHC	PI	TC	SHC	PI	TC	SHC	PI	TC	SHC	PI	TC	SHC	PI
14	20	2,46	1,87	0,40	2,35	1,84	0,44	2,24	1,81	0,47	2,19	1,80	0,49	2,12	1,79	0,51	2,01	1,78	0,55
16	22	2,57	1,78	0,40	2,46	1,74	0,44	2,35	1,71	0,48	2,30	1,70	0,49	2,23	1,68	0,51	2,12	1,66	0,55
18	25	2,68	1,88	0,40	2,57	1,85	0,44	2,46	1,83	0,48	2,41	1,82	0,49	2,34	1,82	0,52	2,23	1,82	0,56
19	**27**	2,74	2,04	0,40	2,62	2,03	0,44	2,51	2,03	0,48	2,47	2,04	0,50	2,40	2,05	0,52	2,29	2,08	0,56
22	30	2,90	1,84	0,41	2,79	1,82	0,44	2,68	1,81	0,48	2,63	1,80	0,50	2,57	1,80	0,52	2,45	1,81	0,56
24	32	3,01	1,72	0,41	2,90	1,70	0,45	2,79	1,68	0,49	2,74	1,67	0,50	2,68	1,67	0,52	2,56	1,66	0,56

Heizen 220-240V 50Hz

AFR	9,2

Innenlufttemperatur [°C DB]	Außenlufttemperatur [°C DB]													
	-20		-15		-10		-5		0		**7**		10	
	TC	PI	TC	PI	TC	PI	TC	PI	TC	PI	TC	PI	TC	PI
15	1,61	0,54	1,98	0,57	2,35	0,60	2,26	0,63	2,56	0,66	3,61	0,69	3,83	0,71
20	1,40	0,59	1,77	0,62	2,14	0,65	2,51	0,68	2,39	0,71	3,40	0,75	3,62	0,76
22	1,31	0,61	1,68	0,64	2,05	0,67	2,43	0,70	1,81	0,73	3,32	0,76	3,54	0,78
24	1,23	0,63	1,60	0,66	1,97	0,69	2,34	0,72	1,73	0,75	3,23	0,77	3,45	0,81
25	1,19	0,65	1,56	0,67	1,93	0,70	2,30	0,73	1,70	0,76	3,19	0,77	3,41	0,82
27	1,08	0,66	1,47	0,69	1,84	0,72	2,22	0,75	1,62	0,78	3,11	0,78	3,33	0,84

Heizleistung bei Nenn-Betriebsfrequenz, gemessen gemäß EN 14511.

Hinweise

1. Die oben aufgeführten Leistungen gelten für folgende Bedingungen:
   Entsprechende Kältemittelrohrlänge: 5,0 m
   Höhenunterschied: 0m
2. Die Zellen in Fettdruck geben die Standardbedingungen an.

Symbole

TC: Gesamtleistung [kW]
PI: Leistungsaufnahme [kW]
SHC: Sensible Wärmeleistung [kW]
AFR: Luftdurchsatz [m³/min]
BF: Bypassfaktor

3D130939

4 Leistungstabellen

4 - 1 Kühl-/Heizleistungstabellen

FVXM25F / RXM25R

Kühlen 50Hz 220 - 240V

AFR	8,2
BF	0,1

Innentemperatur		Außentemperatur [°C DB]																	
EWB	EDB	20			25			30			32			35			40		
°C	°C	TC	SHC	PI	TC	SHC	PI	TC	SHC	PI	TC	SHC	PI	TC	SHC	PI	TC	SHC	PI
14,0	20	2,56	2,00	0,46	2,44	1,95	0,50	2,33	1,89	0,55	2,28	1,87	0,56	2,21	1,84	0,59	2,10	1,78	0,64
16,0	22	2,68	1,97	0,46	2,56	1,92	0,51	2,44	1,87	0,55	2,40	1,84	0,57	2,33	1,81	0,59	2,21	1,76	0,64
18,0	25	2,79	2,08	0,46	2,68	2,03	0,51	2,56	1,98	0,55	2,51	1,96	0,57	2,44	1,93	0,60	2,33	1,89	0,64
19,0	27	2,85	2,21	0,47	2,73	2,16	0,51	2,62	2,11	0,55	2,57	2,09	0,57	2,50	2,07	0,60	2,38	2,02	0,64
22,0	30	3,02	2,13	0,47	2,91	2,09	0,51	2,79	2,05	0,56	2,74	2,03	0,58	2,67	2,01	0,60	2,56	1,97	0,65
24,0	32	3,14	2,08	0,47	3,02	2,04	0,52	2,90	2,01	0,56	2,86	1,99	0,58	2,79	1,97	0,60	2,67	1,93	0,65

Heizen 50Hz 220 - 240V

AFR	8,8

Innentemperatur	Außentemperatur [°C WB]											
EDB	-15		-10		-5		0		6		10	
°C	TC	PI	TC	PI	TC	PI	TC	PI	TC	PI	TC	PI
15,0	1,58	0,62	1,90	0,65	2,22	0,68	2,54	0,71	3,52	0,75	3,82	0,78
20,0	1,48	0,64	1,80	0,67	2,12	0,70	2,44	0,73	3,40	0,77	3,71	0,79
22,0	1,44	0,64	1,76	0,67	2,08	0,71	2,40	0,74	3,35	0,78	3,66	0,80
24,0	1,41	0,65	1,72	0,68	2,04	0,71	2,36	0,75	3,31	0,78	3,61	0,81
25,0	1,39	0,65	1,70	0,69	2,02	0,72	2,34	0,75	3,28	0,79	3,59	0,81
27,0	1,35	0,66	1,67	0,69	1,98	0,72	2,30	0,76	3,24	0,79	3,54	0,82

Symbole

AFR: Luftdurchsatz [m³/min]
BF: Bypassfaktor
EWB: Eingangs-Feuchttemperatur (°C TK)
EDB: Eingangs-Trockentemperatur (°C FK)
TC: Gesamtleistung [kW]
SHC: Sensible Wärmeleistung [kW]
PI: Leistungsaufnahme [kW]

Hinweise
1. Die angegebenen Bemessungswerte sind Netto-Kapazitäten, die einen Abzug für die Wärme des Motors des Innenventilators enthalten.
2. In der Abbildung zeigt die Markierung mit □ die Nennkapazität und den Nennkoeffizient der Leistungsaufnahme.
3. Gesamtkapazität, Eingangsleistung und sensible Wärmekapazität müssen mithilfe von Interpolation und der Zahlen in der Tabelle berechnet werden (Zahlen außerhalb des Tabellenbereichs dürfen nicht für die Berechnung verwendet werden).
4. Falls die sensible Wärmekapazität nicht in der Tabelle angegeben ist, berechnen Sie diese bitte anhand einer Annäherung zwischen zwei Werten im direkten Verhältnis.
5. Die oben aufgeführten Leistungen gelten für folgende Bedingungen:
   Entsprechende Kältemittelrohrlänge: 5 m
   Höhenunterschied: 0m
6. Luftdurchsatz und Bypassfaktor sind in der Tabelle angegeben.

3D110093B

FVXM35A / RXM35R

Kühlen 220-240V 50Hz

AFR	9,2
BF	0,11

Innenlufttemperatur [°C WB]	Innenlufttemperatur [°C DB]	Außenlufttemperatur [°C DB]																	
		20			25			30			32			**35**			40		
		TC	SHC	PI	TC	SHC	PI	TC	SHC	PI	TC	SHC	PI	TC	SHC	PI	TC	SHC	PI
14	20	3,35	2,39	0,63	3,33	2,38	0,70	3,17	2,32	0,76	3,10	2,29	0,79	3,01	2,26	0,82	2,85	2,20	0,89
16	22	3,64	2,36	0,64	3,48	2,29	0,70	3,32	2,22	0,77	3,26	2,20	0,79	3,17	2,16	0,83	3,01	2,10	0,89
18	25	3,80	2,44	0,65	3,64	2,38	0,71	3,48	2,32	0,77	3,42	2,30	0,79	3,32	2,27	0,83	3,16	2,23	0,89
19	**27**	3,87	2,58	0,65	3,72	2,53	0,71	3,56	2,49	0,77	3,49	2,47	0,80	3,40	2,45	0,83	3,24	2,43	0,89
22	30	4,11	2,38	0,65	3,95	2,32	0,72	3,79	2,27	0,78	3,73	2,26	0,80	3,63	2,23	0,84	3,48	2,19	0,90
24	32	4,27	2,25	0,66	4,11	2,20	0,72	3,95	2,15	0,78	3,89	2,13	0,81	3,79	2,10	0,84	3,63	2,06	0,90

Heizen 220-240V 50Hz

AFR	9,8

Innenlufttemperatur [°C DB]	Außenlufttemperatur [°C DB]													
	-20		-15		-10		-5		0		**7**		10	
	TC	PI	TC	PI	TC	PI	TC	PI	TC	PI	TC	PI	TC	PI
15	2,71	0,97	3,08	1,00	3,45	1,03	3,17	1,06	3,47	1,09	4,71	1,13	4,93	1,15
20	2,14	1,02	2,87	1,05	3,24	1,08	3,00	1,11	3,30	1,14	4,50	1,18	4,72	1,20
22	1,78	1,05	2,78	1,08	3,15	1,10	2,93	1,13	1,81	1,16	4,42	1,20	4,64	1,22
24	1,42	1,07	2,70	1,10	3,07	1,12	3,44	1,15	1,73	1,18	4,33	1,21	4,55	1,24
25	1,24	1,08	2,66	1,11	3,03	1,14	3,40	1,16	1,70	1,19	4,29	1,22	4,51	1,25
27	0,89	1,10	2,49	1,13	2,94	1,16	3,32	1,18	1,62	1,21	4,21	1,23	4,43	1,27

Heizleistung bei Nenn-Betriebsfrequenz, gemessen gemäß EN 14511.

Hinweise
1. Die oben aufgeführten Leistungen gelten für folgende Bedingungen:
   Entsprechende Kältemittelrohrlänge: 5,0 m
   Höhenunterschied: 0m
2. Die Zellen in Fettdruck geben die Standardbedingungen an.

Symbole
TC: Gesamtleistung [kW]
PI: Leistungsaufnahme [kW]
SHC: Sensible Wärmeleistung [kW]
AFR: Luftdurchsatz [m³/min]
BF: Bypassfaktor

3D130940

4 Leistungstabellen

4 - 1 Kühl-/Heizleistungstabellen

FVXM35F / RXM35R

Kühlen 220-240V 50Hz

AFR	8,5
BF	0,11

Innen		Außentemperatur [°C DB]																	
EWB	EDB	20			25			30			32			35			40		
°C	°C	TC	SHC	PI	TC	SHC	PI	TC	SHC	PI	TC	SHC	PI	TC	SHC	PI	TC	SHC	PI
14	20	3,11	2,29	0,75	3,11	2,29	0,86	3,11	2,29	0,96	3,11	2,29	1,01	3,10	2,29	1,08	2,93	2,21	1,16
16	22	3,75	2,50	0,84	3,58	2,42	0,92	3,42	2,34	1,00	3,36	2,31	1,03	3,26	2,26	1,08	3,10	2,18	1,16
18	25	3,91	2,60	0,85	3,75	2,52	0,93	3,58	2,45	1,01	3,52	2,42	1,04	3,42	2,37	1,09	3,26	2,30	1,17
19	27	3,99	2,72	0,85	3,83	2,65	0,93	3,66	2,57	1,01	3,60	2,55	1,04	3,50	2,50	1,09	3,34	2,43	1,17
22	30	4,23	2,61	0,86	4,07	2,55	0,94	3,90	2,49	1,02	3,84	2,46	1,05	3,74	2,43	1,10	3,58	2,36	1,18
24	32	4,39	2,54	0,86	4,23	2,48	0,94	4,07	2,42	1,02	4,00	2,40	1,05	3,90	2,37	1,10	3,74	2,31	1,18

Heizen 220-240V 50Hz

AFR	9,4

Innen	Außentemperatur [°C WB]											
EDB	-15		-10		-5		0		6		10	
°C	TC	PI	TC	PI	TC	PI	TC	PI	TC	PI	TC	PI
15	2,09	0,96	2,51	1,01	2,94	1,06	3,36	1,10	4,66	1,16	5,06	1,20
20	1,96	0,98	2,39	1,03	2,81	1,08	3,23	1,13	4,50	1,19	4,91	1,23
22	1,91	1,00	2,33	1,04	2,76	1,09	3,18	1,14	4,44	1,20	4,84	1,24
24	1,86	1,01	2,28	1,06	2,70	1,10	3,13	1,15	4,38	1,21	4,78	1,25
25	1,83	1,01	2,26	1,06	2,68	1,11	3,10	1,16	4,34	1,22	4,75	1,26
27	1,78	1,02	2,20	1,07	2,63	1,12	3,05	1,17	4,28	1,23	4,49	1,26

Symbole

TC:	Gesamtleistung [kW]
PI:	Leistungsaufnahme [kW]
SHC:	Sensible Wärmeleistung [kW]
AFR:	Luftdurchsatz [m³/min]
BF:	Bypassfaktor
EWB:	Eingangs-Feuchttemperatur (°C TK)
EDB:	Eingangs-Trockentemperatur (°C FK)

Hinweise

1. Die angegebenen Bemessungswerte sind Netto-Kapazitäten, die einen Abzug für die Wärme des Motors des Innenventilators enthalten.
2. Die Zellen in Fettdruck geben die Standardbedingungen an.
3. Gesamtkapazität, Eingangsleistung und sensible Wärmekapazität müssen mithilfe von Interpolation und der Zahlen in der Tabelle berechnet werden (Zahlen außerhalb des Tabellenbereichs dürfen nicht für die Berechnung verwendet werden).
4. Falls die sensible Wärmekapazität nicht in der Tabelle angegeben ist, berechnen Sie diese bitte anhand einer Annäherung zwischen zwei Werten im direkten Verhältnis.
5. Die oben aufgeführten Leistungen gelten für folgende Bedingungen:
   Entsprechende Kältemittelrohrlänge: 5 m
   Höhenunterschied: 0m
6. Luftdurchsatz und Bypassfaktor sind in der Tabelle angegeben.

3D110094B

FVXM50F / RXM50R

Kühlen 50 Hz 220 - 240 V

AFR	12,7
BF	0,16

Innentemperatur		Außentemperatur [°C DB]																	
EWB	EDB	20			25			30			32			35			40		
°C	°C	TC	SHC	PI	TC	SHC	PI	TC	SHC	PI	TC	SHC	PI	TC	SHC	PI	TC	SHC	PI
14,0	20	4,14	3,06	1,03	4,14	3,06	1,17	4,14	3,06	1,32	4,14	3,06	1,38	4,14	3,06	1,47	4,14	3,06	1,63
16,0	22	5,26	3,46	1,18	5,12	3,39	1,30	4,89	3,27	1,42	4,79	3,23	1,46	4,65	3,16	1,53	4,42	3,05	1,65
18,0	25	5,58	3,64	1,20	5,35	3,53	1,31	5,12	3,42	1,43	5,02	3,37	1,47	4,88	3,31	1,54	4,65	3,21	1,65
19,0	27	5,70	3,80	1,20	5,47	3,69	1,31	5,23	3,59	1,43	5,14	3,54	1,47	5,00	3,48	1,54	4,77	3,38	1,66
22,0	30	6,04	3,65	1,21	5,81	3,55	1,33	5,58	3,46	1,44	5,49	3,42	1,48	5,35	3,37	1,55	5,11	3,28	1,67
24,0	32	6,27	3,54	1,22	6,04	3,45	1,33	5,81	3,37	1,45	5,72	3,34	1,49	5,58	3,29	1,56	5,34	3,20	1,67

Heizen 50 Hz 220 - 240 V

AFR	12,7

Innentemperatur	Außentemperatur [°C WB]											
EDB	-15		-10		-5		0		6		10	
°C	TC	PI	TC	PI	TC	PI	TC	PI	TC	PI	TC	PI
15,0	2,70	1,34	3,24	1,41	3,78	1,47	4,33	1,54	6,00	1,62	6,52	1,68
20,0	2,53	1,37	3,07	1,44	3,62	1,51	4,16	1,58	5,80	1,66	6,32	1,72
22,0	2,46	1,39	3,01	1,46	3,55	1,53	4,10	1,59	5,72	1,68	6,21	1,73
24,0	2,40	1,40	2,94	1,47	3,49	1,54	4,03	1,61	5,64	1,69	5,77	1,75
25,0	2,36	1,41	2,91	1,48	3,45	1,55	4,00	1,62	5,55	1,70	5,55	1,75
27,0	2,30	1,43	2,84	1,50	3,39	1,56	3,93	1,63	5,10	1,71	5,10	1,77

Symbole

AFR	:	Luftdurchsatz [m³/min]
BF	:	Bypassfaktor
EWB	:	Eingangs-Feuchttemperatur (°C TK)
EDB	:	Eingangs-Trockentemperatur (°C FK)
TC	:	Gesamtleistung [kW]
SHC	:	Sensible Wärmeleistung [kW]
PI	:	Leistungsaufnahme [kW]

Hinweise

1. Die angegebenen Bemessungswerte sind Netto-Kapazitäten, die einen Abzug für die Wärme des Motors des Innenventilators enthalten
2. In der Abbildung zeigt die Markierung mit □ die Nennkapazität und den Nennkoeffizient der Leistungsaufnahme.
3. Gesamtkapazität, Eingangsleistung und sensible Wärmekapazität müssen mithilfe von Interpolation und der Zahlen in der Tabelle berechnet werden (Zahlen außerhalb des Tabellenbereichs dürfen nicht für die Berechnung verwendet werden).
4. Falls die sensible Wärmekapazität nicht in der Tabelle angegeben ist, berechnen Sie diese bitte anhand einer Annäherung zwischen zwei Werten im direkten Verhältnis.
5. Die oben aufgeführten Leistungen gelten für folgende Bedingungen:
   Entsprechende Kältemittelrohrlänge: 5 m
   Höhenunterschied: 0m
6. Luftdurchsatz und Bypassfaktor sind in der Tabelle angegeben.

3D110095C

5 Masseschwerpunkt

5 - 1 Massenschwerpunkt

RXM20-35R

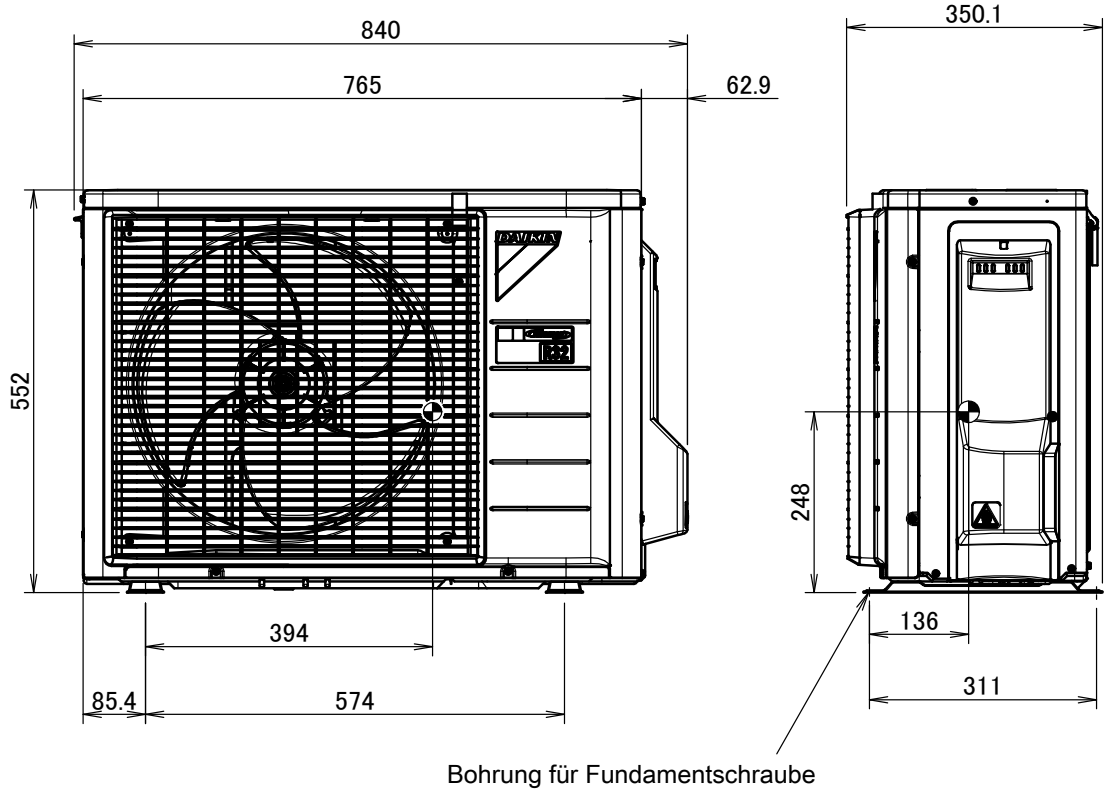

4D119880

RXM42- 60R

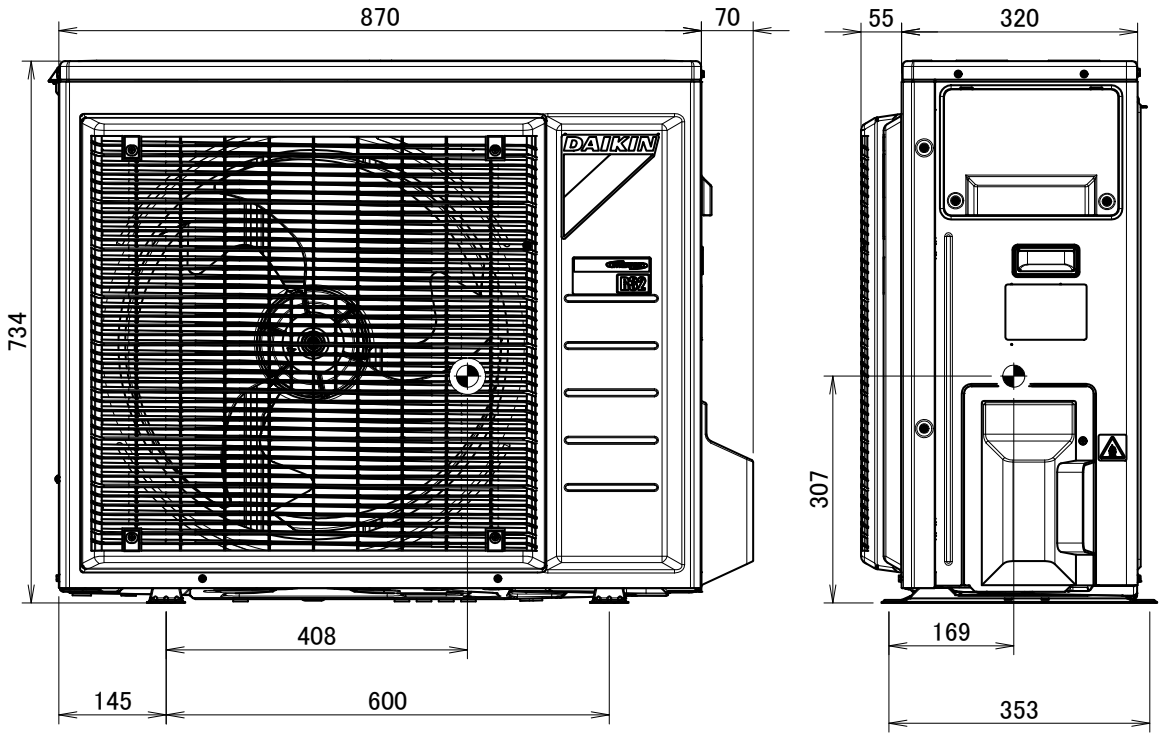

4D117299

5 Masseschwerpunkt

5 - 1 Massenschwerpunkt

RXM71R

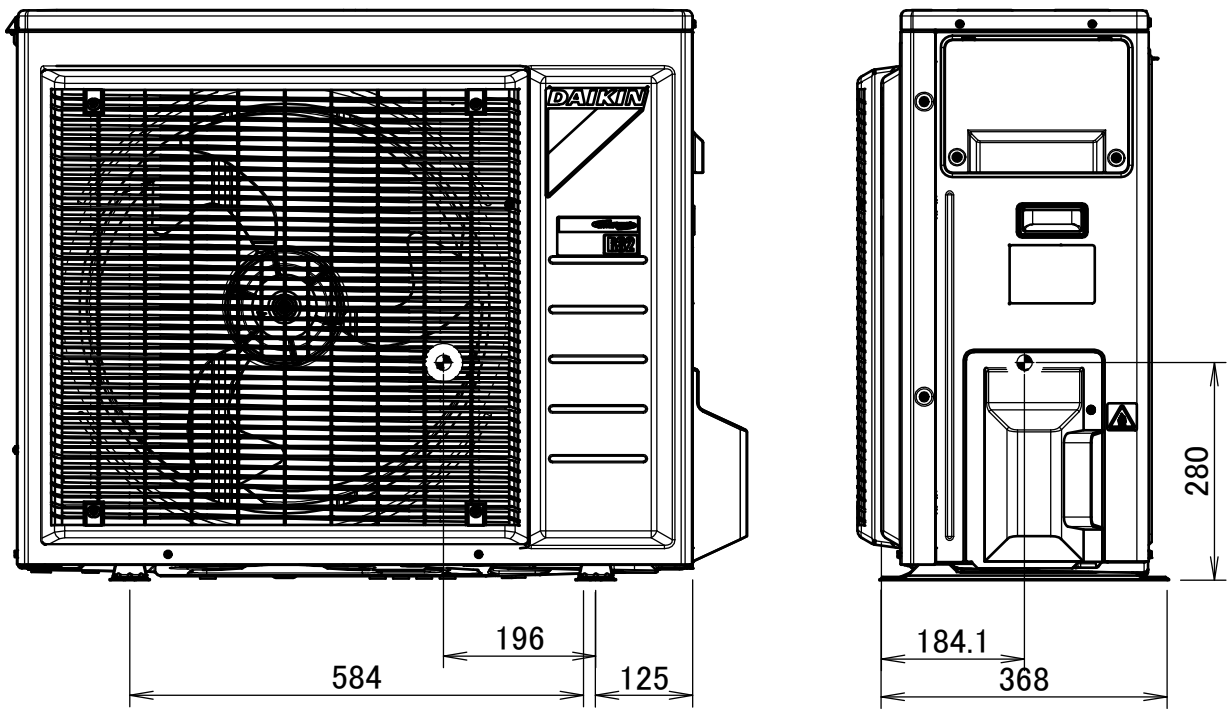

4D100855B

6 Abmessungszeichnungen

6 - 1 Abmessungszeichnungen

RXM20-35R

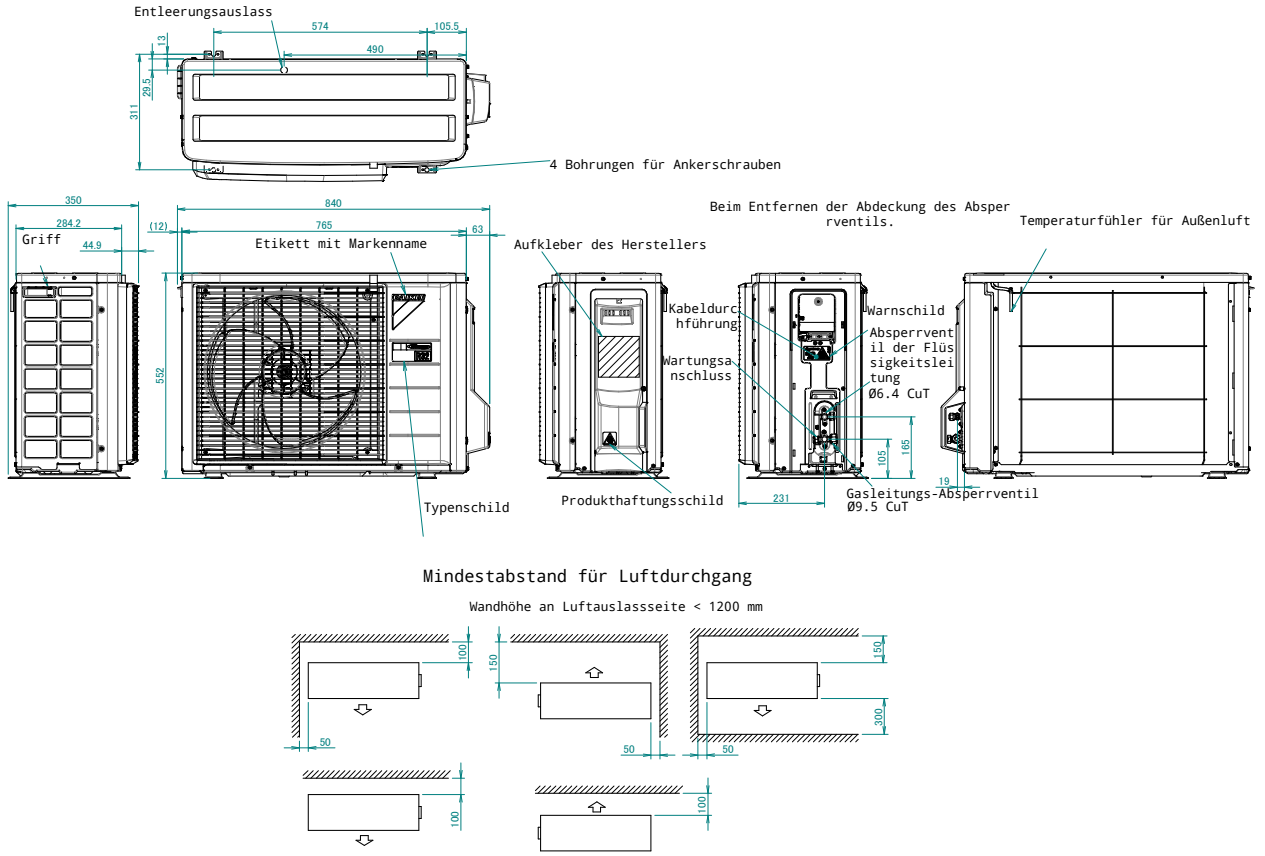

3D119881A

RXM42-60R

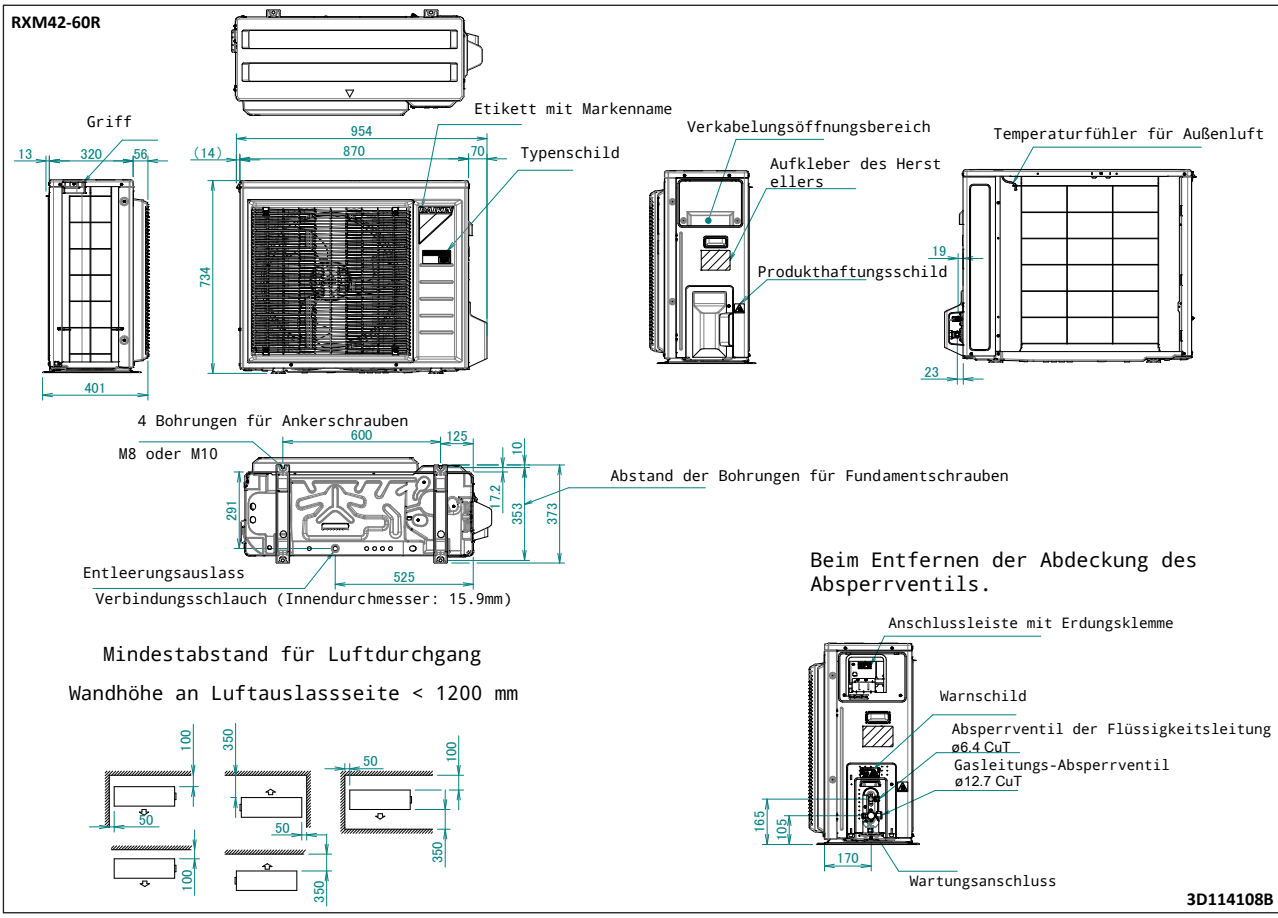

3D114108B

6 Abmessungszeichnungen

6 - 1 Abmessungszeichnungen

RXM71R

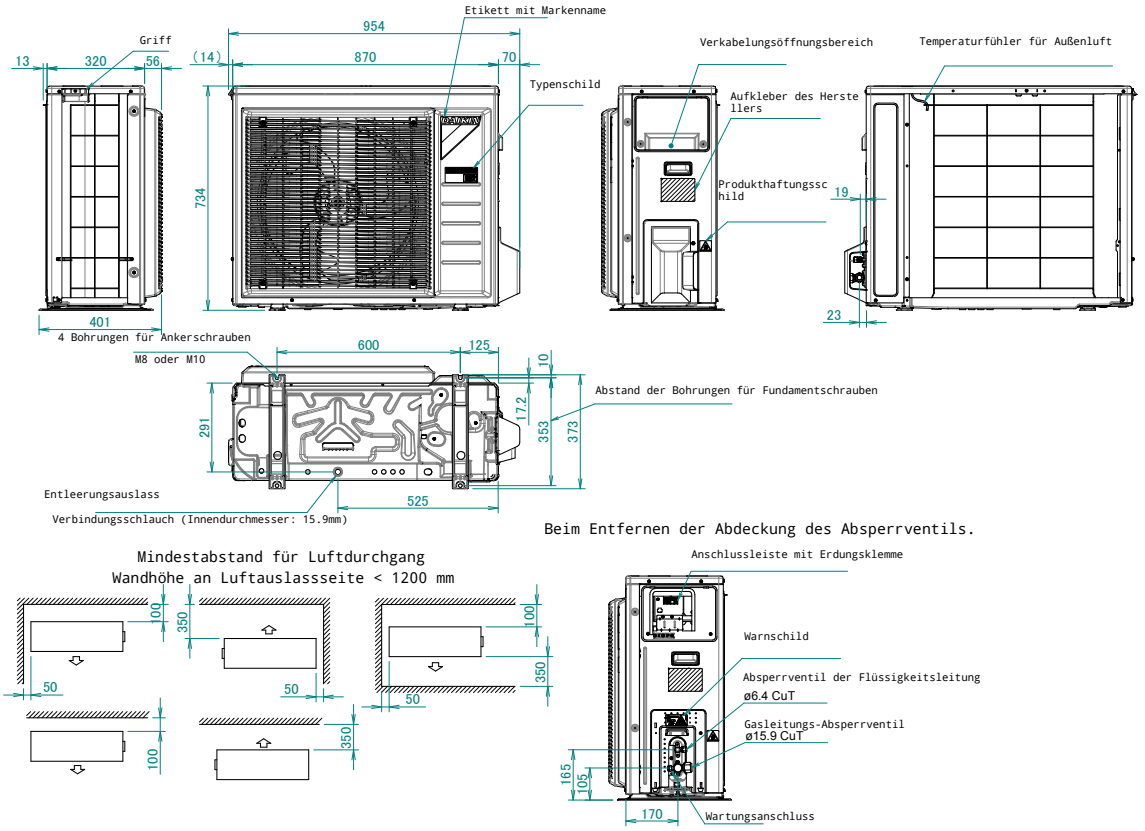

3D100867E

7 Kältemittelkreislauf

7 - 1 Kältemittelkreisläufe

RXM20-35R

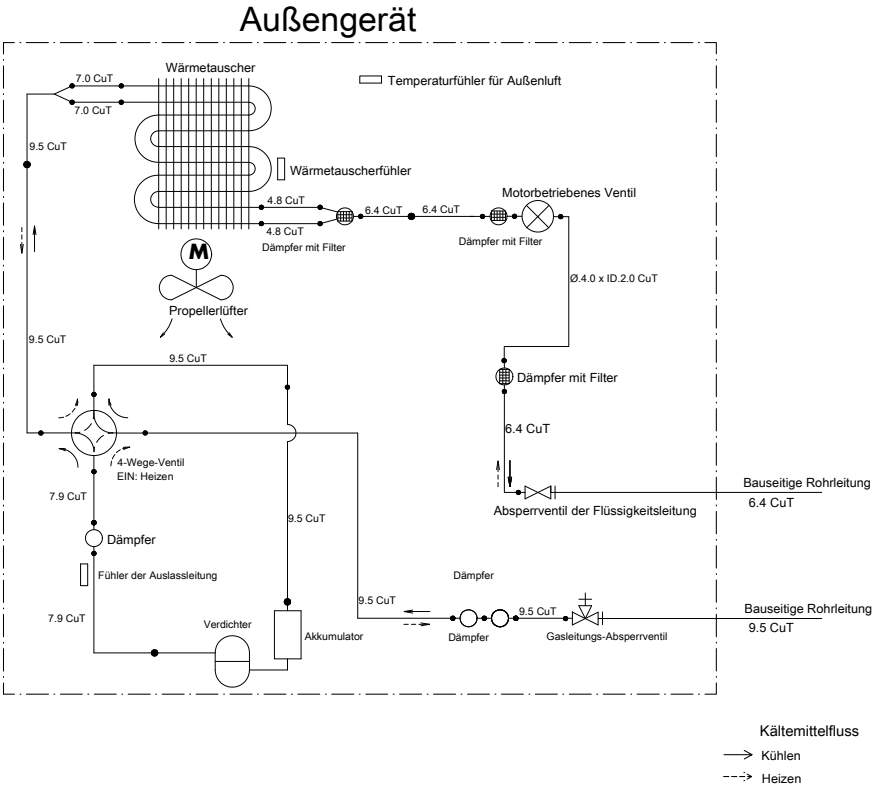

3D091995B

RXM42R

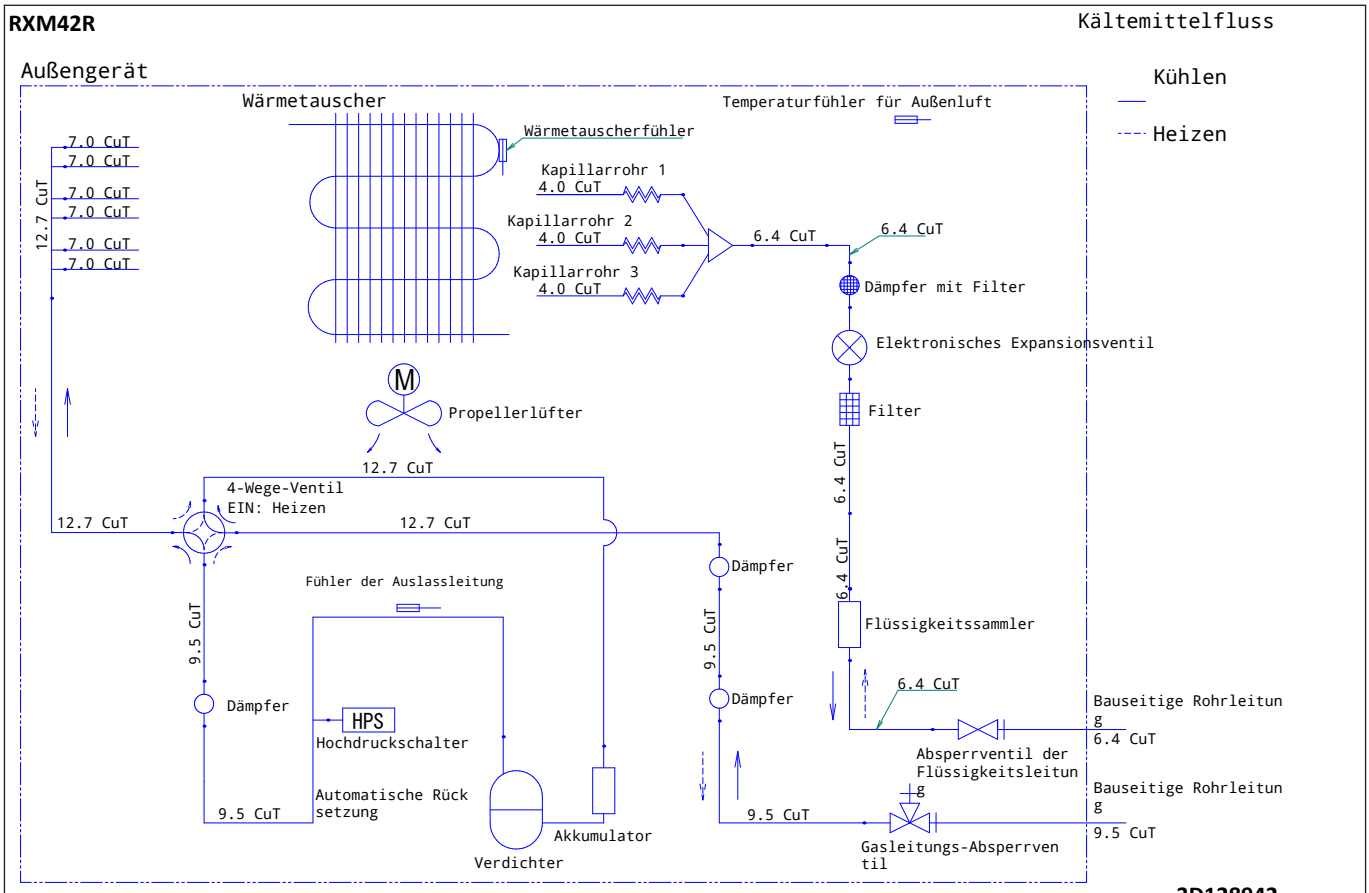

3D128942

7 Kältemittelkreislauf

7 - 1 Kältemittelkreisläufe

RXM50-60R

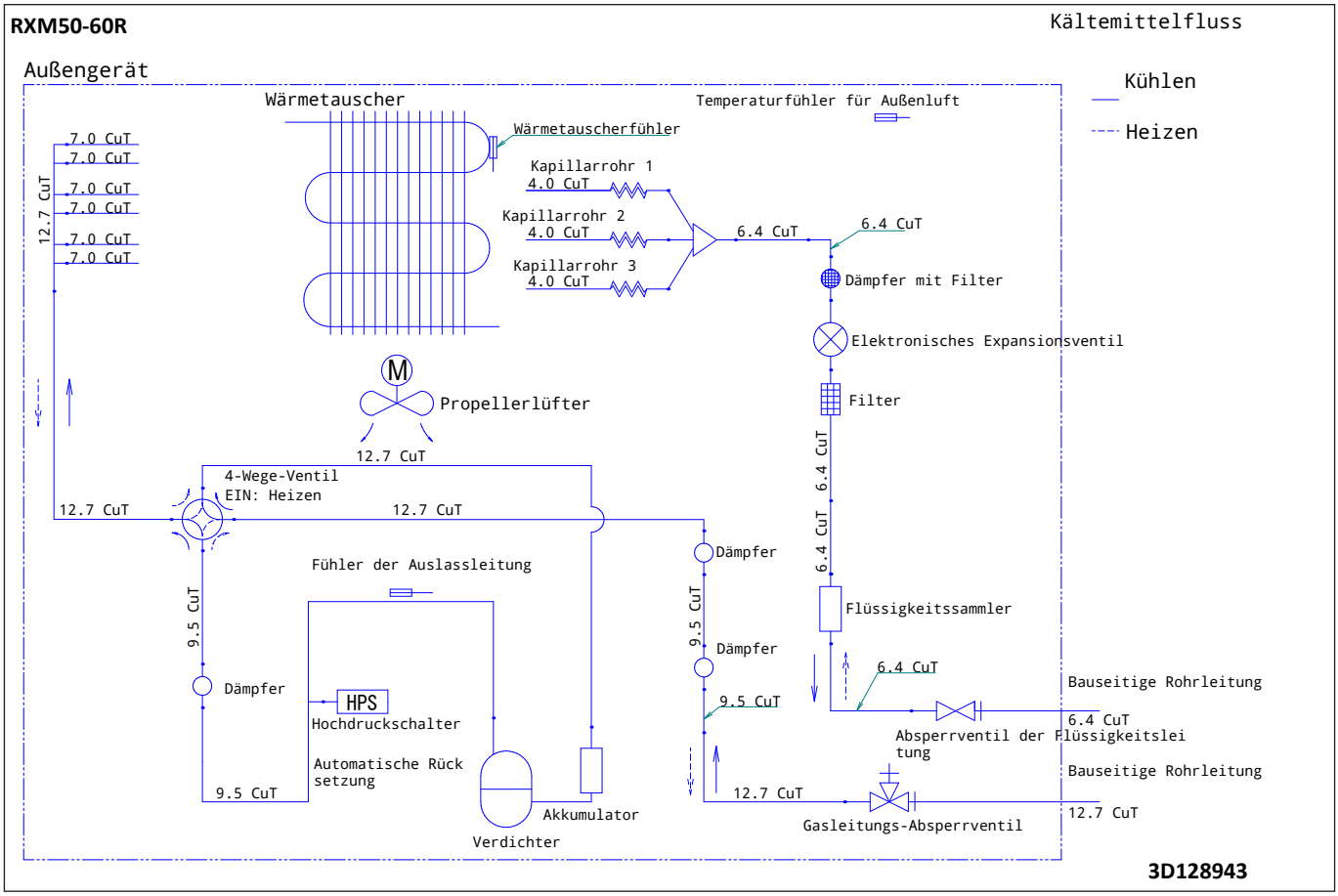

RXM71R

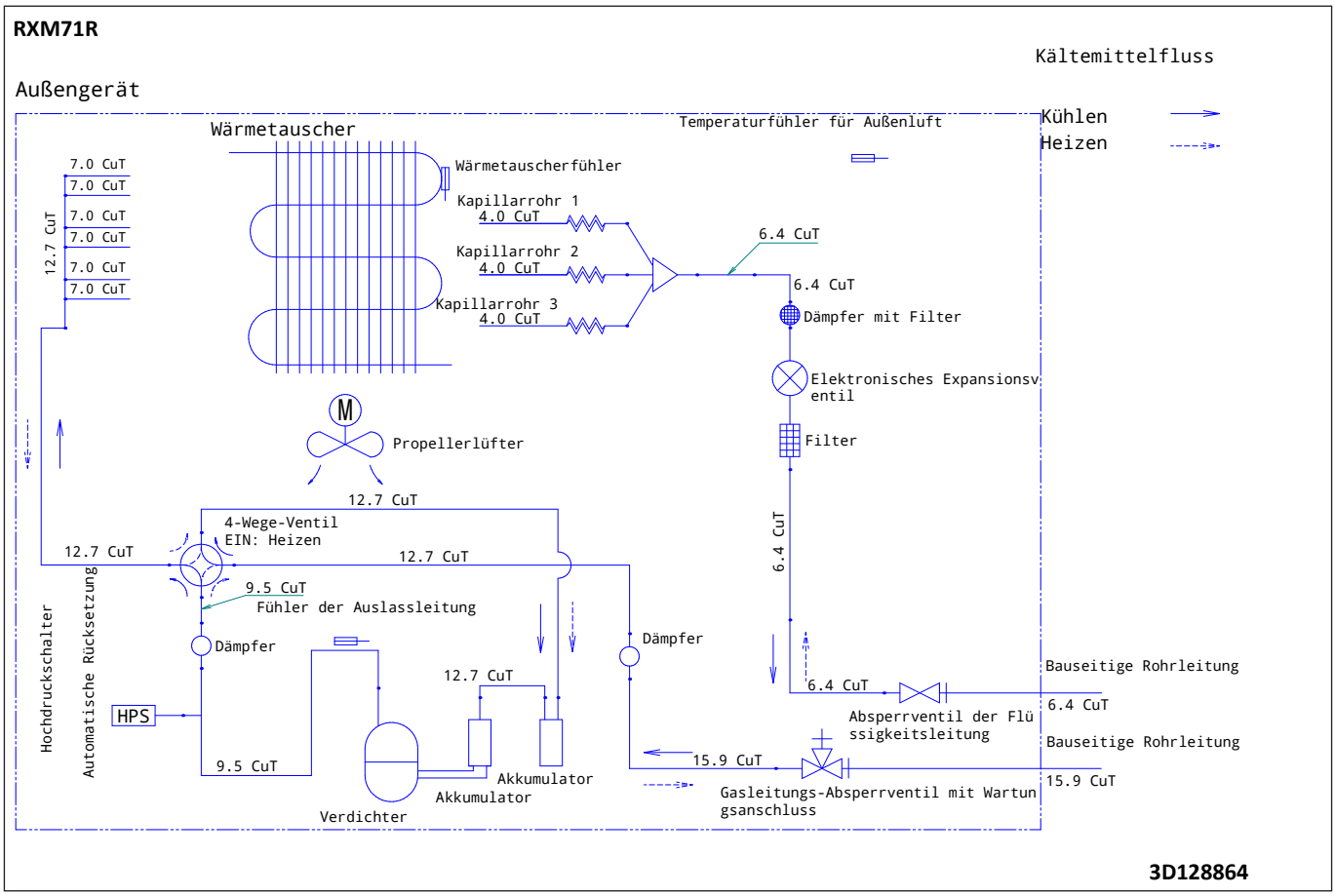

8 Elektroschaltplan

8 - 1 Elektroschaltpläne – Eine Phase

ARXM50-71R
RXM50-60R

Elektroschaltplan

Informationen zu Leistungsanforderungen: siehe Typenschild.

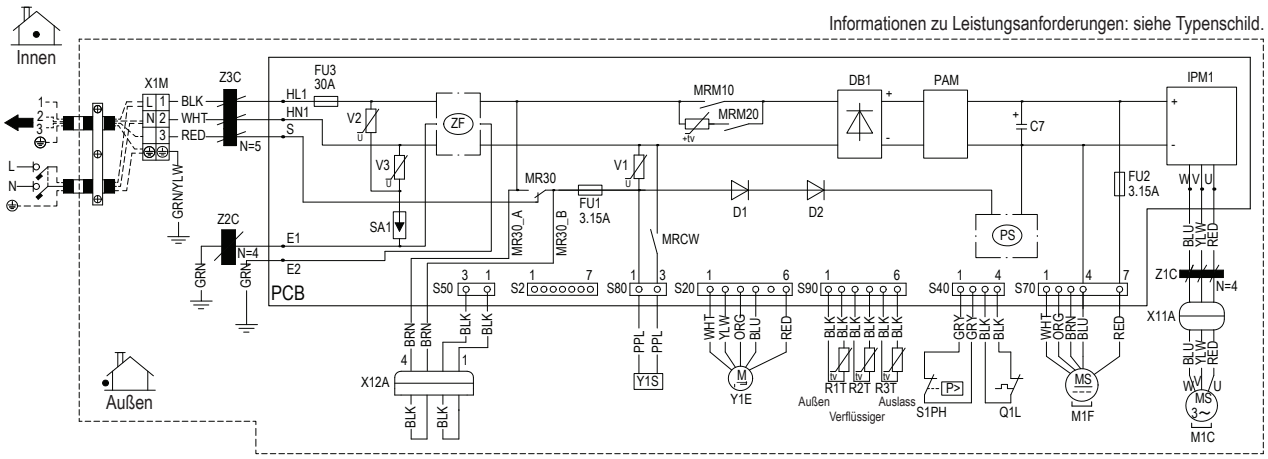

C7	Kondensator
D1, D2	Diode
DB1	Diodenbrücke
E1, E2, HL1, HN1,S, U, V, W	Anschluss
FU1, FU2, FU3	Sicherung
IPM1	Intelligentes Stromversorgungsmodul
L	Stromführend
M1C	Verdichtermotor
M1F	Ventilatormotor
MR30, MRCW, MRM10, MRM20	Magnetrelais
N	Neutral
N=4, N=5	Anzahl der Durchläufe
PAM	Pulsamplitudenmodulation

PCB	Leiterplatte
PS	Schaltnetzteil
Q1L	Überlastschutz
R1T, R2T, R3T	Thermistor
S1PH	Hochdruckschalter
S2, S20, S40, S50,S70,S80,S90	Klemmenstecker
SA1	Überspannungsschutz
V1, V2, V3	Varistor
X11A, X12A	Steckverbinder
X1M	Klemmenleiste
Y1E	Spule elektronisches Expansionsventil
Y1S	Spule Umkehr-Magnetventil
Z1C, Z2C, Z3C	Ferritkern
ZF	Entstörfilter

⊕	Erde
⏚	Schutzerde
▬	Bauseitige Verkabelung
BLK	Schwarz
BLU	Blau
BRN	Braun
GRN	Grün
GRY	Grau
ORG	Orange
RED	Rot
WHT	Weiß
YLW	Gelb
PPL	Purpur

3D130906A

8 Elektroschaltplan

8 - 1 Elektroschaltpläne – Eine Phase

RXM20-35R

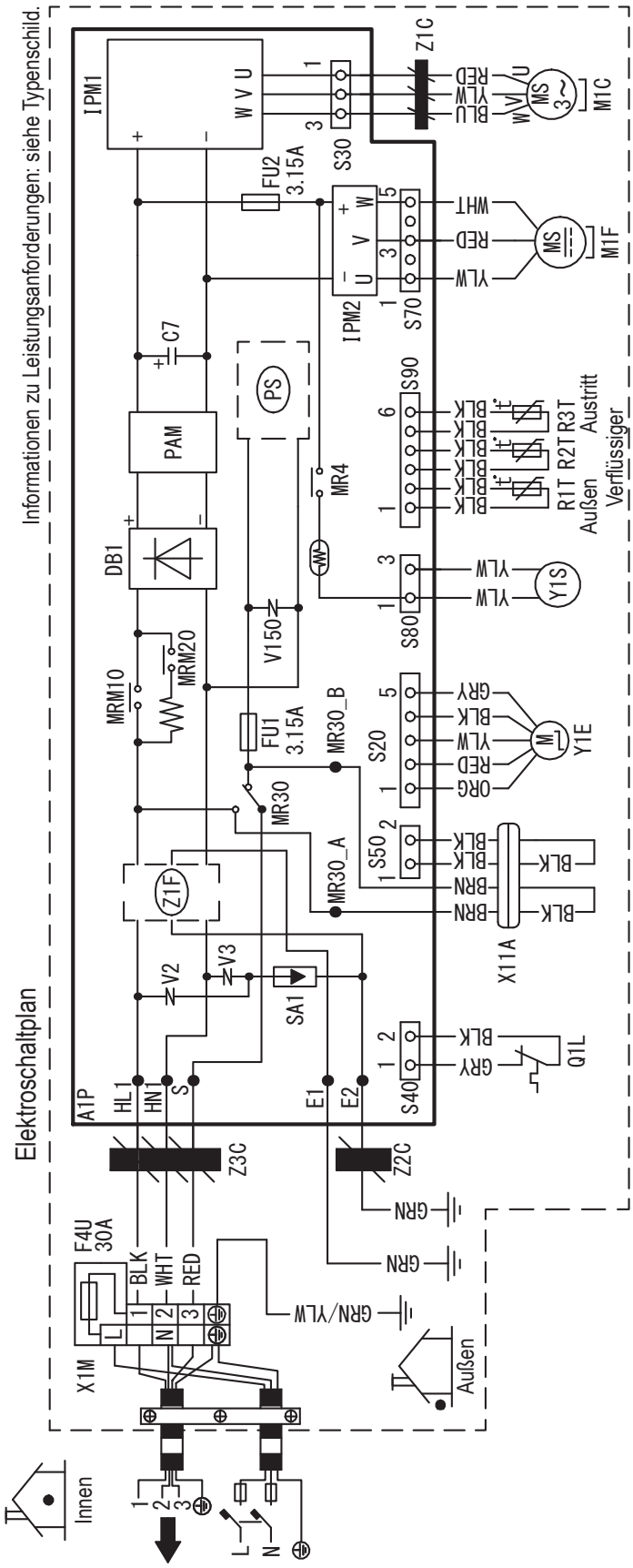

C7	Kondensator
DB1	Gleichrichterbrücke
IPM1, IPM2	Intelligentes Stromversorgungsmodul
L	Stromführend
M1C	Verdichtermotor
M1F	Ventilatormotor
n	Neutral
PAM	Pulsamplitudenmodulation
A1P	Leiterplatte
PS	Umschaltung Stromversorgung
Q1L	Überlastschutz
SA1	Überspannungsschutz
X1M	Klemmenleiste
Y1E	Spule elektronisches Expansionsventil
Y1S	Spule Umkehr-Magnetventil
FU1, FU2, F4U	Sicherung
MR4, MR30, MRM10, MRM20	Magnetrelais
R1T, R2T, R3T	Thermistor
S20, S30, S40, S70, S80, S90, X11A	Steckverbinder
V2, V3, V150	Varistor
Z1C, Z2C, Z3C	Ferritkern
Z1F	Rauschfilter

⏚ : Schutzerde
⏚ : Erde
▬▬▬ : Bauseitige Verkabelung

KABELFARBEN

BLK : Schwarz
BLU : Blau
BRN : Braun
GRN : Grün
GRY : Grau
ORG : Orange
RED : Rot
WHT : Weiß
YLW : Gelb

ANMERKUNGEN

1. Maße: 140 x 80
2. Siehe Bestelldatenblatt AS303002, sofern nicht anders angegeben.

4D120154

8 Elektroschaltplan

8 - 1 Elektroschaltpläne – Eine Phase

RXM42R **Elektroschaltplan**

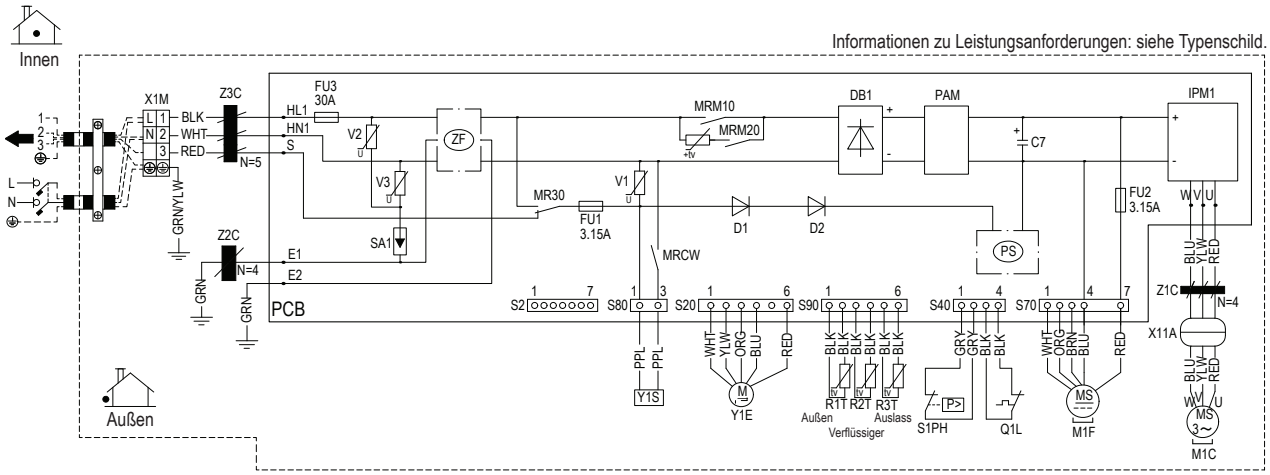

C7	Kondensator
D1, D2	Diode
DB1	Diodenbrücke
E1, E2, HL1, HN1, S, U, V, W	Anschluss
FU1, FU2, FU3	Sicherung
IPM1	Intelligentes Stromversorgungsmodul
L	Stromführend
M1C	Verdichtermotor
M1F	Ventilatormotor
MR30, MRCW, MRM10, MRM20	Magnetrelais
N	Neutral
N=4, N=5	Anzahl der Durchläufe
PAM	Pulsamplitudenmodulation

PCB	Leiterplatte
PS	Schaltnetzteil
Q1L	Überlastschutz
R1T, R2T, R3T	Thermistor
S1PH	Hochdruckschalter
S2, S20, S40, S50,S70,S80,S90	Klemmenstecker
SA1	Überspannungsschutz
V1, V2, V3	Varistor
X11A	Steckverbinder
X1M	Klemmenleiste
Y1E	Spule elektronisches Expansionsventil
Y1S	Spule Umkehr-Magnetventil
Z1C, Z2C, Z3C	Ferritkern
ZF	Entstörfilter

⊕	Erde
⏚	Schutzerde
▬▬▬	Bauseitige Verkabelung
BLK	Schwarz
BLU	Blau
BRN	Braun
GRN	Grün
GRY	Grau
ORG	Orange
RED	Rot
WHT	Weiß
YLW	Gelb
PPL	Purpur

3D130905A

RXM71R

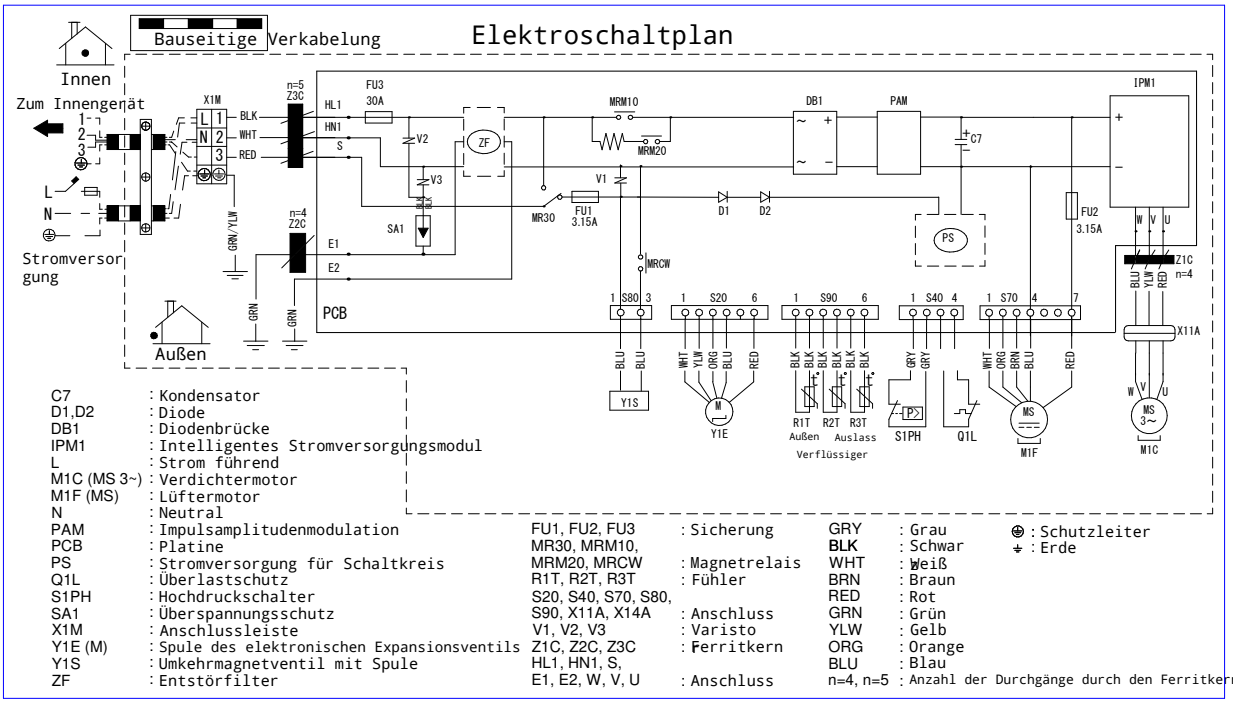

3D130907A

9 Schalldaten

9 - 1 Schalldruckspektren

RXM20R

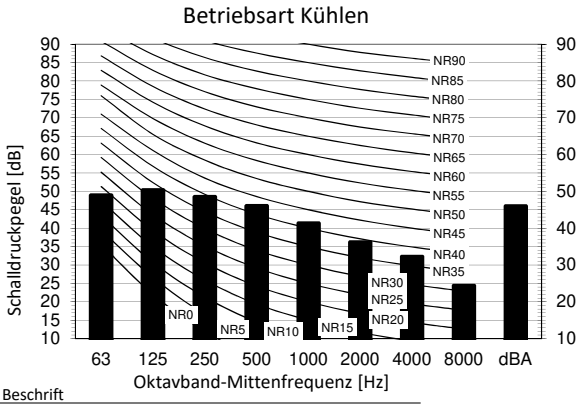

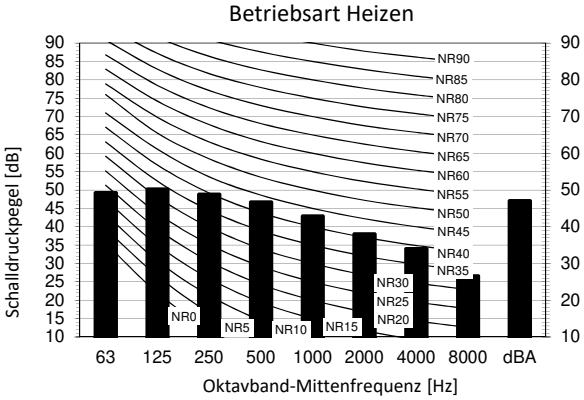

Beschrift

dBA = A-gewichteter Schalldruckpegel (A-Skala gemäß IEC).

A Kesselst

B Gebläsedrehzahl: Hoch

Position des Mikrofons

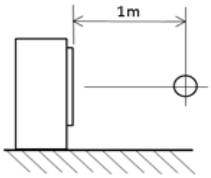

Kühlen Gesamt-dB

A	B
dBA	46

Heizen Gesamt-dB

A	B
dBA	47

Hinweis

1 Das Hintergrundgeräusch ist bereits berücksichtigt.
2 Betriebsbedingungen: Stromquelle 220-240 V/220 V 50/60 Hz; JIS Standard
3 Die Betriebsgeräusche variieren abhängig von den Betriebs- und Umgebungsbedingungen.
4 Die Messmethode für das Betriebsgeräusch entspricht JISC9612.
5 Messposition: schalltoter Raum

3D110121A

RXM25R

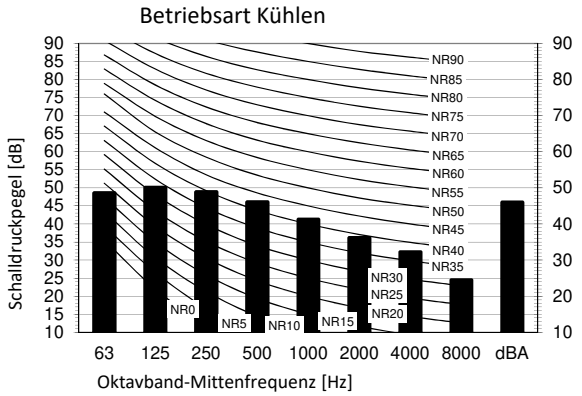

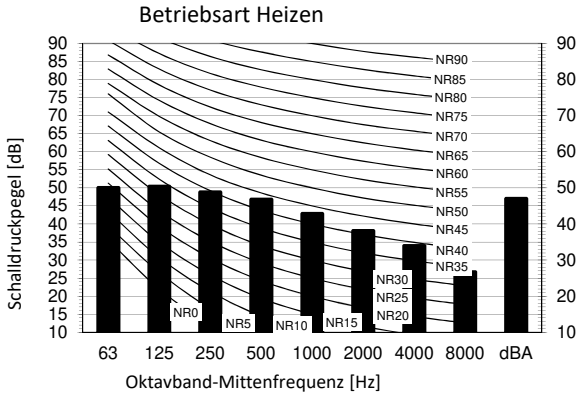

Beschrift

dBA = A-gewichteter Schalldruckpegel (A-Skala gemäß IEC).

A Kesselste

B Gebläsedrehzahl: Hoch

Hinweis

1 Das Hintergrundgeräusch ist bereits berücksichtigt.
2 Betriebsbedingungen: Stromquelle 220-240 V/220 V 50/60 Hz; JIS Standard
3 Die Betriebsgeräusche variieren abhängig von den Betriebs- und Umgebungsbedingungen.
4 Die Messmethode für das Betriebsgeräusch entspricht JISC9612.
5 Messposition: schalltoter Raum

Position des Mikrofons

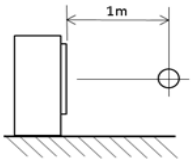

Kühlen Gesamt-dB

A	B
dBA	46

Heizen Gesamt-dB

A	B
dBA	47

3D110122A

9 Schalldaten

9 - 1 Schalldruckspektren

RXM35R

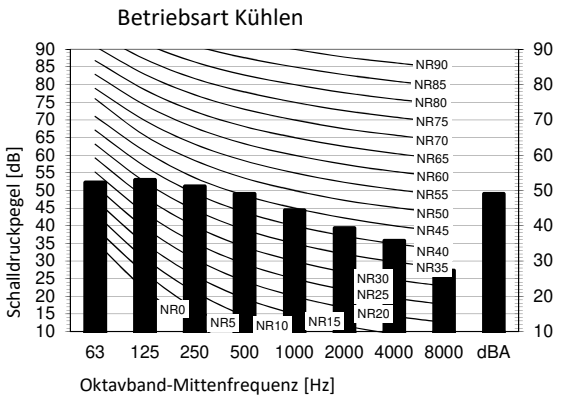

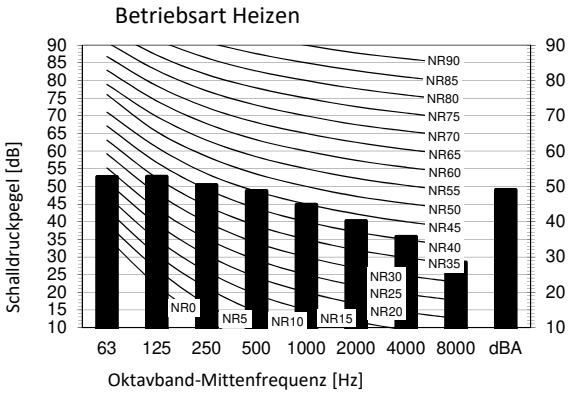

Beschrift

dBA = A-gewichteter Schalldruckpegel (A-Skala gemäß IEC).

A Kesselste

B Gebläsedrehzahl: Hoch

Hinweis

1 Das Hintergrundgeräusch ist bereits berücksichtigt.
2 Betriebsbedingungen: Stromquelle 220-240 V/220 V 50/60 Hz; JIS Standard
3 Die Betriebsgeräusche variieren abhängig von den Betriebs- und Umgebungsbedingungen.
4 Die Messmethode für das Betriebsgeräusch entspricht JISC9612.
5 Messposition: schalltoter Raum

Position des Mikrofons

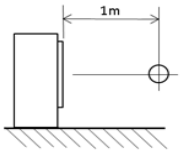

Kühlen Gesamt-dB

A	B
dBA	49

Heizen Gesamt-dB

A	B
dBA	49

3D110123A

RXM42R

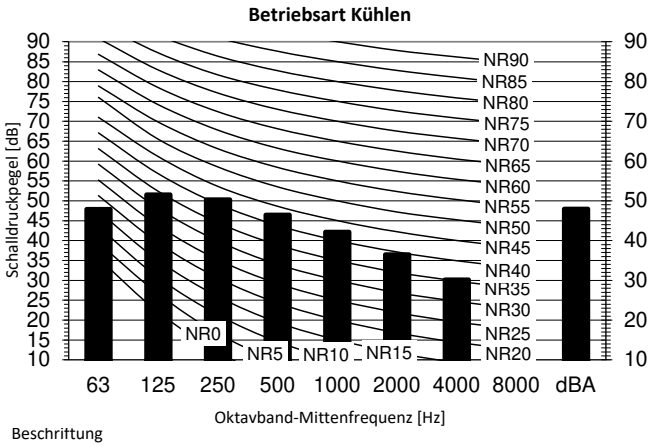

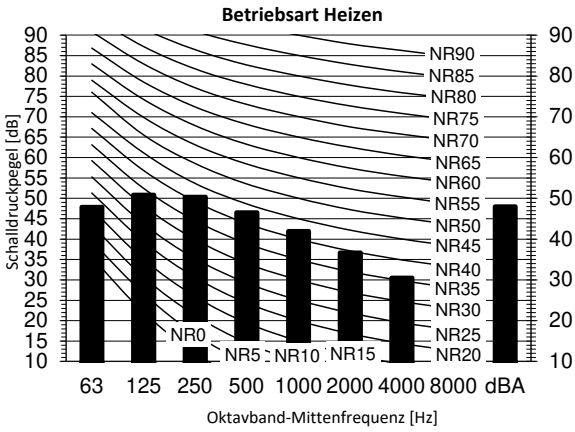

Beschrittung

dBA = A-gewichteter Schalldruckpegel (A-Skala gemäß IEC).

A Kesselstein

B Gebläsedrehzahl: Hoch

Kühlen Gesamt-dB

A	B
dBA	48

Heizen Gesamt-dB

A	B
dBA	48

Position des Mikrofons

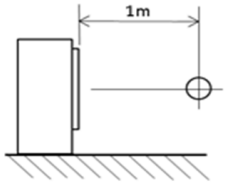

Hinweise

1. Betriebsbedingungen: Stromquelle 220-240 V/220 V 50/60 Hz; JIS Standard
2. Das Hintergrundgeräusch ist bereits berücksichtigt.
3. Die Betriebsgeräusche variieren abhängig von den Betriebs- und Umgebungsbedingungen.
4. Die Messmethode für das Betriebsgeräusch entspricht JISC9612.
5. Messposition: schalltoter Raum

3D131717

9 Schalldaten

9 - 1 Schalldruckspektren

RXM50R

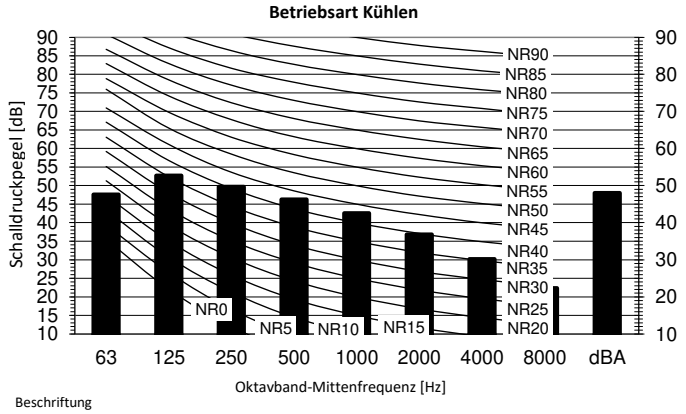

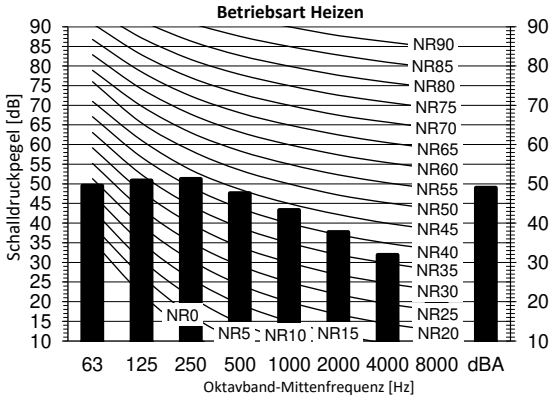

Beschriftung

dBA = A-gewichteter Schalldruckpegel (A-Skala gemäß IEC).

A Kesselstein

B Gebläsedrehzahl: Hoch

Kühlen	Gesamt-dB
A	B
dBA	48

Heizen	Gesamt-dB
A	B
dBA	49

Position des Mikrofons

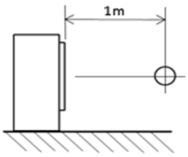

Hinweise

1. Betriebsbedingungen: Stromquelle 220-240 V/220 V 50/60 Hz; JIS Standard
2. Das Hintergrundgeräusch ist bereits berücksichtigt.
3. Die Betriebsgeräusche variieren abhängig von den Betriebs- und Umgebungsbedingungen.
4. Die Messmethode für das Betriebsgeräusch entspricht JISC9612.
5. Messposition: schalltoter Raum

3D131753

RXM60R

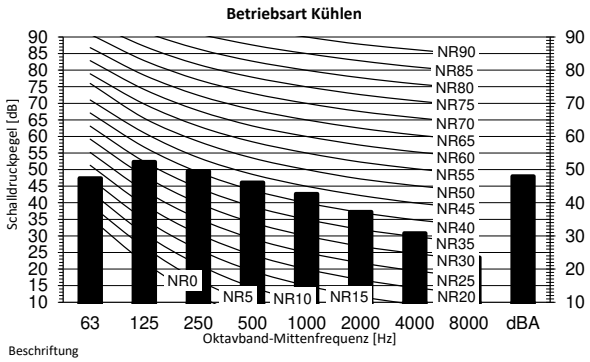

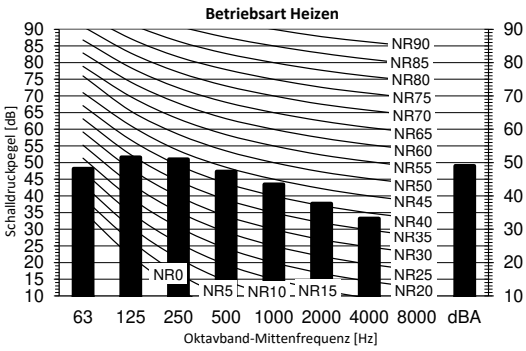

Beschriftung

dBA = A-gewichteter Schalldruckpegel (A-Skala gemäß IEC).

A Kesselstein

B Gebläsedrehzahl: Hoch

Kühlen	Gesamt-dB
A	B
dBA	48

Heizen	Gesamt-dB
A	B
dBA	49

Position des Mikrofons

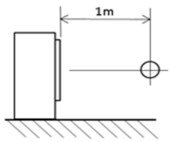

Hinweise

1. Betriebsbedingungen: Stromquelle 220-240 V/220 V 50/60 Hz; JIS Standard
2. Das Hintergrundgeräusch ist bereits berücksichtigt.
3. Die Betriebsgeräusche variieren abhängig von den Betriebs- und Umgebungsbedingungen.
4. Die Messmethode für das Betriebsgeräusch entspricht JISC9612.
5. Messposition: schalltoter Raum

3D131754

9 Schalldaten

9 - 1 Schalldruckspektren

RXM71R

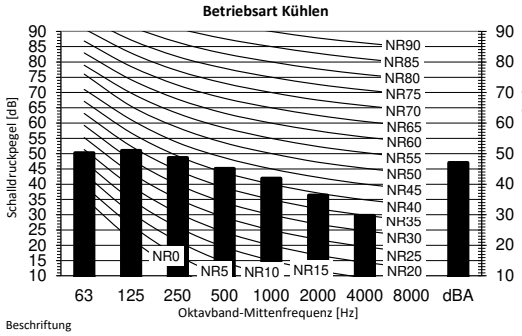

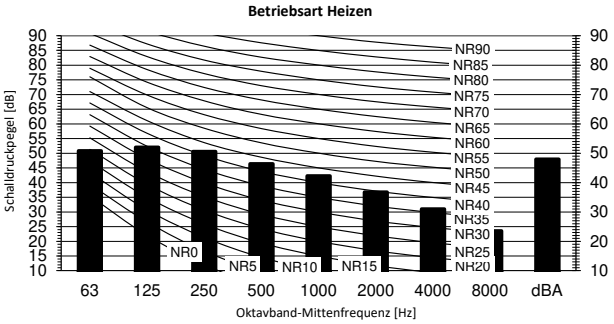

Beschriftung

dBA = A-gewichteter Schalldruckpegel (A-Skala gemäß IEC).

A Kesselstein

B Gebläsedrehzahl: Hoch

Kühlen

Gesamt-dB	
A	B
dBA	47

Heizen

Gesamt-dB	
A	B
dBA	48

Position des Mikrofons

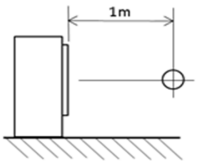

Hinweise

1. Betriebsbedingungen: Stromquelle 220-240 V/220 V 50/60 Hz; JIS Standard
2. Das Hintergrundgeräusch ist bereits berücksichtigt.
3. Die Betriebsgeräusche variieren abhängig von den Betriebs- und Umgebungsbedingungen.
4. Die Messmethode für das Betriebsgeräusch entspricht JISC9612.
5. Messposition: schalltoter Raum

3D131755

10 Betriebsbereich

10 - 1 Betriebsbereich

10

RXM20-60R

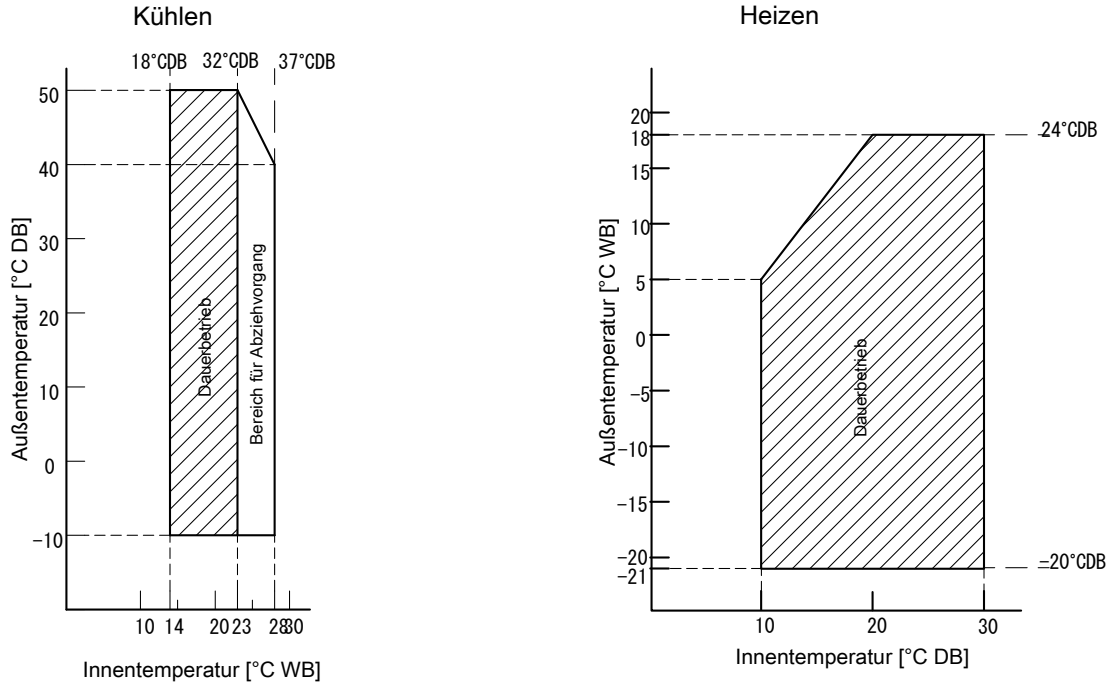

Nur möglich in Kombination mit CTXM*N2V1B, ATXM*N2V1B, FTXM*N2V1B

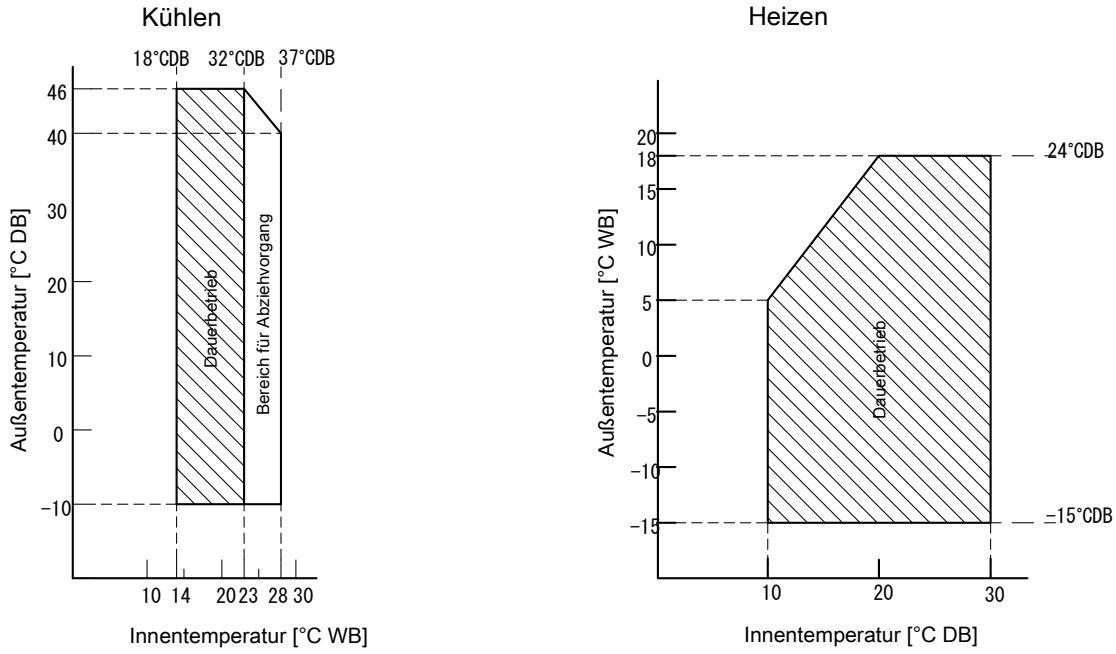

Nur möglich in Kombination mit CTXM*M2V1B, ATXM*M2V1B, FTXM*M2V1B, FVXM*FV1B, FCAG*AVEB, FFA*A2VEB9, FBA*A2VEB9, FHA*AVEB9, FDXM*F3V1B9, FNA*A2VEB9, ADEA*A2VEB

Hinweise

1. Die graph basiert auf den folgenden Bedingungen.

   Entsprechende Kältemittelrohrlänge: 5 m

   Höhenunterschied: 0m

   Luftstromrate Hoch

3D119882D

10 Betriebsbereich

10 - 1 Betriebsbereich

RXM71R

Kühlen

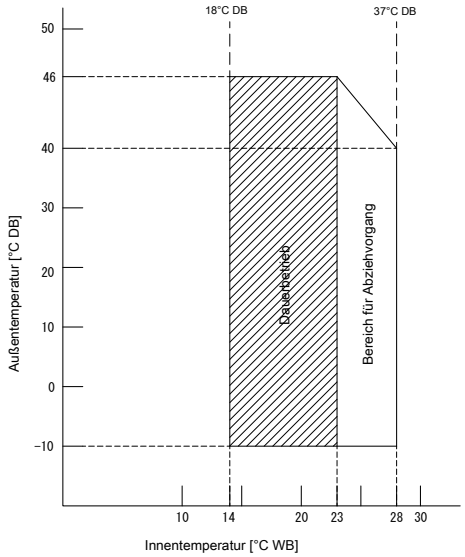

Heizen

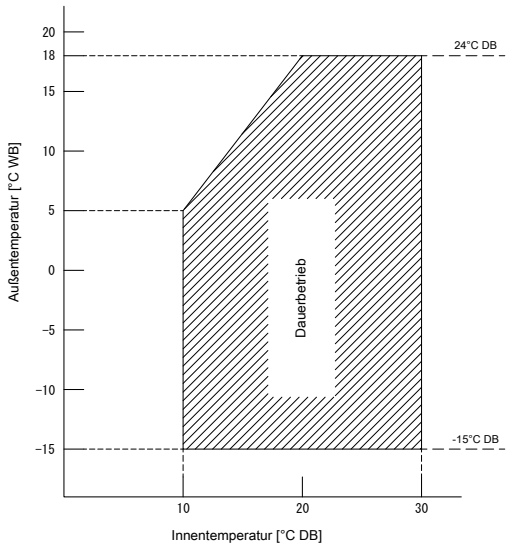

Hinweise

1. Die graphs basiert auf den folgenden Bedingungen.
   Entsprechende Kältemittelrohrlänge: 5 m
   Höhenunterschied: 0m
   Luftstromrate Hoch

3D120207

Daikin Europe N.V. Naamloze Vennootschap · Zandvoordestraat 300 · 8400 Oostende · Belgium · www.daikin.eu · BE 0412 120 336 · RPR Oostende (Responsible Editor)

Daikin Europe N.V. nimmt am Eurovent Certification Programme für Ventilator-Konvektoren und Systeme mit variablem Kältemitteldurchfluss teil. Prüfen Sie die weitergehende Gültigkeit des Zertifikats online unter: www.eurovent-certification.com

EEDDE20 12/2020

Die vorliegende Broschüre wurde ausschließlich zu Informationszwecken erarbeitet und begründet kein für Daikin Europe N.V. verbindliches Angebot. Daikin Europe N.V. hat den Inhalt dieser Broschüre nach bestem Wissen und Gewissen zusammengestellt. Es wird keine ausdrückliche oder implizierte Garantie bezüglich der Vollständigkeit, der Richtigkeit, der Zuverlässigkeit und der Verwendbarkeit für einen bestimmten Zweck des hier angegebenen Inhalts und der hier angegebenen Produkte und Dienstleistungen gegeben. Technische Daten können sich ohne Ankündigung ändern. Daikin Europe N.V. lehnt ausdrücklich jegliche Haftung für jeglichen direkten oder indirekten Schaden im weitesten Sinne, der sich aus der Verwendung und / oder Auslegung dieser Broschüre direkt oder indirekt ergibt, ab. Alle Urheberrechte aller Inhalte sind in Besitz von Daikin Europe N.V.