Brandt

MANUEL D'INSTRUCTIONS FR

Lave-vaisselle

BDB325LX

Chère Cliente, Cher Client,

Vous venez d'acquérir un produit **BRANDT** et nous vous remercions de la confiance que vous nous accordez.

Nous avons conçu et fabriqué ce produit en pensant à vous, à votre mode de vie, à vos besoins, pour qu'il réponde au mieux à vos attentes. Nous y avons mis notre savoir-faire, notre esprit d'innovation et toute la passion qui nous anime depuis plus de 60 ans.

Dans un souci permanent de toujours mieux satisfaire vos exigences, notre service consommateurs est à votre disposition et à votre écoute pour répondre à toutes vos questions ou suggestions.

Connectez-vous aussi sur notre site **www.brandt.com** où vous trouverez nos dernières innovations, ainsi que des informations utiles et complémentaires.

BRANDT est heureux de vous accompagner au quotidien et vous souhaite de profiter pleinement de votre achat.

Important : Avant de mettre votre appareil en marche, veuillez lire attentivement ce guide d'installation et d'utilisation afin de vous familiariser plus rapidement avec son fonctionnement

Lisez ce guide d'utilisation

Cher client,

- Veillez à lire attentivement ce guide d'installation et d'utilisation avant d'utiliser votre lave-vaisselle afin de garantir une bonne utilisation et un bon entretien du produit.
- Conservez ce guide d'utilisation afin de pouvoir vous y référer ultérieurement.
- Transférez-le à tout propriétaire ultérieur de l'appareil.

Ce guide d'installation et d'utilisation présente des consignes de sécurité, des consignes d'utilisation, des consignes d'installation, des conseils de résolution des problèmes, etc.

Avant de faire appel à un technicien

- Référez-vous à la rubrique du Guide de dépannage : celle-ci peut vous aider à remédier vous-même à certains des problèmes les plus courants.
- Si vous ne pouvez pas remédier vous-même au problème, merci de demander l'aide d'un technicien professionnel.

REMARQUE :

En accord avec la politique d'évolution constante et de mise à jour du produit de la société, le fabricant peut apporter des modifications au produit sans préavis.

Si vous perdez ce guide d'utilisation ou que celui-ci n'est pas à jour, vous pouvez obtenir un nouveau guide d'utilisation auprès du fabricant ou du fournisseur responsable.

1) Consignes de sécurité **1-4**

2) Guide de prise en main **5**

3) Consignes d'utilisation **6**
Bandeau de commandes 6
Fonctionnalités du lave-vaisselle 7

4) Avant la première utilisation **8**
A Adoucisseur d'eau 8
B. Ajout du sel dans l'adoucisseur 9
C. Remplissage du compartiment à produit de rinçage 9
D. Fonction du détergent 10

5) Préparation et chargement de la vaisselle ... **13**
Recommandations pour le remplissage et le déchargement du lave-vaisselle 13
Procédure de remplissage standard 14

6) Lancer un programme de lavage **15**
Tableau des cycles de lavage 15
Mettre l'appareil en marche 15
Changer de programme en cours de cycle 16
À la fin du cycle de lavage 16

7) Nettoyage et entretien **17**
Système de filtration 17
Entretien du lave-vaisselle 18

8) Consignes d'installation **19**
Préparation à l'installation 19
Dimensions et installation du panneau d'habillage 20
Comment régler la tension du ressort de la porte 22
Raccordement du tuyau d'évacuation 22
Etapes d'installation du lave-vaisselle 23
Branchements électriques 24
Branchements d'eau 25
Démarrage du lave-vaisselle 25

9) Guide de dépannage **27**
Avant de faire appel à un technicien 27
Codes d'erreur 29
Informations techniques 30

Procédure de remplissage des paniers

1. CONSIGNES DE SÉCURITÉ IMPORTANTES

⚠ ATTENTION ! Lorsque vous utilisez votre lave-vaisselle, observez les précautions indiquées ci-dessous.

- Cet appareil est exclusivement destiné à un usage domestique et à des applications similaires telles que :
  - cuisines dans des magasins, bureaux et autres environnements de travail ;
  - exploitations agricoles ;
  - hôtels, motels, chambres d'hôtes et autres environnements résidentiels ;
  - établissements de demi-pension.
- Les enfants âgés de 8 ans et plus et les personnes dont les capacités physiques, sensorielles ou mentales sont réduites, ou encore les personnes dénuées d'expérience ou de connaissances pertinentes ne sont autorisés à utiliser l'appareil que sous la responsabilité d'une personne expérimentée ou s'ils ont reçu les instructions nécessaires à l'utilisation sécurisée de l'appareil et s'ils comprennent les risques encourus. Les enfants ne doivent pas jouer avec l'appareil. Le nettoyage et l'entretien ne doivent pas être effectués par des enfants sans supervision. (EN60335-1)
- Les matériaux d'emballage peuvent être dangereux pour les enfants !
- Cet appareil est exclusivement réservé à un usage domestique.
- Pour éviter tout risque d'électrocution, veillez à ne jamais immerger l'appareil, le câble ou la prise dans l'eau ou dans tout autre liquide.
- Veuillez débrancher l'appareil avant toute opération de nettoyage ou de maintenance de l'appareil.
- Pour nettoyer l'appareil, utilisez un chiffon souple humidifié au savon doux, puis essuyez-le avec un chiffon sec.

CONSIGNES DE MISE À LA TERRE

- Cet appareil doit être mis à la terre. En cas de dysfonctionnement ou de panne, la mise à la terre de l'appareil permet de réduire les risques d'électrocution en assurant une voie de faible résistance pour le courant électrique. Cet appareil est équipé d'une prise conductrice de mise à la terre.
- La prise doit être branchée à une source adaptée qui est installée et mise à la terre conformément à l'ensemble des réglementations locales.
- Un mauvais branchement du conducteur de mise à la terre peut entraîner un risque d'électrocution.
- En cas de doute concernant la mise à la terre de l'appareil, faites appel à un électricien compétent ou à un représentant du service de réparation.
- Ne modifiez pas la prise électrique fournie avec l'appareil. Si celle-ci n'est pas adaptée à votre prise secteur, faites installer une prise adéquate par un électricien compétent.
- Veillez à ne pas maltraiter, à ne pas vous asseoir et à ne pas monter sur la porte ni sur les paniers du lave-vaisselle.
- N'utilisez pas votre lave-vaisselle si toutes les parois ne sont pas correctement installées.
- Faites preuve de prudence lorsque vous ouvrez la porte du lave-vaisselle alors que celui-ci est en marche : de l'eau peut s'en échapper.
- Veillez à ne pas placer d'objets lourds et à ne pas monter sur la porte lorsque celle-ci est ouverte. L'appareil pourrait basculer.
- Lorsque vous chargez de la vaisselle sale :

  1) Placez les éléments coupants de manière à ce qu'ils ne puissent pas endommager le joint de porte ;

2) Attention : les couteaux et autres ustensiles coupants peuvent être placés dans le panier à couvert tête vers le bas ou en position horizontale.

- Vérifiez que l'intégralité du détergent en poudre ait été éliminé après la fin du cycle de lavage.
- Assurez-vous que tous vos ustensiles en plastique présentent la mention « lavable au lave-vaisselle » ou une autre mention équivalente avant de les laver dans l'appareil.
- Pour les ustensiles en plastique qui ne présentent aucune mention de ce type, vérifiez les recommandations du fabricant.
- Utilisez uniquement des produits détergents et de rinçage recommandés pour les lave-vaisselle automatiques.
- Ne mettez jamais de savon, de lessive ou de produit de lavage à la main dans votre lave-vaisselle.
- Veillez à toujours refermer la porte de l'appareil pour éviter tout risque de chute.
  Si le câble d'alimentation est endommagé, faites-le remplacer par le fabricant, par un réparateur agréé ou par une personne de compétence similaire afin d'éviter tout danger.
- Lors de l'installation de l'appareil, veillez à ne pas plier ou aplatir excessivement ou dangereusement le système d'alimentation.
- Veillez à ne pas trafiquer les commandes.
- L'appareil doit être raccordé au robinet d'alimentation principale en eau à l'aide de flexibles neufs. Ne réutilisez pas vos anciens flexibles.
- Le nombre maximal de couverts pouvant être lavés est 13.
- La pression de l'eau à l'arrivée doit être égale ou inférieure à 1MPa.
- La pression de l'eau à l'arrivée doit être égale ou supérieure à 0,04MPa.

Mise au rebut

- Les matériaux d'emballage de cet appareil sont recyclables. Jetez les emballages dans le conteneur prévu à cet effet dans un point de collecte des déchets afin qu'ils soient recyclés.
- Cet appareil ne doit pas être traité comme un déchet ménager.
  Mise au rebut de l'appareil : ce symbole présent sur le produit ou son emballage indique que celui-ci ne peut être traité comme un déchet ménager. Il doit ainsi être rapporté au point de collecte prévu à cet effet (collecte et recyclage de matériels électriques et électroniques). En procédant à la mise au rebut de l'appareil dans les règles de l'art, nous préservons l'environnement et notre sécurité, en s'assurant ainsi que les déchets seront traités dans des conditions optimales.

  Pour plus d'informations sur le recyclage de ce produit, contactez votre mairie, le service local de traitement des déchets ou le magasin où vous avez effectué l'achat.

⚠ ATTENTION !

- Rendez-vous dans un centre de recyclage pour mettre au rebut l'appareil et son emballage. Pour ce faire, vous devrez couper le câble d'alimentation et rendre le système de fermeture de la porte inutilisable.
- L'emballage en carton est fabriqué à partir de papier recyclé et doit être jeté avec les déchets papier pour être recyclé.
- En procédant à la mise au rebut de l'appareil dans les règles de l'art, nous préservons l'environnement et notre sécurité, en s'assurant ainsi que les déchets seront traités dans des conditions optimales.
- Pour plus d'informations concernant le recyclage de ce produit, veuillez contacter votre mairie et votre centre local de traitement des ordures ménagères.
- MISE AU REBUT : Ne jetez pas cet appareil avec les déchets municipaux non triés. Cet appareil est à mettre au rebut séparément pour pouvoir être traité de manière adaptée.

2. Guide de prise en main

Pour plus d'informations détaillées concernant l'utilisation de l'appareil, référez-vous à la rubrique correspondante

Allumer l'appareil	Appuyez sur le bouton Marche/arrêt pour allumer l'appareil et ouvrez la porte.
Remplir le bac à détergent	Ouvrez le bac à détergent (marqué A), remplissez-le de détergent, puis fermez le bac ; Le détergent pour le prélavage tombe directement dans le réservoir ; (Conformez-vous aux instructions d'utilisation !)
Vérifier le niveau du produit de rinçage	Remplissez le bac à produit de rinçage par l'orifice situé sous le couvercle (marqué B) si besoin.
Vérifier le niveau du sel régénérant	Sur les modèles avec système d'adoucisseur d'eau seulement. Indicateur électrique du bandeau de commandes (si disponible). Sur certains modèles, s'il n'existe pas de voyant d'alerte pour le niveau de sel, vous pouvez estimer le moment auquel il faut remplir l'adoucisseur par le nombre de cycle d'utilisation de votre lave-vaisselle.
Mettre les paniers en place	Pour mettre les paniers en place, référez-vous à la rubrique intitulée « Préparation et chargement de la vaisselle ».
Sélectionner un programme	Refermez la porte et appuyez sur les boutons Programme jusqu'à ce que le programme souhaité s'illumine. (Référez-vous à la rubrique « Consignes d'utilisation »)
Mettre le lave-vaisselle en marche.	Ouvrez l'arrivée d'eau, l'appareil se met en marche au bout d'environ 10 secondes.
● Changer de programme	● 1. Un cycle en marche ne peut être modifié que s'il est en marche depuis peu de temps. Autrement, il est possible que le détergent ait déjà été libéré et que l'eau ait déjà été vidangée. Si c'est le cas, le bac à détergent doit être à nouveau rempli. 2 Appuyez sur la touche Démarrer/pause pour arrêter le cycle de lavage. Appuyez ensuite sur la touche de programmation pendant 3 secondes et le programme sera annulé. 3. Appuyez sur la touche de programmation pour sélectionner un nouveau programme. 4. Rallumez le lave-vaisselle. **⚠ *ATTENTION !*** **Faites preuve de prudence à l'ouverture de la porte. Prenez garde à la vapeur chaude qui s'échappera de l'appareil !**
● Ajouter de la vaisselle dans le lave-vaisselle.	● 1. Ouvrez la porte un peu pour arrêter le lave-vaisselle. 2. Ouvrez légèrement la porte. 3. Après que les bras de lavage arrêtent de marcher, vous pouvez ouvrir la porte complètement. 4. Placez vos ustensiles dans l'appareil. 5. Refermez la porte. 6. Appuyez sur Démarrer/pause : le lave-vaisselle se met en marche au bout de 10 secondes.
● Si l'appareil est arrêté au cours d'un cycle de lavage.	● Si l'appareil est arrêté au cours d'un cycle de lavage, remettez-le en marche et sélectionnez à nouveau le cycle de lavage.
Éteindre l'appareil.	Lorsque le cycle de lavage est terminé, éteignez l'appareil en utilisant la touche Marche / Arrêt.
Fermez l'arrivée d'eau, videz le lave-vaisselle	Attention : attendez quelques minutes (environ 15 minutes) avant de vider le lave-vaisselle afin d'éviter de devoir manipuler les ustensiles encore chauds, qui sont alors plus susceptibles de se casser. Ceci permet également un meilleur séchage de votre vaisselle. Commencez par vider le panier du bas.

3. Consignes d'utilisation

IMPORTANT *Pour garantir une performance optimale du lave-vaisselle, veuillez lire l'ensemble des consignes d'utilisation avant la première utilisation.*

Bandeau de commandes

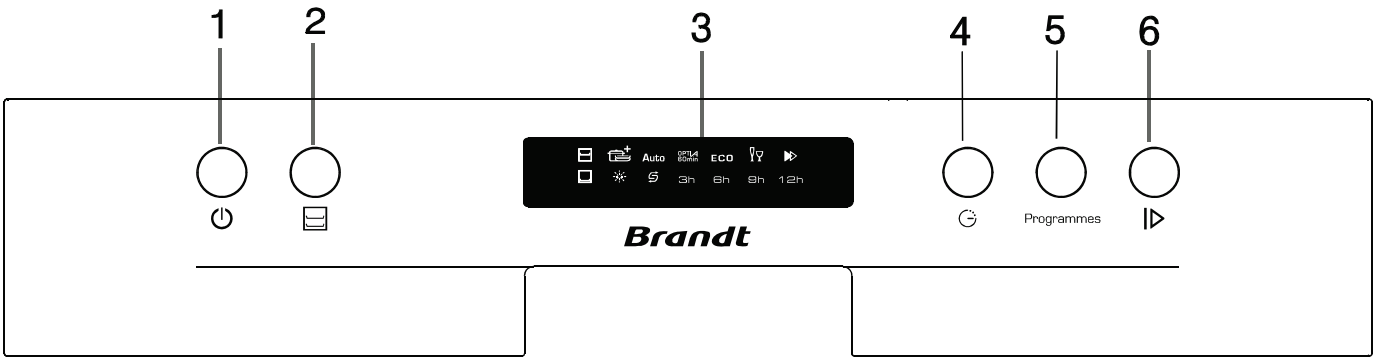

1.Touche marche/Arrêt:Activer/Désactiver l'alimentation

2.Touche Alt : fonction Dual zone, appuyez sur la touche pour sélectionner un lavage dans panier supérieur ou le panier inférieur. L'indicateur clignote

3. Présentation de l'afficheur

Les indicateurs de programme: Auto OPTI 4 60min ECO

Indicateur de produit de rinçage :

Indique que le distributeur doit être rempli.

Indicateur d'ajout de sel:

Indique que le distributeur doit être rempli.

Indicateur Alt-fonction:

Temps: 3h 6h 9h 12h

4.Départ différé: appuyez sur la touche pour retarder l'heure de démarrage du cycle

5. Touche de sélection de programme: appuyez sur la touche pour sélectionner un programme de lavage.

6.Start / Pause: Pour démarrer le programme sélectionné ou mettre le programme en pause lorsque la machine est en marche.

Attention

- Le pré-rincage manuel de la vaisselle augmente la consommation d'énergie et d'eau et n'est pas recommandé.
- Laver la vaisselle au moyen d'un lave-vaisselle consomme généralement moins d'énergie et d'eau en fonctionnement que de laver la vaisselle à la main quand le lave-vaisselle ménager est utilisé conformément aux instructions du fabricant.

Fonctions du lave-vaisselle

Vue de face

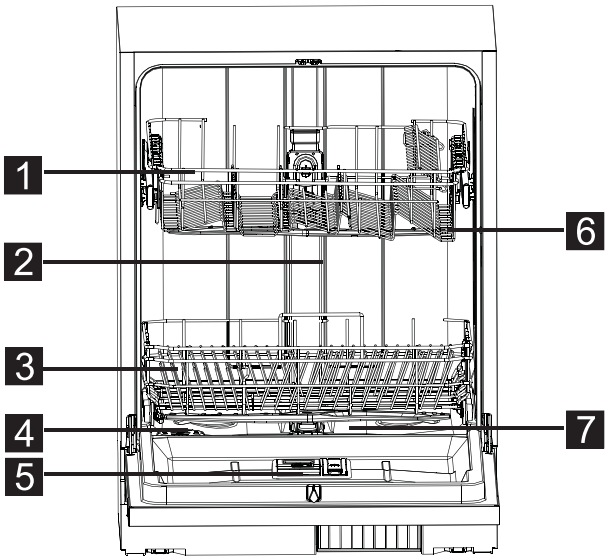

Vue d'arrière

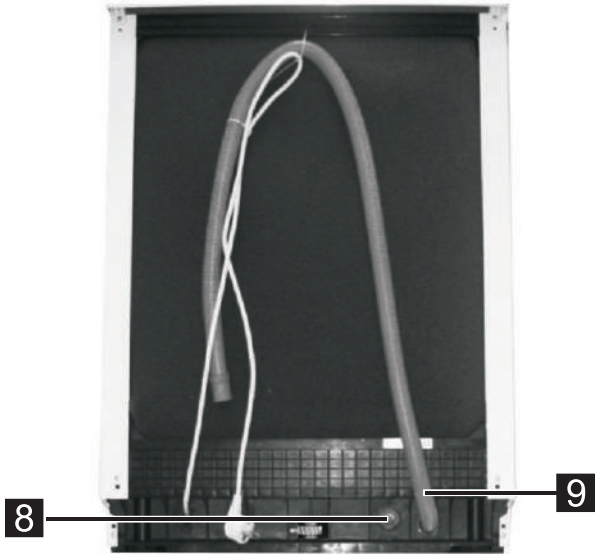

1	Panier supérieur	4	Compartiment à sel	7	Dispositif de filtration
2	Conduit interne	5	Bac à détergent	8	Raccord du tuyau d'arrivée d'eau
3	Panier inférieur	6	Bras de lavage	9	Tuyau de vidange

4. Avant la première utilisation

Avant d'utiliser votre lave-vaisselle pour la première fois :

A. Réglez l'adoucisseur d'eau
B. Ajoutez 1,5 kg de sel pour lave-vaisselle, puis ajoutez de l'eau
C. Remplissez le compartiment à produit de rinçage
D. Ajoutez le détergent

A. Adoucisseur d'eau

L'adoucisseur d'eau doit être réglé manuellement à l'aide du sélecteur de dureté d'eau. L'adoucisseur d'eau est conçu pour éliminer les minéraux et les sels de l'eau, qui peuvent altérer le bon fonctionnement de l'appareil.
Plus il y a de minéraux, plus votre eau est dure.
L'adoucisseur doit être réglé en fonction de la dureté de l'eau de votre région. Prenez contact avec votre Service des eaux local pour obtenir des informations sur la dureté de l'eau dans votre région.

Régler la consommation en sel

Ce lave-vaisselle est conçu pour permettre de régler la quantité de sel consommée en fonction de la dureté de l'eau utilisée. Cette fonction est destinée à optimiser et à personnaliser le niveau de consommation en sel.

Pour régler le niveau de consommation en sel, suivez la procédure ci-dessous :
1. Ouvrez la porte et allumez l'appareil ;
2 Appuyez sur la touche de Programme pendant plus de 5 secondes pour lancer le mode de réglage de l'adoucisseur d'eau (à faire dans les 60 secondes qui suivent l'allumage de l'appareil) ; Les témoins lumineux pour le sel et le produit de rinçage s'allumeront périodiquement en mode de réglage;
3. Appuyez sur la touche de Programme pour sélectionner le réglage correspondant à la dureté de l'eau de votre région, les paramètres se modifient en suivant le modèle de séquence suivant : H1->H2->H3->H4->H5->H6;
4. Pour sortir du mode de réglage, vous pouvez appuyer sur le bouton Marche/arrêt.

DURETÉ DE L'EAU				Réglage de l'adoucisseur	Consommation en sel (gramme/cycle)
°dH	°fH	°Clarke	Mmol/l		
0~5	0~9	0~6	0~0,94	H1 (témoin "Rapide" s'allume)	0
6-11	10-20	7-14	1,0-2,0	H2 (témoin "Verre" s'allume)	9
12-17	21-30	15-21	2,1-3,0	H3 (témoins "Rapide" et "Verre" s'allument)	12
18-22	31-40	22-28	3,1-4,0	H4 (témoin "ECO" s'allume)	20
23-34	41-60	29-42	4,1-6,0	H5 (témoins "Rapide" et "ECO" s'allument)	30
35-55	61-98	43-69	6,1-9,8	H6 (témoins "ECO" et "Verre" s'allument)	60

Remarque : 1

1 dH=1,25°Clarke=1,78°fH=0,178mmol/l
dH : degré allemand
fH : degré français
Clark : degré anglais

Remarque : 2

Paramétrage d'usine : H3 (EN 50242)

⚠ ***REMARQUE :*** Si votre modèle n'est pas équipé d'un adoucisseur d'eau, vous pouvez sauter cette rubrique.

ADOUCISSEUR D'EAU
La dureté de l'eau varie selon les régions. Si le lave-vaisselle est utilisé avec de l'eau dure, des dépôts se formeront sur vos plats et vos ustensiles.
L'appareil est équipé d'un adoucisseur spécial qui repose sur un compartiment à sel spécifiquement conçu pour éliminer le calcaire et les minéraux présents dans l'eau.

B. Ajout du sel dans l'adoucisseur

Veillez à toujours utiliser du sel spécialement conçu pour les lave-vaisselle.
Le compartiment à sel est situé sous le panier du bas et est à remplir selon la procédure suivante :

Attention !

- Veillez à toujours utiliser du sel spécifiquement conçu pour les lave-vaisselle ! Les autres types de sel non spécifiquement conçus pour les lave-vaisselle, et notamment le sel de table, endommageront l'adoucisseur d'eau. En cas d'endommagement de l'appareil causé par l'utilisation de sel non adapté, le fabricant ne fournit aucune garantie et ne sera tenu responsable pour aucun dommage causé.
- Veillez à ajouter du sel uniquement avant un cycle de lavage.
  Ceci permet d'empêcher que des grains de sel ou de l'eau salée éventuellement déversés demeurent dans le fond de l'appareil pendant une certaine durée, ceci pouvant donner lieu à une corrosion de la surface.

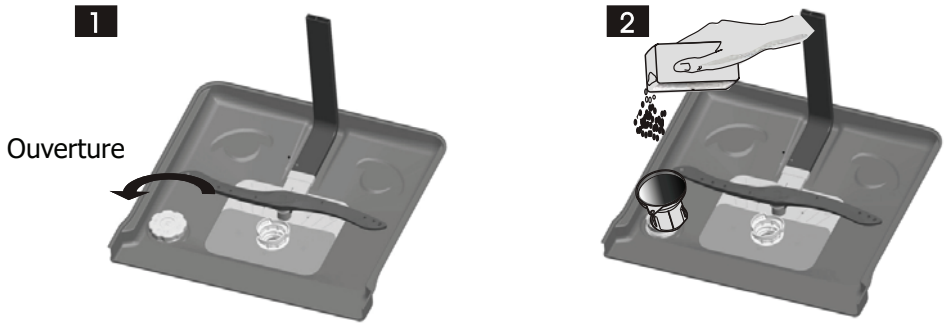

A. Après avoir retiré le panier du bas, dévissez et retirez le couvercle du compartiment à sel. 1

B. Positionnez l'extrémité de l'entonnoir (fourni) dans le trou et versez environ 1,5 kg de sel pour lave-vaisselle.

C. Remplissez d'eau le compartiment à sel jusqu'à la limite. Il est normal qu'une petite quantité d'eau ressorte du compartiment à sel. 2

D. Une fois le compartiment rempli, revissez fermement le couvercle.

E Le voyant d'alerte du sel s'arrête une fois que le compartiment a été rempli.

F Immédiatement après avoir rempli le compartiment à sel, vous devez lancer un programme de lavage (nous recommandons un programme court), afin d'éviter que le système de filtration, la pompe ou toute autre composant important de l'appareil ne puisse être endommagé par l'eau salée. L'endommagement dû à l'eau salée n'est pas couvert par la garantie.

⚠ *REMARQUE :*

1. Le compartiment à sel ne doit être rempli que lorsque le voyant d'alerte du sel du bandeau de commandes s'allume. Selon la vitesse de dissolution du sel, il est possible que le voyant d'alerte du sel reste allumé même après le remplissage du compartiment. S'il n'y a aucun voyant sur le bandeau de contrôle indiquant le niveau de sel (sur certains modèles), vous pouvez estimer le moment auquel il faut remplir l'adoucisseur de sel par le nombre de cycles que le lave-vaisselle à exécuter.
2. Si du sel a été répandu dans la cuve, lancez un programme de trempage ou un programme rapide pour l'éliminer.

C.Remplissage du bac à produit de rinçage

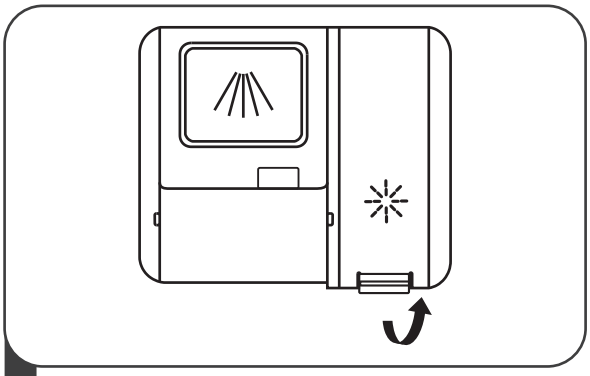

1 Retirez le couvercle du bac à produit de rinçage en tirant sur la poignée.

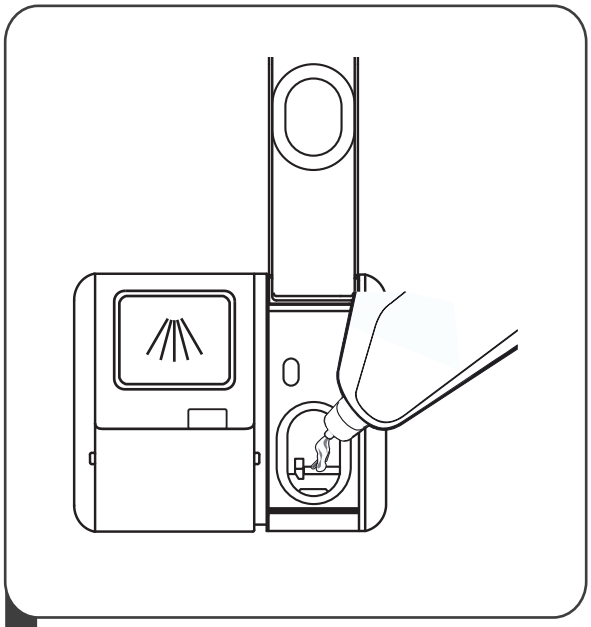

2 Versez le produit de rinçage dans le réservoir en veillant à ne pas dépasser le niveau maximum.

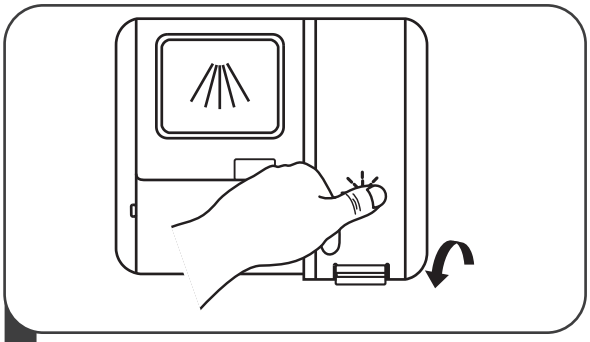

3 Refermez le couvercle lorsque vous avez terminé.

Réglage du bac à produit de rinçage

Afin d'obtenir des performances de séchage optimales avec une quantité minimale de produit de rinçage, le lave-vaisselle est conçu pour ajuster la consommation en fonction de l'utilisateur. Suivez les étapes ci-après :

1. Fermez la porte et allumez l'appareil.
2. Dans un délai de 60 secondes à compter de l'étape 1, appuyez sur le bouton Programme pendant plus de 5 secondes, puis appuyez sur le bouton Départ différé pour accéder au réglage. Le voyant d'alerte du produit de rinçage clignote à une fréquence de 1 Hz.
3. Appuyez sur le bouton Programme pour sélectionner le réglage correspondant à vos habitudes d'utilisation. Les paramètres défilent dans l'ordre suivant : D1->D2->D3->D4->D5->D1.
   Plus le chiffre est élevé, plus le lave-vaisselle utilise du produit de rinçage.
4. N'appuyez sur aucun bouton pendant 5 secondes ou appuyez sur le bouton Marche/Arrêt pour enregistrer les paramètres sélectionnés et quitter le mode de réglage.

Niveau de produit de rinçage	Affichage
D1	Voyant Rapide allumé
D2	Voyant Verres allumé
D3	Voyants Verres et Rapide allumés
D4	Voyant ECO allumé
D5	Voyants ECO et Rapide allumés

Remplissage du bac à détergent

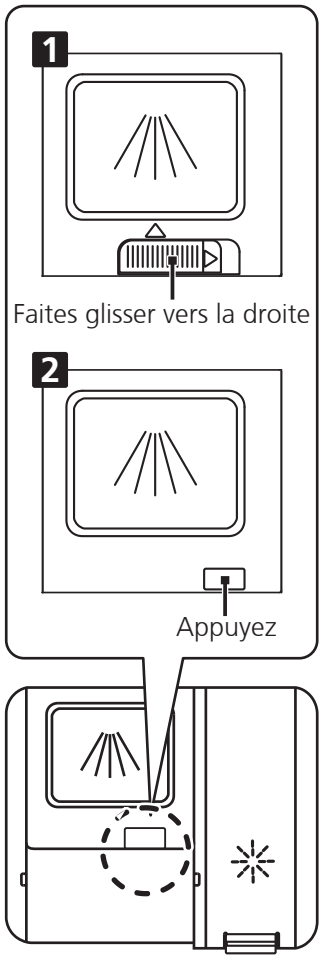

1 Optez pour la méthode d'ouverture correspondant à votre appareil :

1. Ouvrez le couvercle en faisant glisser le loquet d'ouverture.
2. Ouvrez le couvercle en appuyant sur le loquet d'ouverture.

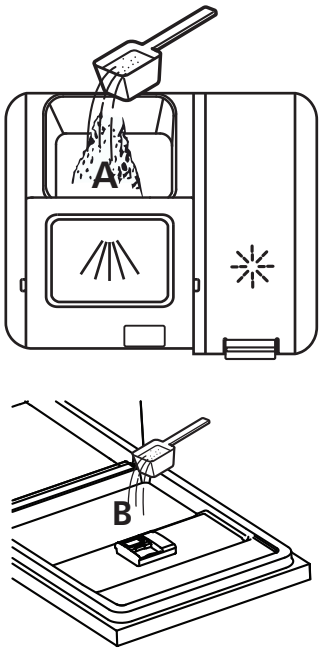

2 Ajoutez du détergent dans le plus grand bac (A) pour le cycle de lavage principal. Pour des performances de nettoyage optimales, surtout si votre vaisselle est très sale, versez une petite quantité de détergent sur la porte. Le détergent supplémentaire serait utilisé en phase de pré-lavage.

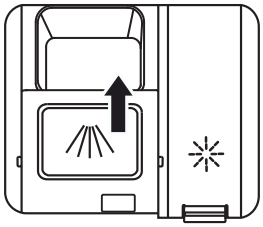

3 Pour fermer le couvercle, faites-le glisser vers l'avant puis appuyez dessus.

REMARQUE :

- Sachez qu'en fonction de la saleté de l'eau, les réglages peuvent différer.
- Veuillez observer les recommandations du fabricant indiquées sur l'emballage de votre détergent.

D. Fonction du détergent

Les ingrédients chimiques qui composent le détergent sont nécessaires pour éliminer, décomposer et évacuer les saletés du lave-vaisselle. La majorité des détergents de qualité commerciale conviennent à cette fin.

Attention !

Utilisation du détergent
N'utilisez que des détergents spécifiquement conçus pour les lave-vaisselle. Votre détergent doit toujours être frais et sec.
Ne mettez pas de détergent en poudre dans le bac avant d'être prêt à lancer un cycle de lavage.

Détergent

Il existe 3 sortes de détergents

1. Détergent au phosphate et au chlore
2. Détergent au phosphate et sans chlore
3. Détergent sans phosphate et sans chlore

Généralement, les nouveaux détergents à pulvériser sont sans phosphate. Dans ce cas, la fonction adoucissante de l'eau du phosphate n'est pas assurée. Si vous utilisez ce type de détergent, nous vous recommandons de remplir le compartiment à sel même lorsque la dureté de votre eau est seulement à 6 dH. Si vous utilisez un détergent sans phosphate et que votre eau est dure, vous verrez régulièrement apparaître des taches blanches sur vos verres et votre vaisselle. Si c'est le cas, ajoutez davantage de détergent pour obtenir de meilleurs résultats. Les détergents sans chlore blanchissent quelque peu la vaisselle. Les taches résistantes et colorées ne seront pas complètement éliminées. Si c'est le cas, sélectionnez un programme qui fonctionne à une température plus importante.

Détergents concentrés

Selon leur composition chimique, on peut distinguer deux types fondamentaux de détergents :

- les détergents alcalins conventionnels à composants caustiques
- les détergents concentrés peu alcalins à enzymes naturels

Détergents en tablettes

Les détergents en tablettes de différentes marques se dissolvent à différentes vitesses. Ceci explique que certains détergents en tablettes ne peuvent se dissoudre et développer leur pouvoir de nettoyage complet lors de programmes de lavage courts. Par conséquent, il convient de sélectionner des programmes longs lorsque vous utilisez des détergents en tablettes afin de garantir l'élimination complète des résidus de détergent.

Le bac à détergent

Le bac est à remplir avant le début de chaque cycle de lavage conformément aux instructions fournies dans le tableau des cycles de lavage. Votre lave-vaisselle consomme moins de détergent et de produit de rinçage que les lave-vaisselle conventionnels. Généralement, une seule cuillère à soupe de détergent suffit pour un lavage ordinaire. Les ustensiles présentant plus de taches résistantes requièrent plus de détergent. Veillez à toujours mettre votre détergent dans l'appareil juste avant de le mettre en marche afin d'éviter qu'il s'humidifie et ne puisse pas se dissoudre correctement.

5. Préparation et chargement de la vaisselle

Recommandations

- Essayez de privilégier l'achat d'ustensiles portant la mention « lavable au lave-vaisselle ».
- Utilisez un détergent doux pour tous types de plats. Si nécessaire, demandez des informations complémentaires au fabricant du détergent.
- Pour les plats ou ustensiles fragiles, sélectionnez un programme fonctionnant à la température la plus basse possible.
- Ne sortez pas vos verres et vos couverts du lave-vaisselle immédiatement après la fin du programme afin d'éviter tout risque d'endommagement.

Lavage des types de couverts/plats suivants

Ne conviennent pas

- Couverts à manche en bois, en porcelaine ou en nacre
- Objets en plastique qui ne résistent pas à la chaleur
- Couverts anciens dotés d'éléments collés qui ne résistent pas aux hautes températures
- Couverts ou plats avec colle
- Éléments en étain ou en cuivre
- Verres en cristal
- Objets en acier pouvant rouiller
- Plateaux en bois
- Objets en fibres synthétiques

Conviennent dans une mesure restreinte

- Certains types de verres peuvent se ternir au bout d'un certain nombre de lavages
- Les pièces en argent ou en aluminium ont tendance à ternir au lavage
- Les décors peuvent s'estomper s'ils sont fréquemment lavés au lave-vaisselle

Recommandations pour le remplissage et le déchargement du lave-vaisselle

(Pour garantir une performance optimale du lave-vaisselle, observez les prescriptions suivantes.
Les fonctionnalités et l'apparence des paniers peuvent varier selon les modèles.)

Raclez les plats et couverts sur lesquels demeurent des quantités importantes d'aliments. Faites ramollir les restes d'aliments brûlés dans vos poêles et casseroles.
Il n'est pas nécessaire de rincer vos plats et assiettes à l'eau courante.
Les différents éléments à laver sont à placer comme suit dans l'appareil :
1.Les objets tels que les tasses, verres, casseroles/poêles, etc. doivent être retournés.
2.Les objets incurvés ou présentant des renfoncements doivent être positionnés de manière oblique afin que l'eau puisse s'en écouler.
3.Tous les ustensiles doivent être placés de manière à bien tenir en place et à ne pas se renverser.
4.Tous les ustensiles doivent être placés de manière à laisser assez d'espace pour que les bras de lavage puissent tourner librement pendant le lavage.

REMARQUE : Évitez de laver les éléments très petits au lave-vaisselle : ceux-ci peuvent facilement tomber des paniers.

- Les objets creux tels que les tasses, verres, casseroles, etc. doivent être orientés ouverture vers le bas afin d'éviter que l'eau ne stagne dans le contenant.
- Les plats et couverts ne doivent pas être empilés les uns sur les autres ni se recouvrir.
- Faites en sorte d'éviter que les verres ne se touchent pour éviter tout dégât.
- Les objets de grande taille et ceux qui sont difficiles à nettoyer doivent être placés dans le panier du bas.
- Le panier du haut est destiné à la vaisselle plus délicate et plus légère, telle que les verres et les tasses.
- Les couteaux à lame longue représentent un danger si leur pointe est orientée vers le haut !
- Les couverts longs et/ou tranchants tels que les couteaux à découper sont à placer à l'horizontale dans le panier du haut.
- Veillez à éviter de surcharger le lave-vaisselle. Ceci est important pour obtenir de bons résultats et optimiser la consommation d'énergie.

Décharger votre vaisselle

Afin d'éviter que de l'eau du panier du haut ne s'écoule dans le panier du bas, nous vous recommandons de vider le panier du bas en premier lieu.

Procédure de remplissage standard

A. Panier du haut

Le panier du haut est destiné aux objets plus délicats e plus légers, tels que les verres, tasses, soucoupes, assiettes, petits bols, ainsi que les poêles et casseroles peu profondes (à condition que ceux-ci ne soient pas trop sales). Positionnez vos plats et couverts de manière à ce qu'ils ne puissent bouger sous la pression de l'arrosage.

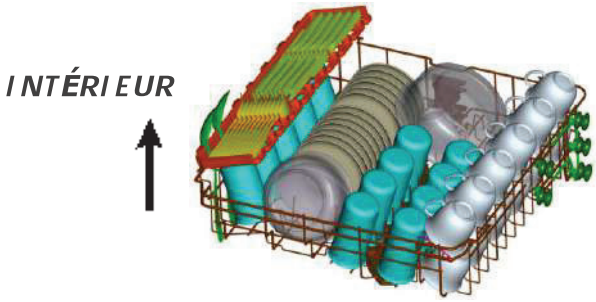

B. Panier du bas

Nous vous recommandons de placer les objets les plus grands et ceux qui sont le plus difficile à nettoyer dans le panier du bas (casseroles, poêles, couvercles, plats de service et saladiers) comme illustré ci-dessous. Il est préférable de placer vos plats et couvercles de service sur le côté des compartiments afin d'éviter de bloquer la rotation du bras de lavage.

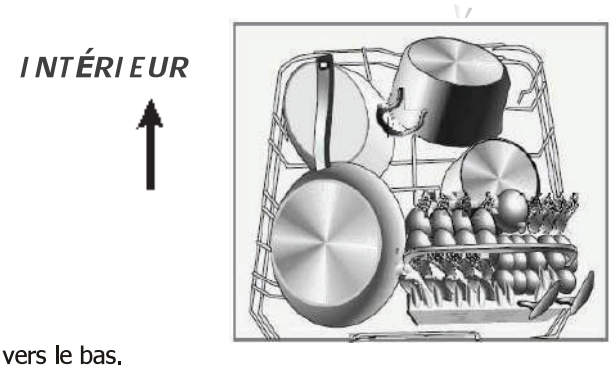

Souvenez-vous que :

- les casseroles, saladiers, etc. doivent toujours être orientés vers le bas.
- les casseroles profondes doivent être inclinées pour permettre l'écoulement de l'eau.
- le panier du bas est doté de pics rabattables qui permettent de placer des casseroles et plats supplémentaires ou plus grands.

C. Régler le panier du haut

Vous pouvez aisément régler la hauteur du panier du haut pour l'adapter à des plats plus grands disposés dans le panier du haut ou celui du bas. Pour élever le compartiment, soulevez les deux côtés du compartiment jusqu'à ce qu'ils soient à la même hauteur. Le compartiment se bloque en place. Pour abaisser le compartiment, appuyez sur le manche, puis relâchez-le.

Soulevez le panier

Appuyez sur le manche

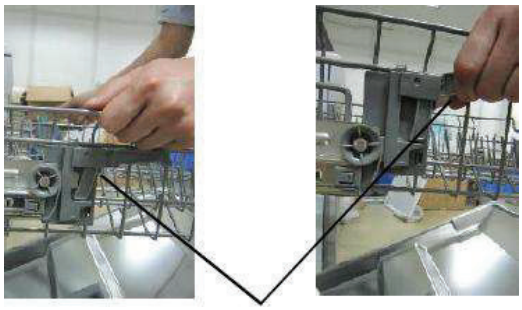

Ajuster la poignée

D. Rabattre les supports-tasses

Pour faire de la place dans le panier supérieur pour les objets plus grands, soulevez le support à tasses vers le haut. Vous pouvez alors appuyer les grands verres contre celui-ci.
Vous pouvez également le retirer lorsqu'il ne vous est pas utile.

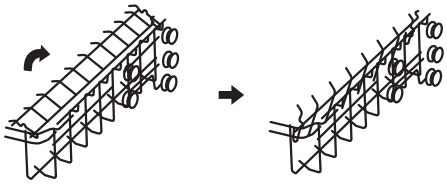

E. Rabattre les pics du panier du bas

Pour permettre un meilleur empilage des casseroles et poêles, les pics peuvent être rabattus, comme le montre l'illustration de droite.

E. Remplissage du panier à couverts

Les couverts doivent être placés dans le panier correspondant avec leurs manches vers le bas. Si le panier comporte divers compartiments, les cuillers doivent être disposées séparément dans les trous prévus à cet effet, et les ustensiles les plus longs doivent être placés à plat sur le devant du panier supérieur.

Pour garantir un nettoyage optimal, placez votre argenterie dans le panier en faisant en sorte que :

- **les couverts ne s'imbriquent pas les uns dans les autres.**
- **l'argenterie est placée avec le mâle tourné vers le haut**
- **les ustensiles longs soient placés au milieu.**

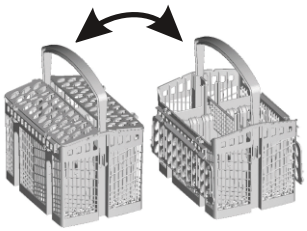

⚠ ATTENTION !

- Ne laissez aucun couvert traverser jusqu'à toucher le fond du lave-vaisselle.
- Placez toujours les ustensiles tranchants pointe vers le bas !

6. Lancer un programme de lavage

Tableau des cycles de lavage

REMARQUE : (★) *signifie que le compartiment à produit de rinçage doit être rechargé.*

Programme	Informations sur la sélection du cycle	Description du cycle	Détergent cycle principal/pré-lavage	Durée (min)	Énergie (Kwh)	Eau (L)	Produit de rinçage
Intensif	Pour la vaisselle très sale et les casseroles, poêles et plats, etc. présentant un niveau de saleté normal mais des résidus séchés.	Pré-lavage (50 °C) Lavage (65 °C) Rinçage Rinçage Rinçage (60 °C) Séchage	5/27.5g (1 or 2 pièces)	205	1.651	16.5	★
Auto Auto	Lavage avec detection automatique de salisure de la vaisselle(légèrement, normalement ou très sale)	Pré-lavage (45 °C) Lavage(55-65 °C) Rinçage Rinçage Rinçage (50-55 °C) Séchage	5/27.5g (1 or 2 pièces)	85-150	1.05-1.551	10.6-15.9	★
OPTI 60min 60 min	Lavage rapide pour la vaisselle normalement sale.	Lavage (55 °C) Rinçage Rinçage (50 °C) Séchage	32.5g (1 pièce)	60	0.853	11.5	★
ECO (* EN 50242)	Il s'agit du programme standard. Il convient pour le lavage de la vaisselle normalement sale. C'est le programme le plus efficace en termes de consommation d'énergie et d'eau pour ce type de vaisselle.	Lavage (50 °C) Rinçage Rinçage (50 °C) Séchage	5/27.5g (1 or 2 pièces)	198	0.823	10	★
Verres	Pour la vaisselle et verres légèrement sales.	Pré-lavage (40 °C) Lavage (50 °C) Rinçage Rinçage (50 °C) Séchage	5/27.5g (1 or 2 pièces)	120	0.902	13.5	★
Rapide	Un cycle court pour une vaisselle légèrement sale, ne nécessitant pas de séchage.	Lavage (40 °C) Rinçage (40 °C) Rinçage (55 °C)	15g (1 pièce)	30	0.781	11	/

REMARQUE :

** EN 50242 : ce programme est le cycle test. Informations utiles pour le test de comparabilité au titre de la norme EN 50242 :*
Les valeurs données pour les programmes autres que le programme Eco sont purement indicatives.

- Capacité : 13 couverts
- Panier du haut : position basse
- Nombre de modes de distribution du produit de rinçage : 5
- PI : 0,49w ; Po : 0,45w

Tableau des cycles de lavage

REMARQUE : (★) *signifie que le compartiment à produit de rinçage doit être rechargé.*

Programme	Informations sur la sélection du cycle	Description du cycle	Détergent cycle principal/pré-lavage	Durée (min)	Énergie (Kwh)	Eau (L)	Produit de rinçage
Intensif	Pour la vaisselle très sale et les casseroles, poêles et plats, etc. présentant un niveau de saleté normal mais des résidus séchés.	Pré-lavage (50 °C) Lavage (65 °C) Rinçage Rinçage Rinçage (60 °C) Séchage	4/17g (1 or 3 pièces)	205	1.651	16.5	★
Auto Auto	Lavage avec detection automatique de salisure de la vaisselle(légèrement, normalement ou très sale)	Pré-lavage (45 °C) Lavage(55-65 °C) Rinçage Rinçage Rinçage (50-55 °C) Séchage	4/17g (1 or 2 pièces)	85-150	1.05-1.551	10.6-15.9	★
OPTI 60min 60 min	Lavage rapide pour la vaisselle normalement sale.	Lavage (55 °C) Rinçage Rinçage (50 °C) Séchage	21g (1 pièce)	60	0.853	11.5	★
ECO (* EN60436)	Il s'agit du programme standard. Il convient pour le lavage de la vaisselle normalement sale. C'est le programme le plus efficace en termes de consommation d'énergie et d'eau pour ce type de vaisselle.	Lavage (50 °C) Rinçage Rinçage (50 °C) Séchage	4/17g (1 or 2 pièces)	198	0.836	10	★
Verres	Pour la vaisselle et verres légèrement sales.	Pré-lavage (40 °C) Lavage (50 °C) Rinçage Rinçage (50 °C) Séchage	4/17g (1 or 3 pièces)	120	0.902	13.5	★
Rapide	Un cycle court pour une vaisselle légèrement sale, ne nécessitant pas de séchage.	Lavage (40 °C) Rinçage (40 °C) Rinçage (55 °C)	12g (1 pièce)	30	0.781	11	/

REMARQUE :

*EN60436 : *ce programme est le cycle test. Informations utiles pour le test de comparabilité au titre de la norme EN60436:*
Les valeurs données pour les programmes autres que le programme Eco sont purement indicatives.

- Capacité : 13 couverts
- Panier du haut : position basse
- Nombre de modes de distribution du produit de rinçage : 5
- PI : 0,49w ; Po : 0,45w

Mettre l'appareil en marche

Lancer un cycle de lavage

1. Tirez le panier du bas, placez-y votre vaisselle et repoussez le panier dans l'appareil.
   Il est recommandé de remplir le panier du bas en premier lieu, avant celui du haut (cf. rubrique intitulée « Remplir le lave-vaisselle »).
2. Versez le détergent (cf. rubrique intitulée « Sel, détergent et produit de rinçage »).
3. Branchez la prise. L'alimentation électrique est de 220-240 VAC /50 HZ, et la prise est de 10A 250VAC. Assurez-vous que l'arrivée d'eau est bien réglée sur le mode pression totale.
4. Fermez la porte, appuyez sur le bouton Marche/arrêt, le voyant Marche/arrêt s'allume.
5. Appuyez sur les boutons Programme pour sélectionner le programme souhaité, les programmes suivront la séquence suivante: ECO->Verres->Rapide->Intensif->Auto->60min->ECO
   Lorsqu'un programme est sélectionné, le voyant correspondant s'allume. Appuyez ensuite sur le bouton Démarrer/pause : l'appareil démarre son cycle de lavage.

Changer de programme en cours de cycle

Remarques préalables :

- Un cycle en marche ne peut être modifié que s'il est en marche depuis peu de temps. Autrement, il est possible que le détergent ait déjà été libéré et que l'eau ait déjà été vidangée. Si c'est le cas, le bac à détergent doit être à nouveau rempli (cf. rubrique intitulée « Ajout du détergent »).
- Appuyez sur Démarrer/pause pour arrêter le lavage, puis appuyez sur la touche Programme pendant plus de 3 secondes : le programme reste en statut stand-by, appuyez à nouveau sur la touche Programme pour sélectionner le programme souhaité (cf. rubrique intitulée « Lancer un cycle de lavage »).

REMARQUE :

Si vous ouvrez la porte alors qu'un cycle est en cours, l'appareil se met en pause. Le voyant correspondant au programme clignote jusqu'à ce que vous refermiez la porte. Une fois la porte refermée, l'appareil se remet en route au bout de 10 secondes.

Rajouter de la vaisselle

Vous pouvez rajouter de la vaisselle à tout moment avant l'ouverture du bac à détergent.

1 Ouvrez légèrement la porte.

2 Une fois que les bras de lavage cessent de fonctionner, ouvrez la porte totalement.

3 Placez vos ustensiles dans l'appareil.

4 Refermez la porte.

5 Le lave-vaisselle se met en marche au bout de 10 secondes.

À la fin du cycle de lavage

Lorsque le cycle de lavage est terminé, l'appareil émet une alarme qui retentit pendant 8 secondes, puis s'arrête. Éteignez l'appareil en appuyant sur Marche/arrêt, coupez l'arrivée d'eau, puis ouvrez la porte du lave-vaisselle.
Attention : attendez quelques minutes avant de vider le lave-vaisselle afin d'éviter de devoir manipuler les ustensiles encore chauds, qui sont alors plus susceptibles de se casser. Ceci permet également un meilleur séchage de votre vaisselle.

■ Éteindre le lave-vaisselle

Lorsque le voyant Programme est allumé, mais ne clignote pas, cela signifie que le programme est terminé.
1.Éteignez le lave-vaisselle en appuyant sur Marche/arrêt.
2. Coupez l'arrivée d'eau !

■ Faites preuve de prudence à l'ouverture de la porte.

Lorsqu'elle est chaude, la vaisselle est plus sensible aux chocs. Laissez votre vaisselle refroidir pendant environ 15 minutes avant de la sortir de l'appareil.
Ouvrez la porte du lave-vaisselle, laissez-la entrouverte et attendez quelques minutes avant de sortir votre vaisselle. Ainsi, ceci permet à la vaisselle de refroidir et garantit un meilleur séchage.

■ Vider le lave-vaisselle

Il est normal que l'intérieur du lave-vaisselle soit mouillé.
Videz le panier du bas en premier lieu, puis passez au panier du haut. Ceci vous permettra d'éviter que de l'eau ne s'écoule depuis le panier du haut sur la vaisselle présente dans le panier du bas

ATTENTION !

Ouvrir la porte au cours d'un cycle est dangereux : la vapeur chaude qui s'échappe peut vous brûler.

Ouverture de porte automatique

La porte du lave-vaisselle s'ouvre automatiquement à la fin du programme, ce qui améliore les résultats de séchage. (Si le lave-vaisselle est intégrable, le plan de travail doit résister à la condensation).

REMARQUE :

Aucun objet ne doit empêcher l'ouverture automatique de la porte. Cela pourrait endommager le système de verrouillage de la porte.

Système de filtration

Le filtre permet d'empêcher les restes d'aliments et les autres objets les plus gros de pénétrer dans la cuve.
Les résidus peuvent bloquer le filtre, auquel cas il conviendra de les retirer.

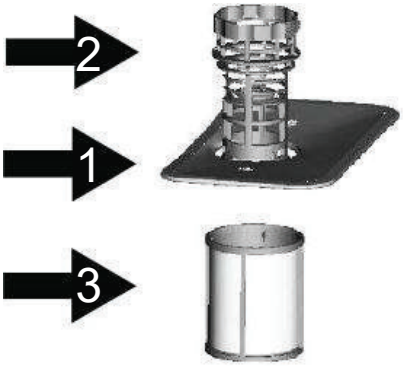

Le système de filtration consiste en un filtre primaire, un filtre plan (filtre principal) et un micro filtre (filtre fin).

Filtre principal 1

Les aliments et autres particules capturés par le filtre sont pulvérisés par un jet spécial émanant du bras de lavage inférieur, puis évacués dans le tuyau d'évacuation.

Filtre primaire 2

Les résidus de taille plus importante, tels que les morceaux d'os ou de verre, qui pourraient bloquer l'évacuation sont capturés par le filtre primaire. Pour retirer les objets capturés par le filtre, pincez légèrement la tête du filtre et soulevez-le.

Micro-filtre 3

Ce filtre empêche les résidus et autres particules de sortir du bassin collecteur et de se redéposer sur la vaisselle lors du cycle de lavage.

Dispositif de filtration

Le filtre élimine efficacement les particules alimentaires de l'eau de lavage et permet de la recycler au cours du cycle. Pour une performance et des résultats optimaux, le filtre est à nettoyer régulièrement. Ceci explique pourquoi il est recommandé de retirer les particules alimentaires les plus grosses capturées par le filtre après chaque cycle de lavage en rinçant le filtre et le récipient semicirculaires à l'eau courante. Pour retirer le dispositif de filtration, tirez la poignée du récipient vers le haut.

⚠ ATTENTION !

- Le lave-vaisselle ne doit jamais fonctionner sans les filtres.
- Un filtre mal remis en place peut réduire le niveau de performance de l'appareil et endommager votre vaisselle.

1

Étape 1 : tournez le filtre dans le sens inverse des aiguilles d'une montre.

2

Étape 2 : soulevez le dispositif de filtration

⚠ ***REMARQUE :*** Suivez cette procédure dans l'ordre indiqué pour retirer le système de filtration, et inversez l'ordre des étapes pour le remettre en place.

Remarques :

- Après chaque cycle, vérifiez l'absence de débris dans le filtre afin d'éviter tout risque de blocage ultérieur.
- Vous pouvez retirer le système de filtration en dévissant le filtre primaire. Retirez tous résidus alimentaires et nettoyez les filtres à l'eau courante.

REMARQUE : Il convient de nettoyer l'ensemble du système de filtration une fois par semaine.

Nettoyer le filtre

Pour nettoyer le filtre primaire et le filtre fin, utilisez une brosse. Réassemblez les éléments de filtration (cf. page 17), puis réinsérez-les dans le lave-vaisselle en les replaçant dans l'emplacement destiné, puis en appuyant dessus.

ATTENTION ! Attention à ne pas cogner les filtres lorsque vous les nettoyez. Ceci pourrait tordre les filtres et nuire à la performance du lave-vaisselle.

Entretien du lave-vaisselle

Le bandeau de commandes peut être nettoyé à l'aide d'un chiffon légèrement humidifié.
Après le nettoyage, veillez à bien le sécher.

Pour l'extérieur, utilisez une cire à lustrer spéciale équipements électroménagers.
N'utilisez jamais d'objets coupants, de tampons à récurer ou de produits de nettoyage agressifs pour nettoyer le lave-vaisselle.

Nettoyage de la porte

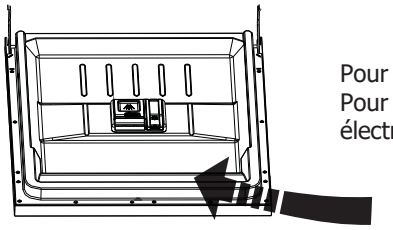

Pour nettoyer les bords de la porte, utilisez un chiffon souple, tiède et humidifié.
Pour éviter toute pénétration d'eau dans le dispositif de fermeture de la porte et les composants électroniques, évitez toute utilisation de produits nettoyants en spray.

ATTENTION !

- N'utilisez jamais de produit nettoyant en spray pour nettoyer la porte : celui-ci pourrait endommager le dispositif de fermeture de la porte et les composants électroniques.
- Les agents abrasifs ainsi que certains types d'essuie-tout sont à proscrire car ils risquent d'érafler ou de laisser des traces sur la surface en acier inoxydable.

Préparation du lave-vaisselle pour l'hiver

Pensez à prendre des mesures de protection contre le givre pour votre lave-vaisselle en hiver. Après chaque cycle de lavage, suivez la procédure suivante :

1. Mettez le lave-vaisselle hors tension au niveau de la source d'alimentation.
2. Coupez l'arrivée d'eau et débranchez le tuyau d'arrivée d'eau du robinet d'alimentation.
3. Vidangez l'eau du tuyau d'arrivée d'eau et du robinet d'eau. (Servez-vous d'une cuvette pour récupérer l'eau)
4. Rebranchez le tuyau d'arrivée d'eau au robinet d'alimentation.
5. Retirez le filtre au fond de la cuve et rincez l'eau présente sous le filtre à l'aide d'une éponge.

REMARQUE : *Si votre lave-vaisselle ne fonctionne pas à cause du givre, prenez contact avec un réparateur professionnel.*

Nettoyer les bras de lavage

Il est nécessaire de nettoyer les bras de lavage régulièrement afin d'éviter que les particules chimiques de l'eau dure n'obstruent les jets et les roulements des bras de lavage.

Pour retirer le bras de lavage supérieur, maintenez l'écrou et faites tourner le bras dans le sens des aiguilles d'une montre.

Pour retirer le bras de lavage inférieur, tirez-le vers le haut.

Lavez les bras dans une eau tiède et savonneuse et nettoyez les jets à l'aide d'une brosse souple. Rincez-les complètement, puis remettez-les en place.

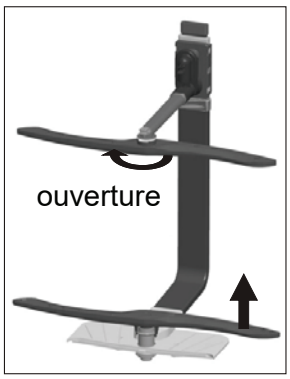

■ Après chaque lavage

Après chaque lavage, coupez l'arrivée d'eau et laissez la porte légèrement ouverte afin que l'humidité et les odeurs puissent s'échapper.

■ Débranchez la prise

Débranchez la prise avant toute opération de nettoyage ou de maintenance.

■ Nettoyage sans solvants ni produits abrasifs

Pour nettoyer l'extérieur et les pièces en caoutchouc de votre lave-vaisselle, n'utilisez ni solvants, ni produits de nettoyage abrasifs. Tenez-vous en a un chiffon imprégné d'eau tiède savonneuse.
Pour éliminer les traces présentes sur les surfaces internes, utilisez un chiffon humidifié à l'eau avec un peu de vinaigre ou un produit de nettoyage spécifiquement conçu pour les lave-vaisselle.

■ Inutilisation pendant une durée importante

Il est recommandé de lancer un cycle de lavage à vide et de débrancher la prise, de couper l'arrivée d'eau et de laisser la porte légèrement entrouverte. Ceci permettra d'optimiser la durée de vie des joints de porte et d'empêcher la formation d'odeurs à l'intérieur de l'appareil.

■ Déplacer l'appareil

Si vous devez déplacer l'appareil, essayez de le maintenir en position verticale. En cas de nécessité absolue, vous pouvez le positionner sur l'arrière.

■ Joints

L'un des facteurs qui favorisent la formation d'odeurs dans le lave-vaisselle est la présence de résidus alimentaires dans les joints. Un nettoyage régulier des joints à l'aide d'une éponge humide permettra d'éviter ce phénomène.

8. Consignes d'installation

⚠ *Attention:*

Le raccordement du lave-vaisselle aux installations électrique et hydraulique doit être effectué par un personnel qualifié.

	⚠ *Avertissement*
	Danger d'électrocution. Coupez l'alimentation électrique avant d'installer le lave-vaisselle. En cas de non-respect de ces recommandations, il peut y avoir danger de mort ou d'électrocution.

• Préparation à l'installation

L'endroit d'installation du lave-vaisselle devrait se situer à proximité aussi bien des tuyaux pour l'arrivée l'évacuation de l'eau déjà existants que du câble d'alimentation électrique.
Afin de simplifier le raccordement des tuyaux d'évacuation du lave-vaisselle, il est conseillé de l'installer à côté du meuble de lavabo.
Remarque : vérifiez les accessoires fournis pour l'installation (crochet pour la porte d'habillage, vis)

Veuillez lire attentivement les instructions d'installation

- Les illustrations fournissent les dimensions de la niche d'installation du lave-vaisselle ainsi que le positionnement de ce dernier.

Effectuez les opérations de préparation avant de placer le lave-vaisselle à l'emplacement voulu.

1 Pour simplifier l'installation des tuyaux d'arrivée et de vidange, choisissez un emplacement près de l'évier (voir figure 1).

2 Si le lave-vaisselle est installé dans un angle, il faut penser à laisser suffisamment de place pour ouvrir la porte (comme illustré figure 2).

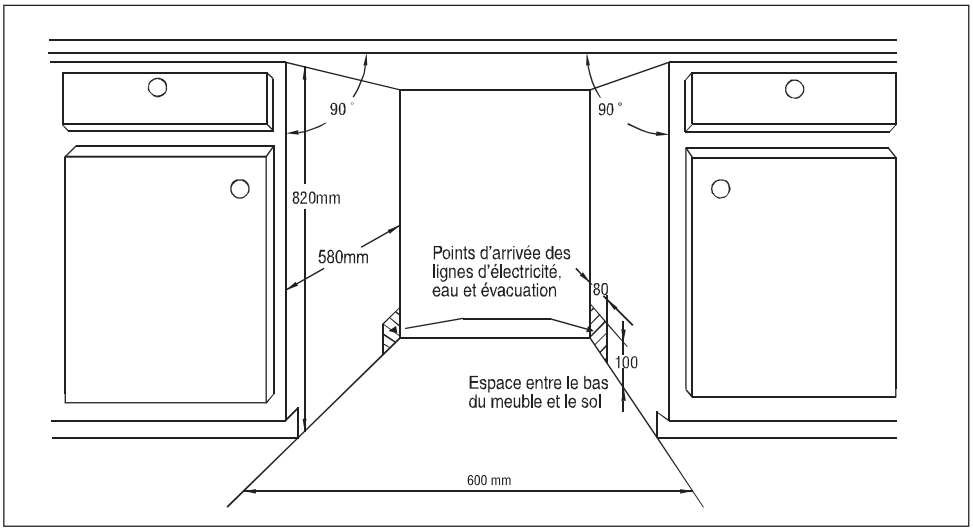

[Figure 1]

Dimensions du meuble
Moins de 5 mm entre le haut du lave-vaisselle, le meuble et la porte extérieure alignée avec le meuble.

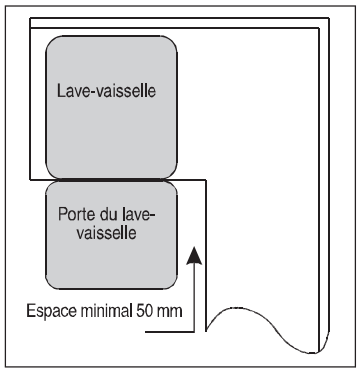

[Figure 2]

Espace minimal porte ouverte

• Dimensions et installation du panneau d'habillage

1 Monter le panneau d'habillage en bois comme illustré figure 3

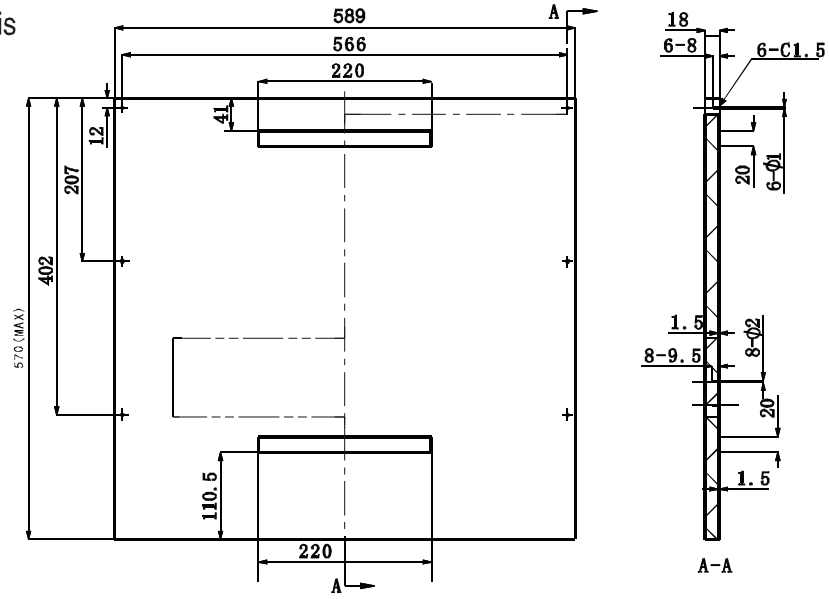

[Figure 3]

Installer le panneau d'habillage conformément aux dimensions indiquées sur la figure

(Unité : mm)

2 Installer le crochet sur le panneau d'habillage en bois et l'accrocher à la fente de la porte extérieure (voir figure 4a). Après avoir positionné le panneau, le fixer à la porte extérieure à l'aide de vis et de boulons (voir figure 4b).

[Figure 4a]

Installation du panneau d'habillage

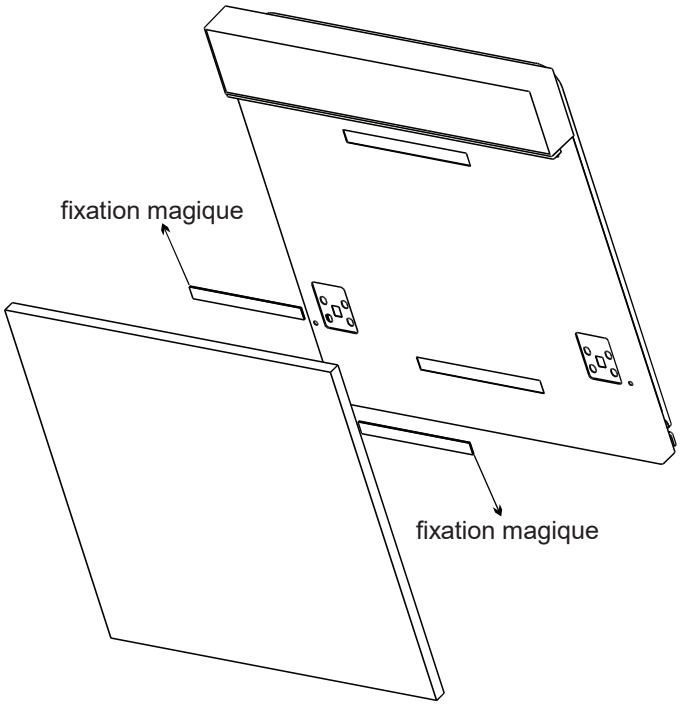

【 Figure4b 】

Installation de la plaque de finition en bois

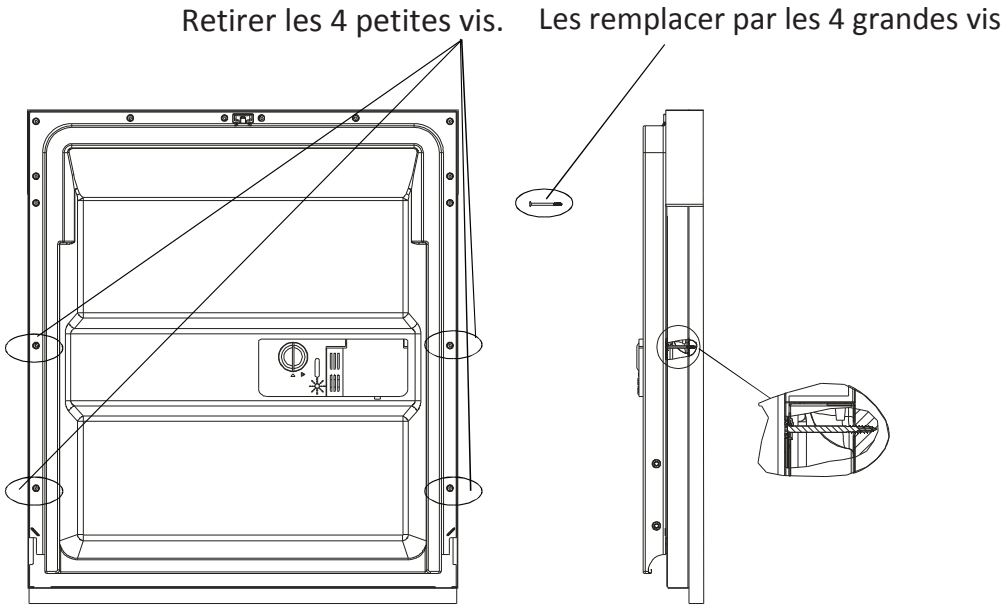

1.Retirer les 4 petites vis.

2.Les remplacer par les 4 grandes vis.

• Comment régler la tension du ressort de la porte

La tension des ressorts de la porte extérieure est réglée en usine. En cas d'installation d'un panneau d'habillage en bois, il faudra ajuster la tension des ressorts de la porte. Tourner la vis de réglage de manière à ce que le dispositif de réglage tende ou détende le câble en acier (voir figure 5).

Le ressort est à la bonne tension quand la porte, complètement ouverte, reste en position horizontale et qu'il suffit, pour la fermer, de la pousser légèrement d'un doigt.

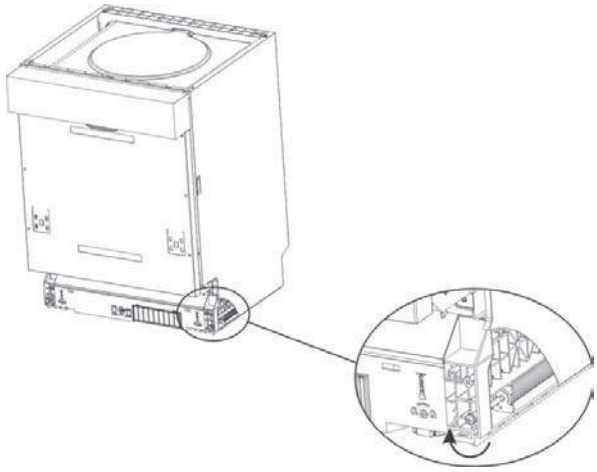

[Figure 5]

Réglage de la tension du ressort de la porte

• Raccordement du tuyau d'évacuation

Insérer le tuyau de vidange dans une conduite de vidange d'un diamètre minimal de 4 cm ou laisser couler dans l'évier en prenant soin d'éviter de plier. Utilisez le support en plastique spécial livré avec l'appareil. Le haut du tuyau doit être à une hauteur comprise entre 40 et 100 cm. L'extrémité du tuyau ne doit pas être immergée dans l'eau.
Le support de tuyau en plastique doit être solidement fixé au mur pour empêcher le tuyau de vidange de se déplacer et ainsi éviter que l'eau ne vienne à déborder.

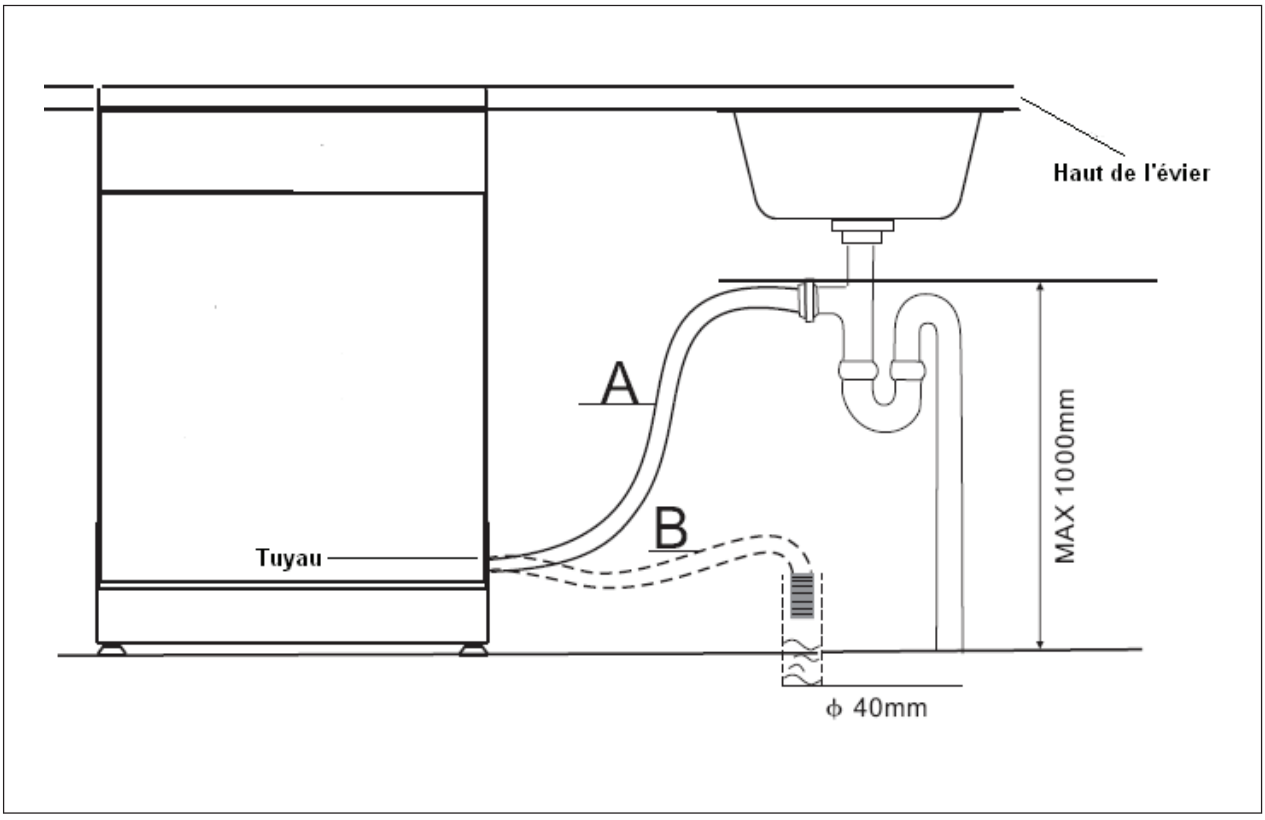

• Etapes d'installation du lave-vaisselle

1 Installer la porte du meuble sur la porte extérieure du lave-vaisselle à l'aide des pattes de fixation fournies. Pour positionner les pattes, se servir du gabarit.

2 Régler la tension des ressorts de la porte à l'aide d'une clé plate hexagonale en tournant dans le sens des aiguilles d'une montre pour tendre les ressorts à droite et à gauche de la porte. Si ces opérations ne sont pas effectuées, l'électroménager risque d'être endommagé (Figure 2).

3 Brancher le tuyau de remplissage à la prise d'eau froide.

4 Brancher le tuyau de vidange flexible. Se référer au schéma (Figure 6)

5 Raccorder le cordon d'alimentation.

6 Coller la bande anti-condensation sous la surface du plan de travail. Assurez-vous que la bande anti-condensation soit fixée au ras du bord du plan de travail.

7 Positionner le lave-vaisselle.

8 Mettre l'appareil à l'horizontale : les pieds arrière sont réglables par l'avant du lave-vaisselle en tournant les vis situées sur le côté droit et sur le côté gauche de l'appareil (Figure 5A). Pour régler les pieds avant, les tourner à l'aide d'une clé jusqu'à ce que le lave-vaisselle soit parfaitement à l'horizontale (Figure 5B).

9 L'appareil doit être parfaitement stable. Il y a deux façons de procéder:
A. Plan de travail standard: fixer le lave-vaisselle au plan de travail à l'aide de deux vis à bois en veillant à ce qu'il n'aille pas buter contre la surface (Figure 6).
B. Plan de travail en marbre ou en granit : fixez la patte de fixation au panneau latéral du lave-vaisselle, fixez ensuite le lave-vaisselle au meuble. Placez le cache-vis en caoutchouc sur la vis (Fig. 7).

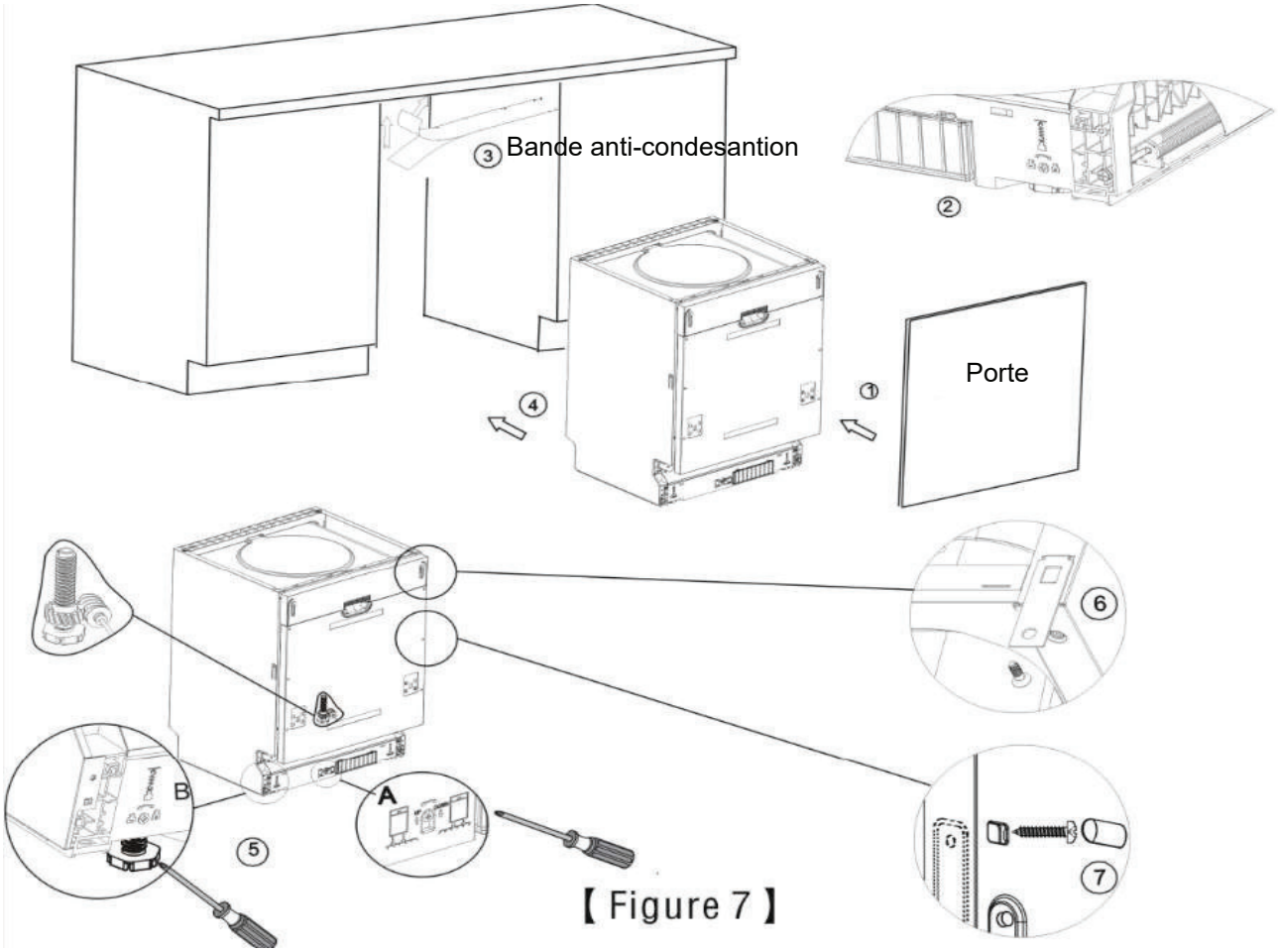

【 Figure 7 】

Il faut que le lave-vaisselle soit parfaitement à l'horizontale pour que les paniers fonctionnent parfaitement et fournissent des performances de lavage optimales.

1 Placez un niveau à bulle sur la porte et sur le rail du panier à l'intérieur de la cuve, comme illustré, pour s'assurer que le lave-vaisselle est bien à l'horizontale.

2 Ajustez l'horizontalité du lave-vaisselle en agissant, un par un, sur ses quatre pieds de réglage.

3 Lors du réglage de l'horizontalité du lave-vaisselle, attention à ne pas le faire basculer.

[Figure 8]

Comment régler les pieds

REMARQUE :
La hauteur maximale de réglage des pieds est de 60 mm

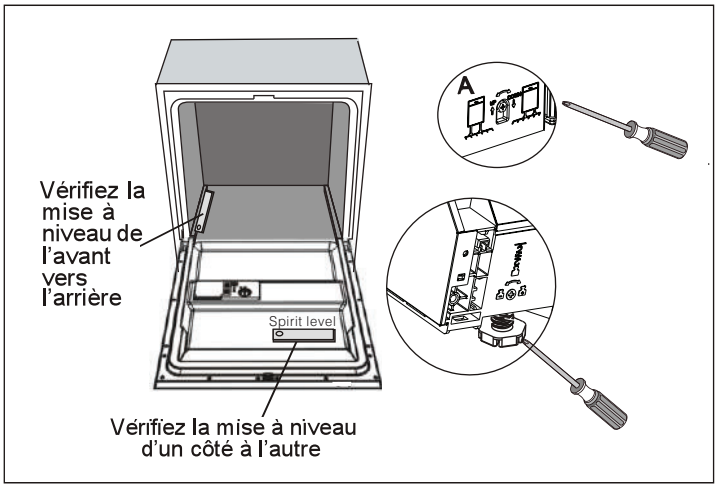

Branchements électriques

⚠ ATTENTION !

Pour votre sécurité :

- N'utilisez pas de rallonge ou d'adaptateur avec cet appareil.
- Quelles que soient les circonstances, veillez à ne jamais couper ou retirer les branchements de mise à la terre.

Alimentation électrique

Référez-vous à la plaque signalétique de l'appareil pour connaître la tension requise afin de brancher votre lave-vaisselle à une source d'alimentation adaptée.
Utilisez des fusibles 10amp, le fusible temporisé ou le disjoncteur recommandés et aménagez un circuit distinct réservé à cet appareil.

Branchements électriques

⚠ Assurez-vous de l'existence d'un branchement de mise à la terre avant d'utiliser votre lave-vaisselle

Vérifiez les propriétés de la source d'alimentation électrique. Les propriétés relatives à la tension, la fréquence et les phases doivent correspondre à celles qui sont indiquées sur la plaque signalétique. Veillez à ne brancher la prise au secteur qu'une fois la mise à la terre assurée. Si la prise électrique à laquelle l'appareil doit être branché n'est pas adaptée, remplacez-la plutôt que d'utiliser un adaptateur ou autre dispositif, lesquels pouvant entraîner une surchauffe et des brûlures.

Branchements d'eau

Branchements d'eau froide

Raccordez le tuyau d'arrivée d'eau froide à un raccord fileté 3/4 et assurez-vous qu'il soit bien serré.
Si vos tuyaux d'eau sont neufs ou n'ont pas été utilisés pendant une durée importante, laissez d'abord couler l'eau pour vous assurer qu'elle soit claire. Cette précaution est nécessaire pour éviter le risque que l'arrivée d'eau soit bloquée et endommage l'appareil.

⚠ ATTENTION ! Refermez la prise d'eau après utilisation.

Positionnement de l'appareil

Placez l'appareil dans l'emplacement désiré. L'arrière devra reposer contre le mur derrière, et les côtés, le long des cabinets adjacents ou des murs. Le lave-vaisselle est équipé avec le tuyau d'arrivé d'eau et le tuyau d'évacuation qui peuvent être placés à côté droit ou gauche pour faciliter l'installation appropriée.

Comment vidanger l'excédent d'eau des tuyaux

Si l'évier est situé à plus de 1 000 mm du sol, l'excédent d'eau demeurant dans les tuyaux ne peut être évacué directement dans l'évier. Il sera nécessaire de vidanger l'excédent d'eau dans une cuvette ou un autre récipient adapté maintenu à l'extérieur et à un niveau inférieur à celui de l'évier.

Sortie d'eau

Raccordez le tuyau d'évacuation. Le tuyau d'évacuation doit être correctement installé pour éviter toute fuite d'eau.
Assurez-vous que le tuyau d'évacuation n'est ni plié, ni écrasé.

Tuyau de rallonge

Si vous avez besoin d'un tuyau de rallonge pour la vidange, veillez à bien utiliser un tuyau similaire.
Celui-ci ne doit pas excéder 4 mètres de longueur, à défaut de quoi la performance du lave-vaisselle pourrait être réduite.

Raccordement du siphon

La distance entre le raccord d'évacuation et le fond de l'appareil ne doit pas excéder 1 000 mm.
Le tuyau d'évacuation doit être fixé.

Démarrage du lave-vaisselle

Il convient d'effectuer les vérifications suivantes avant de mettre en route votre lave-vaisselle.

1. Le lave-vaisselle est bien à niveau et correctement installé
2. La valve d'arrivée d'eau est ouverte
3. Pour éviter toute fuite d'eau, vérifiez que la valve d'arrivée d'eau est bien raccordée au lave-vaisselle
4. Les câbles sont solidement raccordés
5. L'appareil est sous tension

6 Les tuyaux d'arrivée d'eau et de vidange ne présentent aucun nœud

7 Tous les matériaux d'emballage et toute la documentation ont été retirés du lave-vaisselle.

REMARQUE : *Après installation, veillez à conserver ce guide d'utilisation* : *son contenu est très utile pour les utilisateurs.*

9. Guide de dépannage

Avant de faire appel à un technicien

Vous référer aux tableaux suivants peut vous éviter de devoir appeler un technicien.

	Problème	*Causes possibles*	*Que faut-il faire ?*
Problèmes techniques	*Le lave-vaisselle ne démarre pas*	Un fusible ou le disjoncteur a sauté	Changez le fusible ou rétablissez le disjoncteur. Débranchez tous autres appareils électriques branchés sur le même circuit que votre lave-vaisselle
		L'appareil n'est pas sous tension	Vérifiez que le lave-vaisselle est sous tension et que la porte est bien fermée. Vérifiez que le câble d'alimentation est bien branché à la prise secteur.
		La pression de l'eau est faible	Vérifiez que l'arrivée d'eau est bien raccordée et que le robinet est ouvert.
		La porte du lave-vaisselle n'est pas bien fermée.	Assurez-vous de bien fermer la porte et le loquet.
	Le lave-vaisselle ne pompe pas l'eau	Nœud dans le tuyau d'évacuation	Vérifiez l'état du tuyau d'évacuation.
		Filtre bouché	Vérifiez l'état du filtre primaire (cf. rubrique intitulée « Nettoyer le filtre »)
		Évier bouché	Vérifiez l'état de l'évier de votre cuisine afin de vous assurer qu'il n'est pas bouché. Si l'eau de votre évier ne s'évacue pas correctement, il est probable que vous deviez faire appel à un plombier plutôt qu'à un technicien spécialisé dans la gestion des lave-vaisselle.
Problèmes généraux	*Mousse dans la cuve*	Détergent non adapté	Utilisez uniquement du détergent spécial lave-vaisselle pour éviter la formation de mousse. Si cela se produit, ouvrez le lave-vaisselle et laissez la mousse s'évaporer. Versez 3 ou 4 litres d'eau froide dans la cuve. Fermez le lave-vaisselle en fermant le loquet, puis sélectionnez un cycle. Le lave-vaisselle commencera par vidanger l'eau. Ouvrez la porte une fois la vidange terminée et vérifiez que la mousse ait bien disparu. Renouvelez l'opération si nécessaire.
		Produit de rinçage renversé	Nettoyez toujours immédiatement tout produit de rinçage renversé.
	Intérieur de la cuve taché	Un détergent contenant du colorant a été utilisé	Vérifiez que le détergent utilisé ne comporte aucun colorant.
	Pellicule blanche sur les surfaces internes	Minéraux contenus dans une eau dure	Pour nettoyer les parois internes, utilisez une éponge humide avec du détergent pour lave-vaisselle et veillez à porter des gants en caoutchouc. N'utilisez jamais d'autres produits que ceux qui sont destinés aux lave-vaisselle afin d'éviter tout risque de formation de mousse.
	Taches de rouille sur les couverts	Les couverts tachés ne sont pas résistants à la corrosion.	
		Aucun programme n'a été lancé après l'ajout du sel pour lave-vaisselle. Des traces de sel se sont mêlées au cycle de lavage.	Lancez toujours le programme de lavage rapide sans placer de couverts dans le lave-vaisselle et sans la fonction Turbo (si elle est disponible) après avoir ajouté du sel pour lave-vaisselle.
		Le couvercle de l'adoucisseur n'est pas bien fermé.	Inspectez le couvercle et assurez-vous qu'il est bien fermé.

	Problème	Causes possibles	Que faut-il faire ?
Bruit	*Bruits de choc dans le lave-vaisselle*	Un des bras de lavage se heurte contre l'un des ustensiles présents dans le panier situé en-dessous ou au-dessus.	Mettez le programme en pause et réorganisez les ustensiles qui bloquent le bras de lavage.
	Cliquetis dans le lave-vaisselle	Des couverts ont été renversés dans le lave-vaisselle.	Mettez le programme en pause et réorganisez la disposition de vos couverts.
	Bruits de choc dans les conduits d'eau	Ceci peut être dû à l'installation sur place ou aux sections des conduits.	Ceci n'a aucun impact sur la performance du lave-vaisselle. Si vous avez des doutes, faites appel à un plombier qualifié.
Lavage non satis-faisant	*La vaisselle n'est pas propre*	La vaisselle n'a pas été correctement placée dans le lave-vaisselle.	Cf. rubrique « Remplir les paniers du lave-vaisselle »
		Le programme choisi n'était pas assez puissant.	Sélectionnez un programme plus intensif. Cf. « Tableau des cycles de lavage ».
		La quantité de détergent n'était pas suffisante.	Ajoutez plus de détergent ou changez de détergent.
		Des ustensiles bloquent la course des bras de lavage.	Réorganisez la disposition de vos ustensiles afin que les bras de lavage puissent tourner librement.
		Le dispositif de filtration situé à la base de l'appareil n'est pas propre ou n'est pas bien installé. Ceci peut bloquer les jets des bras de lavage.	Nettoyez et/ou replacez correctement le dispositif de filtration. Nettoyez les bras de lavage. Cf. « Nettoyer les bras de lavage ».
	Verres troubles	Association d'une eau douce avec trop de détergent.	Utilisez moins de détergent si vous avez une eau douce, et sélectionnez un cycle plus court pour laver les verres et optimiser leur propreté.
	Traces noires ou grises sur la vaisselle	Des ustensiles en aluminium ont frotté contre votre vaisselle.	Nettoyez la vaisselle à l'aide d'un produit abrasif doux pour éliminer les traces.
	Reste de détergent dans les bacs	Des ustensiles bloquent les bacs à détergent.	Réorganisez la disposition de votre vaisselle.
Séchage non satis-faisant	*La vaisselle n'est pas sèche*	Mauvaise disposition des ustensiles	Respectez les consignes de remplissage du lave-vaisselle.
		Quantité de produit de rinçage insuffisante	Augmentez la quantité de produit de rinçage/remplissez le compartiment à produit de rinçage.
		La vaisselle a été sortie trop tôt	Ne videz pas votre lave-vaisselle immédiatement après le cycle de lavage. Ouvrez légèrement la porte pour que la vapeur puisse s'échapper. Attendez que votre vaisselle soit à peine tiède au toucher pour vider votre lave-vaisselle. Videz le panier du bas en premier lieu afin d'éviter que de l'eau ne s'écoule depuis la vaisselle du panier du haut dans celui du bas.
		Le programme choisi n'était pas adapté	Avec un programme court, la température de lavage est moins importante, ce qui réduit la performance de lavage. Choisissez un programme de longue durée.
		Les couverts présentent un revêtement de mauvaise qualité	L'évacuation de l'eau est plus difficile sur les revêtements de mauvaise qualité. Les couverts ou plats de ce type ne sont pas adaptés au lavage en lave-vaisselle.

Codes d'erreur

En cas de dysfonctionnement, l'appareil affiche des codes d'erreur pour vous avertir :

Code	*Signification*	*Causes possibles*
E1	Délai d'arrivée d'eau plus long.	Le robinet est fermé, l'arrivée d'eau est bloquée ou la pression de l'eau est trop faible.
E4	Débordement.	Un composant du lave-vaisselle fuit.
E8	Mauvaise orientation du robinet d'alimentation.	Le circuit est ouvert ou le robinet d'alimentation est cassé.

⚠ ATTENTION !

- En cas de débordement, coupez l'arrivée d'eau avant d'appeler un technicien.
- Si le caisson de base déborde :
  - Coupez l'arrivée d'eau avant d'appeler un technicien
  - Éliminez l'excédent d'eau avant de redémarrer le lave-vaisselle.

Informations techniques

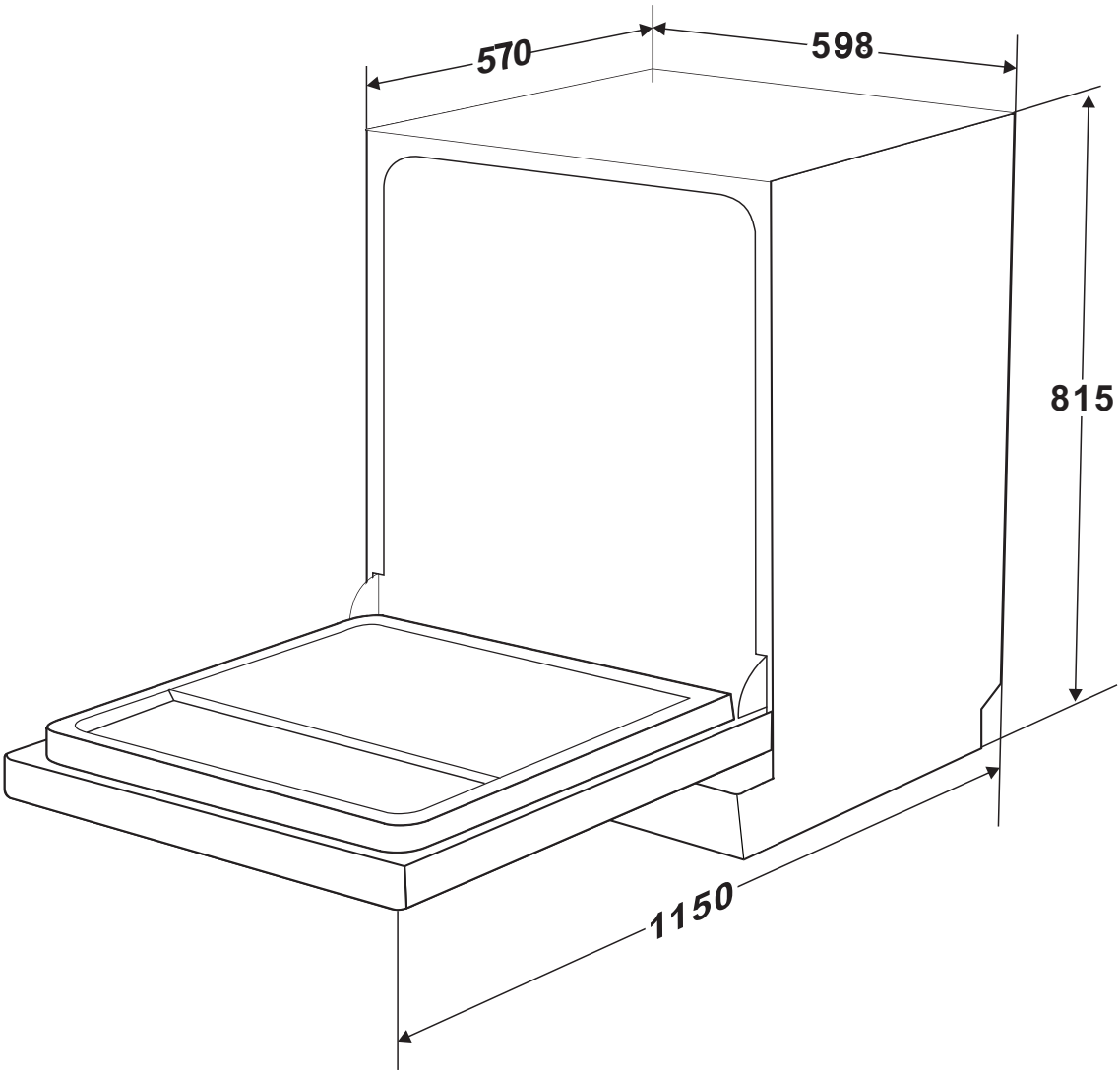

Hauteur :	815 mm
Largeur :	598 mm
Profondeur :	570 mm (porte fermée)
Alimentation électrique :	cf. plaque signalétique
Capacité :	13 couverts

PROCÉDURE DE REMPLISSAGE DES PANIERS SELON LA NORME EN 50242 :

1. Panier du haut :

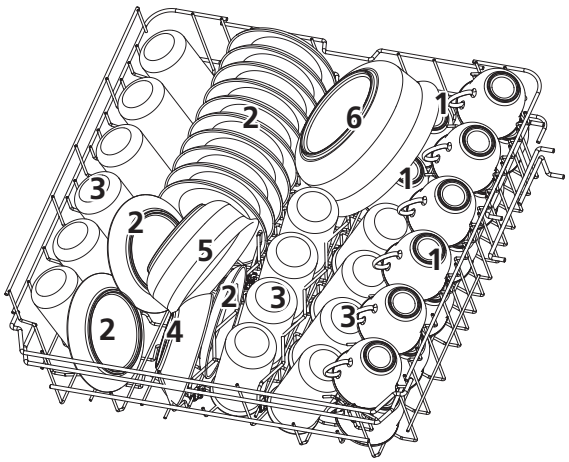

Numéro	Type de vaisselle
1	Tasses
2	Soucoupes
3	Verres
4	Petits bols de service
5	Moyens bols de service
6	Grands saladiers de service

2. Panier du bas :

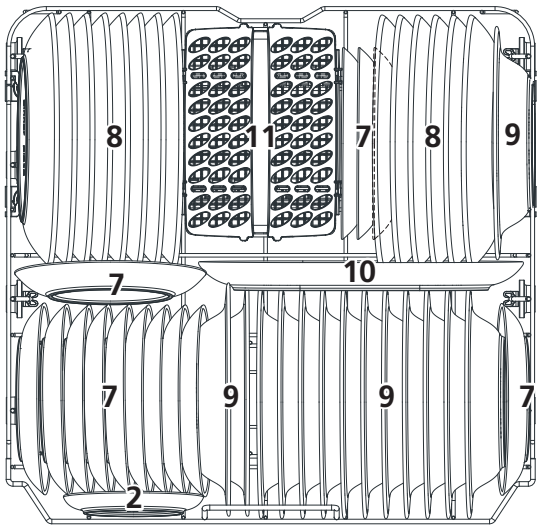

Numéro	Type de vaisselle
7	Assiettes à dessert
8	Assiettes plates
9	Assiettes creuses
10	Plateaux ovales
11	Panier à couverts

Attention:

Le non-respect du plan de chargement pourrait entraîner une mauvaise qualité de lavage.

3. Tiroir à couverts :

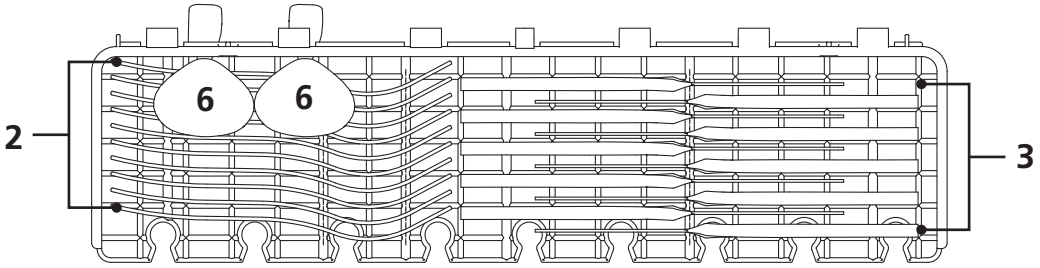

REMARQUE :

placez les ustensiles plats et légers sur l'étagère. Le poids total est inférieur à 1,5 kg.

4. Panier à couverts :

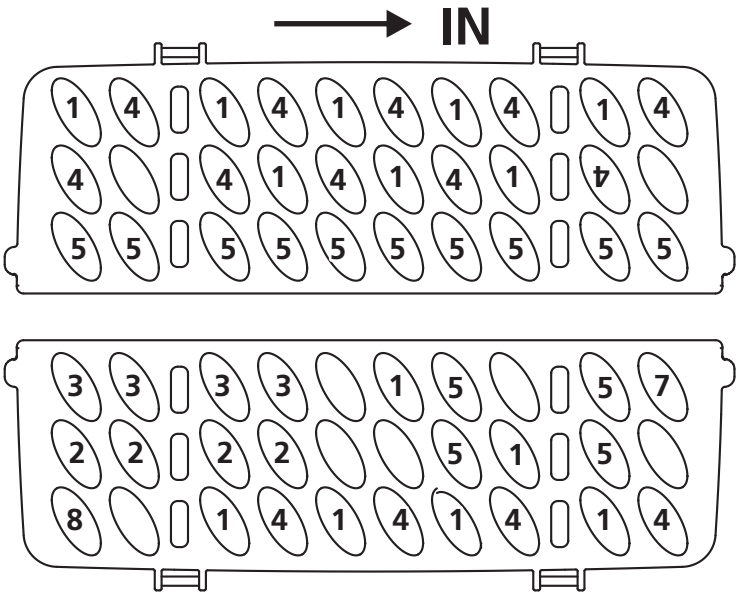

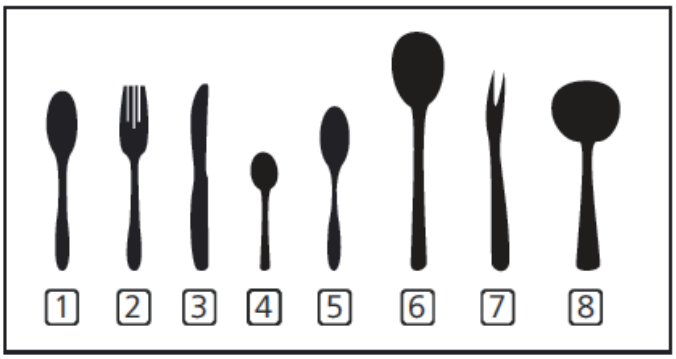

Informations destinées aux tests de comparabilité selon la norme EN 50242 :
Capacité : 13 couverts
Position du panier du haut : basse
Programme : ECO
Nombre de modes avec distribution du produit de rinçage : position 5
Réglage de l'adoucisseur : H3

Numéro	Type de vaisselle
1	Cuillères à soupe
2	Fourchettes
3	Couteaux
4	Cuillères à thé
5	Cuillères à dessert
6	Cuillères à servir
7	Fourchettes à servir
8	Cuillères à sauce

PROCÉDURE DE REMPLISSAGE DES PANIERS SELON LA NORME EN60436 :

1. Panier du haut :

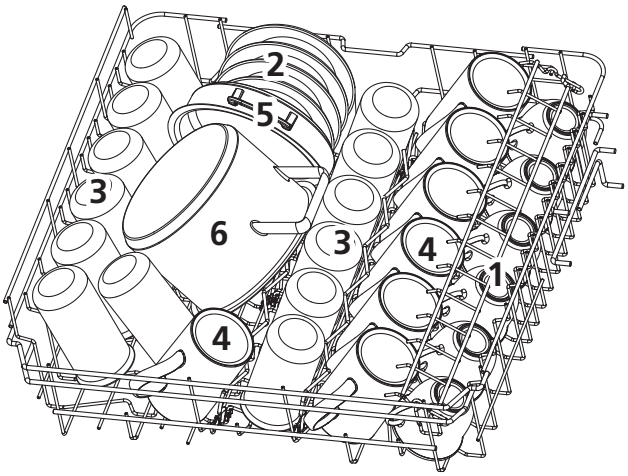

Numéro	Type de vaisselle
1	Tasses
2	Soucoupes
3	Verres
4	Grandes tasses
5	Marmite
6	Petite casserole

2. Panier du bas :

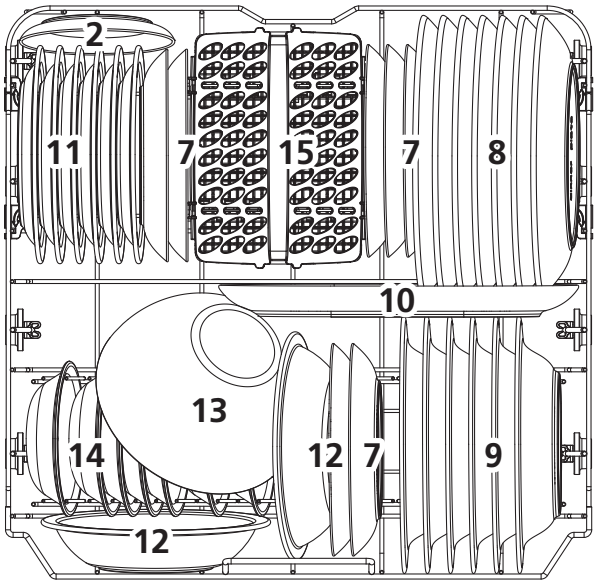

Numéro	Type de vaisselle
7	Assiettes à dessert
8	Assiettes plates
9	Assiettes creuses
10	Plat ovale
11	Assiettes à dessert en mélamine
12	Bols en mélamine
13	Bol en verre
14	Bols à dessert
15	Panier à couverts

Attention:

Le non-respect du plan de chargement pourrait entraîner une mauvaise qualité de lavage.

3. Tiroir à couverts :

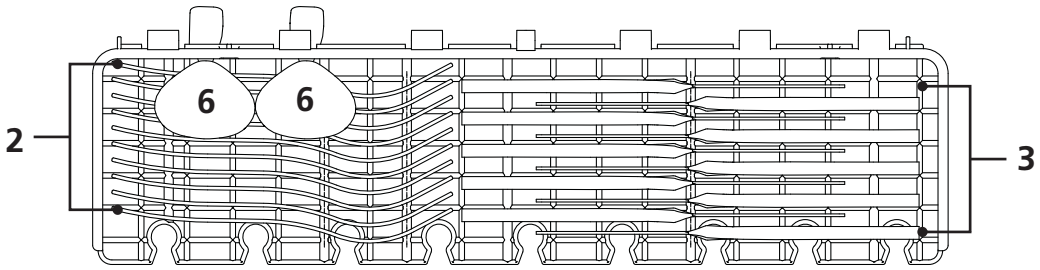

REMARQUE :

placez les ustensiles plats et légers sur l'étagère. Le poids total est inférieur à 1,5 kg.

4. Panier à couverts :

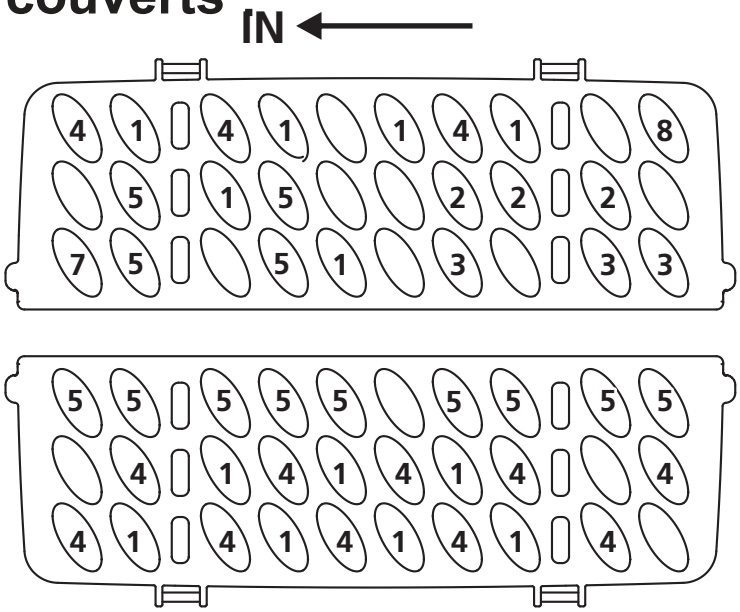

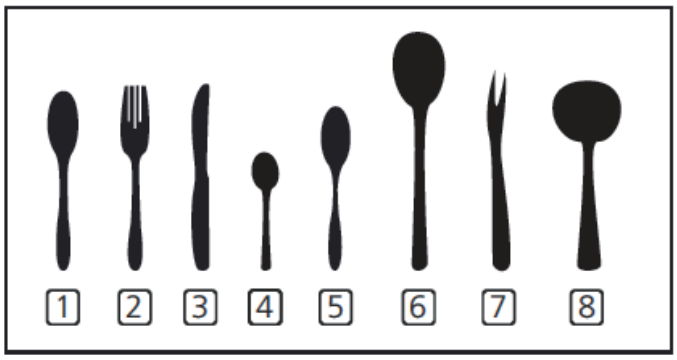

Numéro	Type de vaisselle
1	Cuillères à soupe
2	Fourchettes
3	Couteaux
4	Cuillères à thé
5	Cuillères à dessert
6	Cuillères à servir
7	Fourchettes à servir
8	Cuillères à sauce

Informations destinées aux tests de comparabilité selon la norme EN 60436 :
Capacité : 13 couverts
Position du panier du haut : basse
Programme : ECO
Nombre de modes avec distribution du produit de rinçage: position 5
Réglage de l'adoucisseur : H3

ACCES BASE DE DONNEES

Afin d'accéder aux informations concernant votre modèle, stocké dans la base de données des produits, conformément au règlement (UE) 2019/2017 et relatif à l'étiquetage énergétique, veuillez-vous connecter au site internet : https://eprel.ec.europa.eu/
Rechercher la référence de votre appareil sur le site internet en entrant la référence service qui est indiquée sur la plaque signalétique de votre appareil.
Un autre moyen d'accéder à ces informations est de flasher le code « QR » présent sur l'étiquette énergétique de votre produit.

FR Service Après-vente :

1- RELATIONS CONSOMMATEURS FRANCE

Pour en savoir plus sur nos produits ou nous contacter, vous pouvez:

- *consulter notre site : www.brandt.fr*
- *nous écrire à l'adresse postale suivante :*
  Service Consommateurs BRANDT
  5 avenue des Béthunes
  CS69526 SAINT OUEN L'AUMONE
  95060 CERGY PONTOISE CEDEX
- *nous appeler du lundi au vendredi de 8h30 à 18h00 au :*

0 892 02 88 01 Service 0,50 € / min + prix appel

Service fourni par Brandt France, S.A.S. au capital social de 100.000.000 euros
RCS Nanterre 801 250 531.

2- INTERVENTIONS FRANCE

Les éventuelles interventions sur votre appareil doivent être effectuées par un professionnel qualifié dépositaire de la marque. Lors de votre appel, afin de faciliter la prise en charge de votre demande, munissez-vous des références complètes de votre appareil (référence commerciale, référence service, numéro de série). Ces renseignements figurent sur la plaque signalétique.

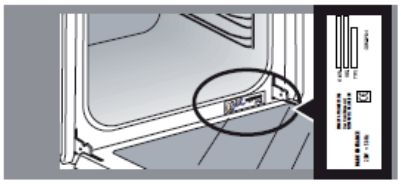

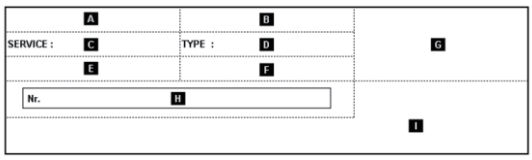

B : Référence commerciale
C : Référence service
H : Numéro de série

Vous pouvez nous contacter du lundi au samedi de 8h00 à 20h00 au :

09 69 39 25 25 Service gratuit + prix appel

Pièces d'origine :
Lors d'une intervention, demandez l'utilisation exclusive de pièces détachées certifiées d'origine.

INFORMATION :
La durée minimale de mise à disposition des pièces de rechange inscrites dans la liste du Règlement Européen 2019-2022-EU et accessibles notamment à l'utilisateur de l'appareil, est de 10 ans dans les conditions prévues par ce même règlement.

Brandt

BEDIENUNGSHANDBUCH DE

Geschirrspüler

BDB325LX

Liebe Kundin, lieber Kunde,

Sie haben soeben ein **BRANDT** Produkt erworben, und wir danken Ihnen für Ihr Vertrauen.

Wir haben bei der Planung und Herstellung dieses Produktes an Sie gedacht, an Ihren Lebensstil, an Ihre Bedürfnisse, damit es ihren Erwartungen bestmöglich entspricht. In diesem Produkt steckt unser Know-how, unser Innovationsgeist und die ganze Leidenschaft, die uns seit mehr als 60 Jahren antreibt.

Wir sind stets darum bemüht, Ihre Anforderungen immer besser zu erfüllen.
Unser Verbraucherservice steht Ihnen daher selbstverständlich stets zur Verfügung und geht auf alle Ihre Fragen und Anregungen ein.

Besuchen Sie auch unsere Website **www.brandt.com**. Sie finden dort eine Übersicht über unsere neuesten Innovationen, sowie weitere nützliche Hinweise.

BRANDT ist erfreut, Sie im Alltag zu begleiten und wünscht Ihnen viel Freude mit Ihrem neuen Produkt.

Wichtig: Bitte lesen Sie die vorliegende Installations- und Bedienungsanleitung vor der ersten Inbetriebnahme aufmerksam durch, damit Sie Ihr Gerät schnell beherrschen.

Bitte lesen Sie diese Bedienungsanleitung

Sehr geehrter Kunde,

- Um die korrekte Bedienung und Wartung des Produkts zu gewährleisten, lesen Sie die vorliegende Installations- und Bedienungsanleitung bitte vor der ersten Inbetriebnahme aufmerksam durch.
- Bewahren Sie bitte diese Bedienungsanleitung zum späteren Nachschlagen auf.
- Geben Sie sie an alle späteren Benutzer des Gerätes weiter.

Diese Installations- und Bedienungsanleitung enthält Sicherheits-, Bedienungs- und Aufstellungshinweise, Ratschläge zur Behebung von Störungen, usw.

Vor dem Einsatz eines Technikers

- Lesen Sie den Abschnitt zur Fehlerbehebung: er kann Ihnen dabei helfen, die geläufigsten Störungen selbst zu beheben.
- Wenn Sie den Fehler nicht selbst beheben können, wenden Sie sich bitte an einen qualifizierten Techniker.

ANMERKUNG:

Im Einklang mit dem Konzept der ständigen Weiterentwicklung und Aktualisierung des Firmenproduktes, kann der Hersteller ohne Vorankündigung Änderungen vornehmen.

Falls Sie diese Bedienungsanleitung verlieren oder sie nicht mehr aktuell ist, können Sie beim Hersteller oder Anbieter eine neue Anleitung erhalten.

1) Sicherheitshinweise 1-4

2) Leitfaden zur Einführung 5

3) Gebrauchsanleitung 6
Bedienleiste 6
Funktionen des Geschirrspülers 7

4) Vor der ersten Benutzung 8
A. Wasserenthärter 8
B. Zusatz von Salz in den Wasserenthärter 9
C. Füllen der Klarspülerkammer 10
D. Funktion des Reinigers 12

5) Vorbereitung und Einräumen des Geschirrs... 13
Empfehlungen zum Ein- und Ausräumen des Geschirrspülers 13
Standard-Einräumvorgang 14

6) Reinigungszyklus starten 15
Übersicht der Reinigungszyklen 15
Einschalten des Gerätes 16
Programmwechsel während des Zyklus 17
Ende des Reinigungszyklus 17

7) Reinigung und Wartung 18
Siebsystem 18
Wartung des Geschirrspülers 19

8) Installationsanweisungen 20
Vorbereitung der Installation 20
Abmessungen und Installation der Vorsatzplatte 21
Einstellung der Türfederspannung 23
Anschluss des Abflussschlauchs 23
Schritte zur Installation des Geschirrspülers 24
Elektrische Anschlüsse 25
Wasseranschlüsse 26
Start des Geschirrspülers 26

9) Fehlerbehebung 27
Vor dem Einsatz eines Technikers 27
Fehlercodes 29
Technische Informationen 30

Verfahren zum Befüllen von Körben

1. SICHERHEITSHINWEISE

ACHTUNG! Beachten Sie bei der Benutzung Ihres Geschirrspülers bitte die nachfolgend aufgeführten Vorsichtsmaßnahmen:

- Dieses Gerät ist ausschließlich für den häuslichen Gebrauch und gleichartige Anwendungen bestimmt, wie z. B. :
  - Küchen in Geschäften, Büros und anderen Arbeitsumfeldern;
  - landwirtschaftliche Betriebe;
  - Hotels, Motels, Fremdenzimmer und andere Wohnumgebungen,
  - Einrichtungen mit Halbpension vorgesehen.
- Kinder ab 8 Jahren und Personen mit eingeschränkten körperlichen, sensorischen oder geistigen Fähigkeiten oder Personen, die nicht die erforderlichen Erfahrungen oder Kenntnisse besitzen, dürfen das Gerät nur unter Aufsicht einer erfahrenen Person benutzen, oder wenn sie die erforderlichen Anweisungen zur sicheren Bedienung des Gerätes erhalten haben und die bestehenden Risiken verstehen. Kinder dürfen nicht mit diesem Gerät spielen. Reinigung und Wartung dürfen nicht von Kindern ohne Aufsicht durchgeführt werden. (EN60335-1)
- Die Verpackungsmaterialien können für Kinder gefährlich sein!
- Dieses Gerät ist ausschließlich dem Hausgebrauch vorbehalten.
- Um Stromschläge zu vermeiden, tauchen Sie das Gerät, das Kabel oder den Netzstecker niemals in Wasser oder eine andere Flüssigkeit ein.
- Bitte ziehen Sie vor jeder Reinigung oder Wartung des Gerätes den Netzstecker des Gerätes.
- Benutzen Sie zur Reinigung des Gerätes ein weiches, mit milder Seifenlauge angefeuchtetes Tuch und wischen sie es mit einem trockenen Tuch ab.

HINWEISE ZUR ERDUNG

- Dieses Gerät muss geerdet werden. Im Falle einer Störung oder Panne erlaubt die Erdung des Gerätes es, die Stromschlaggefahr zu mindern, da der Strom den Weg des geringsten Widerstands wählt. Dieses Gerät ist mit einem Erdungsstecker ausgestattet.
- Der Netzstecker muss an eine geeignete Stromquelle angeschlossen werden, die den lokalen Vorschriften entsprechend geerdet ist.
- Der mangelhafte Anschluss des Erdungsleiters kann einen Stromschlag verursachen.
- Bei Zweifeln in Bezug auf die Erdung des Gerätes, wenden Sie sich bitte an einen qualifizierten Elektriker oder einen Vertreter des Reparaturservices.
- Nehmen Sie keine Änderungen am mitgelieferten Netzstecker vor. Falls dieser nicht für Ihren Netzanschluss geeignet ist, lassen Sie von einem qualifizierten Elektriker einen geeigneten Netzstecker anbringen.
- Bitte beschädigen Sie weder die Tür noch die Körbe des Geschirrspülers, indem Sie sich darauf setzen oder stellen.
- Benutzen Sie Ihren Geschirrspüler erst, wenn alle Wände korrekt montiert sind.
- Seien Sie vorsichtig, wenn Sie die Tür des Geschirrspülers während des Betriebs öffnen: es könnte Wasser entweichen.
- Stellen Sie keine schweren Gegenstände auf die Tür und steigen Sie nicht darauf, wenn diese geöffnet ist. Das Gerät könnte kippen.
- Wenn Sie schmutziges Geschirr einräumen:
  1) Stellen Sie spitze Gegenstände so hinein, dass sie die Türdichtung nicht beschädigen können;
  2) Achtung: Messer und andere schneidende Küchenutensilien können mit dem Kopf nach unten in den Besteckkorb gegeben oder waagerecht positioniert werden.

- Überprüfen Sie, ob am Ende des Reinigungszyklus das gesamte Reiniger-Pulver weggespült worden ist.
- Versichern Sie sich davon, dass alle Ihre Kunststoff-Küchenutensilien die Bezeichnung „spülmaschinenfest“ oder eine andere gleichwertige Bezeichnung tragen, bevor sie diese ins Gerät geben.
- Bei allen Kunststoff-Küchenutensilien, die keine Bezeichnung dieser Art tragen, überprüfen Sie die Herstellerempfehlungen.
- Benutzen Sie ausschließlich Geschirrreiniger und Klarspüler, die für automatische Geschirrspüler empfohlen werden.
- Geben Sie niemals Seife, Waschpulver oder Handgeschirrspülmittel in Ihren Geschirrspüler.
- Lassen Sie die Tür des Gerätes niemals offen stehen (Sturzgefahr).
- Um Gefahren zu vermeiden, müssen beschädigte Netzkabel vom Hersteller, einem zugelassenen Reparateur oder einer Person mit vergleichbarer Qualifikation ausgetauscht werden.
- Achten Sie bei der Installation des Gerätes darauf, die Versorgungsleitungen nicht übermäßig oder auf gefährliche Weise zu knicken oder platt zu drücken.
- Bitte basteln Sie nicht an den Bedienelementen herum.
- Das Gerät muss mit neuen Schläuchen an den Hauptversorgungshahn angeschlossen werden. Benutzen Sie keine alten Schläuche.
- Es können maximal 14 Gedecke gewaschen werden.
- Der Wasserdruck am Zufluss muss gleich oder weniger als 1Mpa betragen.
- Der Wasserdruck am Zufluss muss gleich oder mehr als 0,04Mpa betragen.

Entsorgung

- Die Verpackungsmaterialien des Gerätes sind recyclingfähig. Geben Sie die Verpackungen in den hierfür vorgesehenen Container einer Abfallsammelstelle, damit sie recycelt werden.
- Dieses Gerät darf nicht mit dem Haushaltsmüll entsorgt werden. Entsorgung des Gerätes: dieses Symbol auf dem Produkt oder der Verpackung bedeutet, dass das Gerät nicht mit dem Haushaltsmüll entsorgt werden darf. Es muss zu einer hierfür vorgesehenen Sammelstelle gebracht werden (Sammlung und Recycling von Elektro- und Elektronikgeräten). Mit der fachmännischen Entsorgung des Gerätes schützen wir die Umwelt und unsere Sicherheit, weil damit sichergestellt wird, dass die Abfälle unter optimalen Bedingungen entsorgt werden.
  Weitere Auskünfte zum Recycling dieses Produkts können Sie bei Ihrem Bürgermeisteramt, beim örtlichen Abfallentsorgungsdienst oder im Geschäft, in dem Sie den Kauf getätigt haben, einholen.

⚠ ACHTUNG!

- Suchen Sie ein Recyclingzentrum auf, um Ihr Gerät und seine Verpackung zu entsorgen. Um dies zu tun, müssen Sie das Versorgungskabel abtrennen und das Türverriegelungssystem unbenutzbar machen.
- Die Kartonverpackung ist aus recyclingfähigem Papier hergestellt und muss mit dem Papierabfall entsorgt werden, um recycelt zu werden.
- Mit der fachmännischen Entsorgung des Gerätes schützen wir die Umwelt und unsere Sicherheit, weil damit sichergestellt wird, dass die Abfälle unter optimalen Bedingungen entsorgt werden.
- Weitere Auskünfte zum Recycling dieses Produkts können Sie bei Ihrem Bürgermeisteramt und der örtlichen Müllentsorgungsstelle einholen.
- ENTSORGUNG: Entsorgen Sie dieses Produkt nicht mit dem unsortierten Siedlungsmüll. Dieses Gerät muss getrennt entsorgt werden, um angemessen behandelt werden zu können.

2. Leitfaden zur Inbetriebnahme

Weitere detaillierte Informationen zur Benutzung des Gerätes finden Sie im entsprechenden Abschnitt

Das Gerät einschalten	Zum Einschalten des Gerätes auf die Taste Ein/Aus drücken und die Tür öffnen
Reinigerkammer füllen	Die Reinigerkammer (mit A gekennzeichnet) öffnen, mit Reinigungsmittel füllen und die Kammer schließen; Der Vorwaschreiniger fällt direkt in den Tank; (Beachten Sie die Bedienungsanleitung)!
Den Klarspülerstand überprüfen	Den Klarspülerbehälter bei Bedarf durch die Öffnung unter dem Deckel (mit B gekennzeichnet) befüllen.
Den Regeneriersalzstand überprüfen	Nur an den Modellen mit Wasserenthärtungsanlage. Elektrische Anzeige der Bedienleiste (wenn vorhanden). An bestimmten Modellen ohne Salzstand-Warnleuchte können Sie den Zeitpunkt, an dem der Wasserenthärter aufgefüllt werden muss, anhand der Anzahl der Benutzungszyklen Ihres Geschirrspülers berechnen.
Setzen Sie die Körbe ein	Um die Körbe einzusetzen, siehe Abschnitt „Vorbereitung und Einräumen des Geschirrs“.
Ein Programm auswählen	Schließen Sie die Tür, drücken Sie die Programmtasten bis das gewünschte Programm aufleuchtet. (Siehe Abschnitt „Bedienungshinweise“)
Den Geschirrspüler einschalten.	Öffnen Sie die Wasserzufuhr und schließen Sie die Tür, das Gerät schaltet sich ein.
● Programm wechseln	● 1. Ein laufender Zyklus kann nur dann geändert werden, wenn er erst seit kurzem läuft. Andernfalls ist es möglich, dass der Reiniger bereits eingespült und das Wasser abgepumpt worden ist. Wenn dies der Fall ist, muss die Reinigerkammer erneut gefüllt werden. 2. Öffnen Sie die Tür. 3. Drücken Sie die Programmtasten länger als 3 Sekunden, um das Programm abzubrechen 4. Wählen Sie ein neues Programm. 5. Schalten Sie den Geschirrspüler wieder ein.
● Geschirr in den Geschirrspüler hinzufügen.	● 1. Öffnen Sie die Tür ein wenig, um den Geschirrspüler anzuhalten. 2. Sobald die Spülarme stehen bleiben, können Sie die Tür komplett öffnen. 3. Stellen Sie Ihr Geschirr ins Gerät. 4. Schließen Sie die Tür wieder, der Geschirrspüler schaltet sich ein.
● Wenn das Gerät während eines Reinigungszyklus angehalten wird	● Wenn das Gerät während eines Reinigungszyklus angehalten wird, schalten Sie es wieder ein und wählen erneut den Reinigungszyklus.
Das Gerät abschalten.	Wenn der Reinigungszyklus beendet ist, schalten Sie das Gerät mit der Taste Ein/Aus aus.
Schließen Sie die Wasserzufuhr, räumen Sie den Geschirrspüler aus.	Achtung: Warten Sie ein paar Minuten (etwa 15 Minuten) ab, bevor Sie den Geschirrspüler ausräumen. Damit vermeiden Sie, das noch heiße, stoßempfindliche Geschirr anzufassen. Dies ermöglicht ebenfalls das bessere Trocknen des Geschirrs. Beginnen Sie Sie mit dem Ausräumen des Unterkorbs.

⚠ *ACHTUNG!*

Seien Sie beim Öffnen der Tür vorsichtig.
Nehmen Sie sich vor dem heißen Dampf, der aus dem gerät tritt, in Acht!

3. Bedienungshinweise

WICHTIG Um die optimale Leistung des Geschirrspülers zu gewährleisten, lesen Sie bitte vor der ersten Benutzung sämtliche Bedienungshinweise.

Bedienleiste

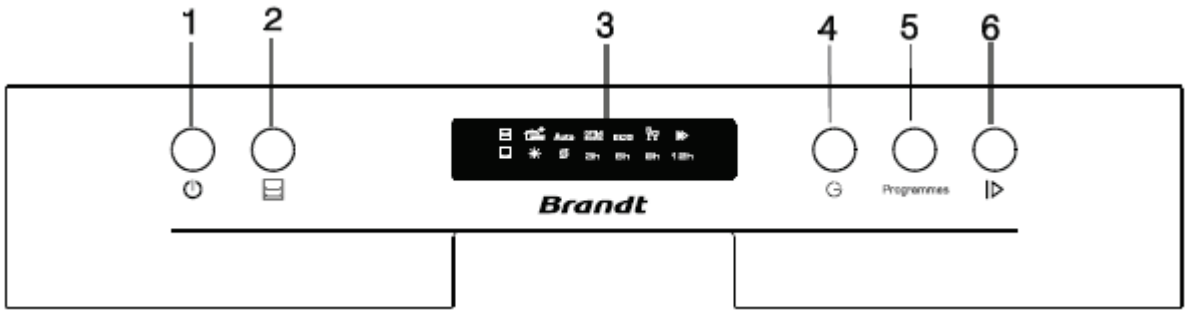

1. Ein-/Aus-Taste: Zum Ein-/Ausschalten der Stromversorgung

2. Taste "Alt": Zwei-Zonen-Reinigungsfunktion; mit dieser Taste können Sie entweder den Ober- oder den Unterkorb wählen. Die entsprechende Kontrollleuchte blinkt je nach Ihrer Wahl.

3. Display
Programmanzeige:
Symbol Klarspüler:
Zeigt an, dass Klarspüler eingefüllt werden muss.
Symbol Salz:
Zeigt an, dass Regeneriersalz eingefüllt werden muss.
Anzeige Alt-Funktion:
Zeit: 3, 6, 9, 12 Stunden

4. Taste für verzögerten Start: zum Aktivieren des verzögerten Starts.

5. Programmwahltaste: Mit jedem Druck wird ein Reinigungsprogramm ausgewählt.

6. Start/Pause: Zum Starten des ausgewählten Programms oder zum Unterbrechen des Programms, wenn das Gerät eingeschaltet ist.

Achtung

• Das Vorspülen von Geschirr von Hand erhöht den Energie- und Wasserverbrauch und ist nicht empfehlenswert.
• Das Spülen von Geschirr in einer Geschirrspülmaschine verbraucht im Betrieb in der Regel weniger Energie und Wasser als das Spülen von Hand, wenn der Haushaltsgeschirrspüler nach den Bedienungsanleitungen des Herstellers verwendet wird.

Funktionen des Geschirrspülers

Vorderansicht

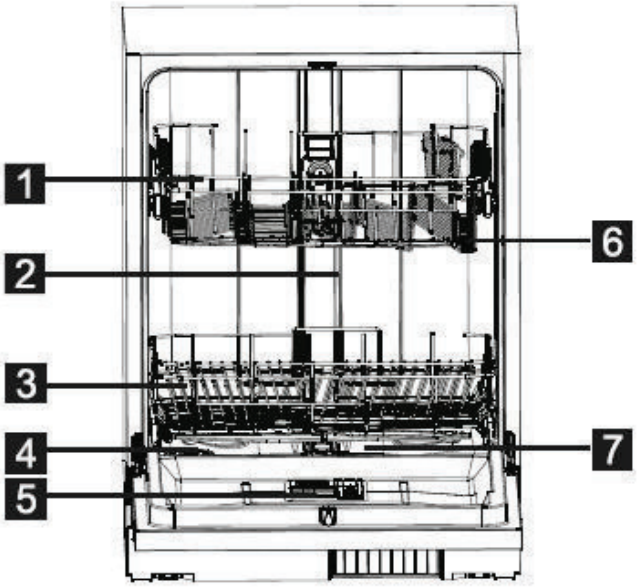

Rückansicht

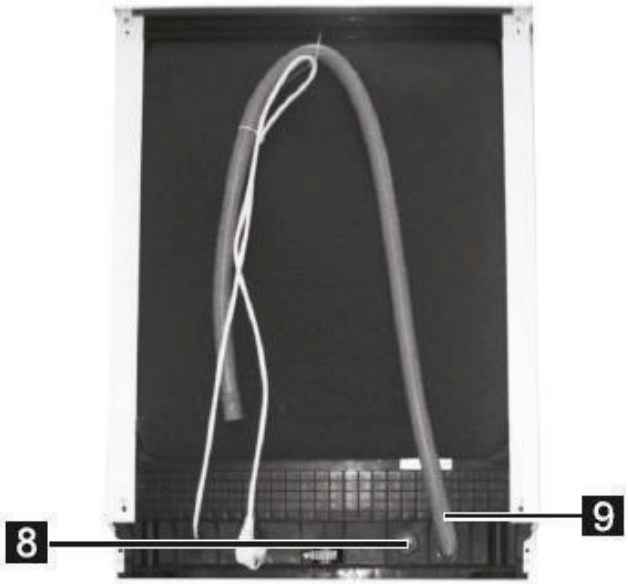

1	Oberkorb	4	Salzbehälter	7	Siebvorrichtung
2	Innenleitung	5	Reinigerkammer	8	Wasserzufuhr-Schlauchanschluss
3	Unterkorb	6	Spülarm	9	Ablaufschlauch

4. Vor der ersten Benutzung

Vor der ersten Benutzung Ihres Geschirrspülers:

A. Stellen Sie den Wasserenthärter ein

B. Füllen Sie zunächst 1,5 kg Spülmaschinensalz und dann Wasser ein

C. Füllen Sie die Klarspülerkammer

D. Füllen Sie den Reiniger ein

A. Wasserenthärter

Der Wasserenthärter muss manuell anhand des Wasserhärte-Einstellschalters eingestellt werden. Der Wasserenthärter dient dazu, dem Wasser Mineralien und Salze, die das korrekte Funktionieren des Gerätes beeinträchtigen können, zu entziehen.
Je mehr Mineralien enthalten sind, umso härter ist das Wasser.
Der Enthärter muss der Wasserhärte Ihrer Region entsprechend eingestellt werden. Nehmen Sie mit ihrem örtlichen Wasserwerk Kontakt auf, um Informationen bezüglich der Wasserhärte Ihrer Region zu erhalten.

Salzverbrauch einstellen

Dieser Geschirrspüler ist so konzipiert, dass er es erlaubt, die verbrauchte Salzmenge entsprechend der Härte des benutzten Wassers einzustellen. Die Funktion ist dazu bestimmt, den jeweiligen Salzverbrauch zu optimieren und individuell zu gestalten.

Um den Salzverbrauch einzustellen, gehen Sie folgendermaßen vor:

1. Öffnen Sie die Tür und schalten Sie das Gerät ein;
2. Halten Sie die Taste "Prog" länger als 5 Sekunden gedrückt, um den Wasserenthärtermodus zu starten (muss innerhalb von 60 Sekunden nach dem Einschalten des Geräts erfolgen); die Salz- und Klarspülerkontrollleuchten leuchten im Einstellmodus periodisch auf;
3. Drücken Sie die Taste "Prog", um die entsprechende Einstellung der Wasserhärte Ihrer Region auszuwählen, die Parameter ändern sich gemäß der folgenden Reihenfolge: H1->H2->H3->H4->H5->H6
4. Um den Einstellungsmodus zu verlassen, können Sie die Ein-/Austaste drücken.

WASSERHÄRTE				Einstellung des Wasserenthärters	Salzverbrauch (Gramm/Zyklus)
°dH	°fH	°Clarke	Mmol/l		
0~5	0~9	0~6	0~0,94	H1 (Kontrollleuchte „Schnell“ leuchtet auf)	0
6-11	10-20	7-14	1,0-2,0	H2 (Kontrollleuchte „Gläser“ leuchtet auf)	9
12-17	21-30	15-21	2,1-3,0	H3 (Kontrollleuchten „Gläser“ und „Schnell“ leuchten auf)	12
18-22	31-40	22-28	3,1-4,0	H4 (Kontrollleuchte „ECO“ leuchtet auf)	20
23-34	41-60	29-42	4,1-6,0	H3 (Kontrollleuchten „ECO“ und „Schnell“ leuchten auf)	30
35-55	61-98	43-69	6,1-9,8	H3 (Kontrollleuchten „ECO“ und „Gläser“ leuchten auf)	60

Anmerkung 1:

1 dH=1,25°Clarke=1,78°fH=0,178mmol/l
dH : deutscher Härtegrad
fH : französischer Härtegrad
Clarke : englischer Härtegrad

Anmerkung 2:

Werkseinstellung: H3 (EN 50242)

ANMERKUNG

Wenn Ihr Modell nicht mit einem Wasserenthärter ausgerüstet ist, können Sie diesen Abschnitt überspringen.

WASSERENTHÄRTER
Die Wasserhärte variiert den Regionen gemäß. Wenn der Geschirrspüler mit hartem Wasser benutzt wird, bilden sich Rückstände auf Ihrem Geschirr und den Küchenutensilien.
Das Gerät ist mit einem Wasserenthärter ausgerüstet, der aus einem Salzbehälter besteht, der speziell konzipiert wurde, um dem Wasser Kalk und Mineralien zu entziehen.

B. Einfüllen von Salz in den Wasserenthärter

Achten Sie darauf, nur Spezialsalz für Geschirrspüler zu benutzen.
Der Salzbehälter befindet sich unter dem Unterkorb und ist nach dem folgenden Verfahren aufzufüllen:

Achtung!

- Achten Sie darauf, nur Spezialsalz für Geschirrspüler zu benutzen! Andere nicht speziell für Geschirrspüler konzipierte Salzarten und insbesondere Speisesalz würden den Wasserenthärter beschädigen.
  Bei Beschädigung des Gerätes aufgrund der Benutzung von nicht geeignetem Salz, übernimmt der Hersteller keinerlei Gewährleistung und kann für den verursachten Schaden nicht haftbar gemacht werden.
- Bitte füllen Sie nur vor einem Reinigungszyklus Salz nach.
  Dadurch wird verhindert, dass eventuell verschüttete Salzkörner oder Salzwasser längere Zeit am Boden des Gerätes verbleiben, was zur Korrosion der Oberfläche führen könnte.

A. Nach dem Herausziehen des Unterkorbes den Salzbehälterdeckel aufschrauben und abnehmen. **1**

B. Das Ende des (mitgelieferten) Trichters ins Loch setzen und etwa 1,5 kg Spezialsalz für Geschirrspüler hineinschütten.

C. Füllen Sie den Salzbehälter bis oben mit Wasser. Es ist normal, dass eine kleine Menge Wasser aus dem Salzbehälter läuft. **2**

D. Nach dem Füllen des Behälters, den Deckel wieder fest zuschrauben.

E. Die Salzwarnleuchte erlischt sobald der Behälter aufgefüllt worden ist.

F. Nach dem Einfüllen von Salz muss sofort ein Reinigungsprogramm (wir empfehlen ein Kurzprogramm) gestartet werden, um zu vermeiden, dass die Pumpe, das Siebsystem oder andere wichtige Bestandteile des Gerätes durch das Salzwasser beschädigt werden. Die durch Salzwasser verursachte Beschädigung wird nicht von der Garantie gedeckt.

ANMERKUNG:

1. Der Salzbehälter darf nur dann gefüllt werden, wenn die Salzwarnleuchte der Bedienleiste aufleuchtet. Der Auflösungsgeschwindigkeit des Salzes gemäß ist es möglich, dass die Salzwarnleuchte selbst nach Füllen des Behälters noch leuchtet. Wenn auf der Kontrollleiste keine Leuchte den Salzstand anzeigt (an bestimmten Modellen), können Sie den Zeitpunkt, an dem der Wasserenthärter aufgefüllt werden muss, anhand der Anzahl der Benutzungszyklen Ihres Geschirrspülers berechnen.
2. Falls Salz verschüttet worden ist, starten Sie ein Einweichprogramm oder ein Schnellprogramm, um es auszuspülen.

C. Befüllen der Klarspülerkammer

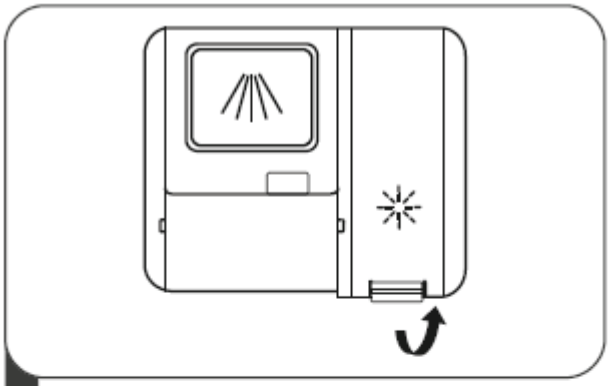

1 Die Klappe der Klarspülerkammer durch Ziehen am Griff aufklappen.

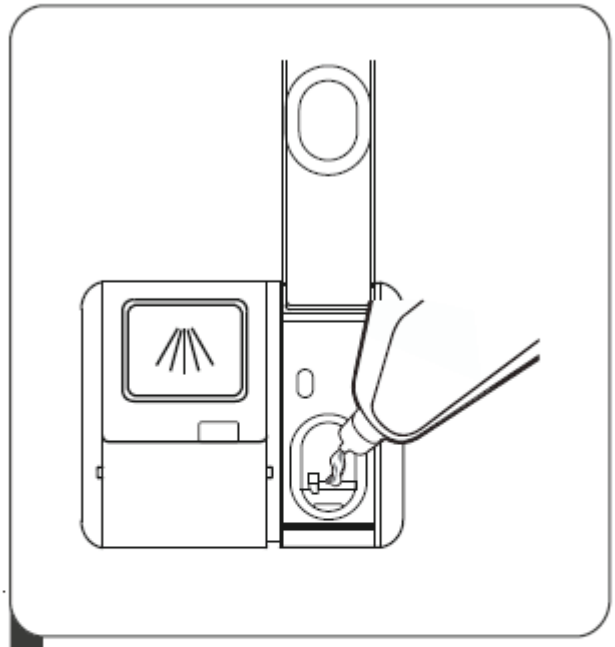

2 Füllen Sie den Klarspüler in den Tank ein und achten Sie dabei darauf, den maximalen Füllstand nicht zu überschreiten.

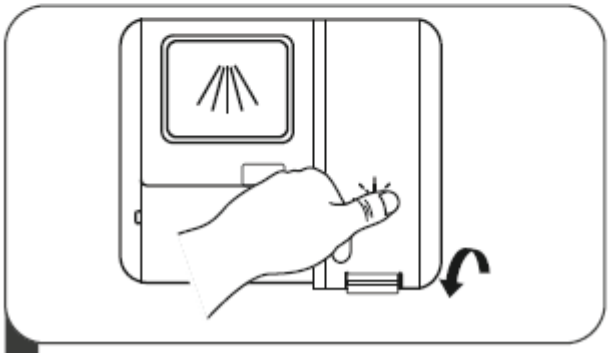

3 Klappen Sie den Deckel zu, wenn Sie fertig sind.

Einstellen der Klarspülerkammer

Um eine optimale Trocknungsleistung bei minimaler Klarspülermenge zu erreichen, ist der Geschirrspüler so konzipiert, dass er den Verbrauch benutzerabhängig anpasst. Befolgen Sie die folgenden Schritte.

1. Öffnen Sie die Tür und schalten Sie das Gerät ein.
2. Drücken Sie innerhalb von 60 Sekunden nach Schritt 1 die Programmtaste länger als 5 Sekunden, und drücken Sie dann die Taste für den verzögerten Start, um die Einstellung zu übernehmen. Die Klarspüler-Warnleuchte blinkt mit einer Frequenz von 1 Hz.
3. Drücken Sie die Programmtaste, um die Einstellung zu wählen, die Ihrem Gebrauchsverhalten entspricht. Die Einstellungen werden in der folgenden Reihenfolge durchlaufen:

   D1->D2->D3->D4->D5->D1.

   Je höher die Zahl, desto mehr Klarspüler verwendet der Geschirrspüler.
4. Drücken Sie 5 Sekunden lang keine Taste oder die Ein/Aus-Taste, um die gewählten Einstellungen zu speichern und den Einstellungsmodus zu verlassen.

Klarspülerstand	Anzeige
D1	Kontrollleuchte „Schnell“ leuchtet auf
D2	Kontrollleuchte „Glas“ leuchtet auf
D3	Kontrollleuchten „Glas“ und „Schnell“ leuchten auf
D4	Kontrollleuchte „ECO“ leuchtet auf
D5	Kontrollleuchten „ECO“ und „Schnell“ leuchten auf

Befüllen der Reinigerkammer

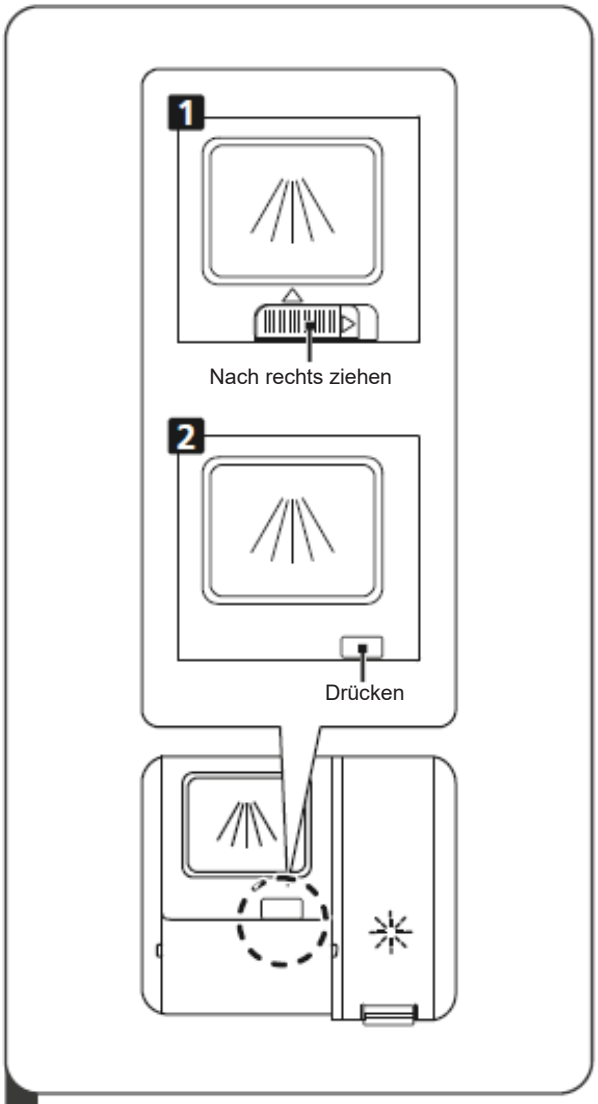

1 Wählen Sie die Öffnungsmethode, die zu Ihrem Gerät passt:

1. Öffnen Sie den Deckel durch Schieben des Öffnungsriegels.

2. Öffnen Sie den Deckel durch Drücken des Öffnungsriegels.

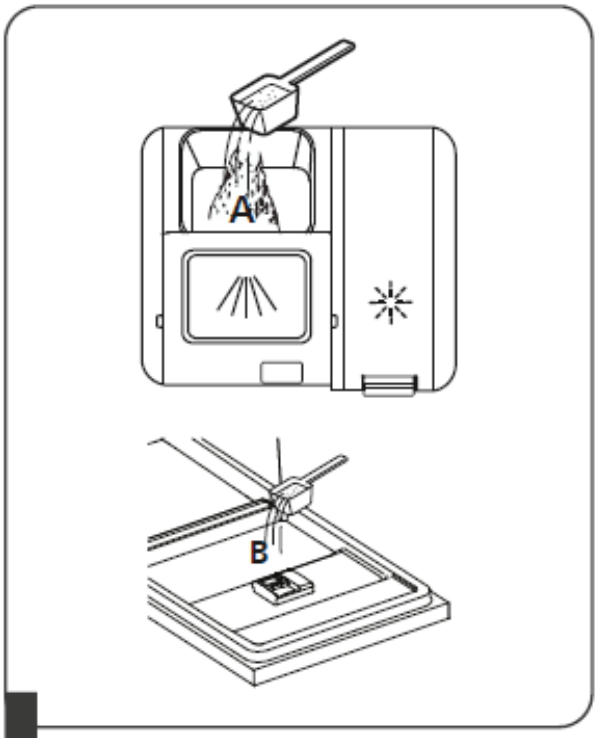

2 Geben Sie Reiniger für den Hauptwaschgang in die größere Kammer (A) ein.
Für eine optimale Reinigungsleistung, insbesondere bei stark verschmutztem Geschirr, träufeln Sie eine kleine Menge Reiniger auf die Tür. Der zusätzliche Reiniger wird in der Vorwaschphase verwendet.

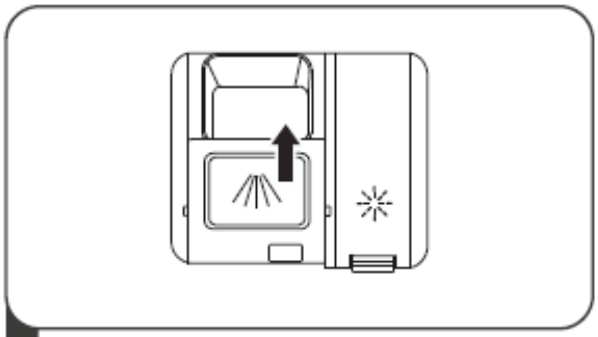

3 Um den Deckel zu schließen, ziehen Sie ihn nach vorne und drücken Sie ihn.

ANMERKUNG:

- Bitte beachten Sie, dass die Einstellungen der Verunreinigung des Wassers entsprechend abweichen können.
- Bitte beachten Sie die auf der Verpackung Ihres Reinigers aufgeführten Empfehlungen des Herstellers.

D. Funktion des Reinigers

Die chemischen Bestandteile aus denen der Reiniger besteht, sind erforderlich, um den Schmutz zu entfernen, zu zersetzen und zu abzuleiten. Die meisten Reiniger handelsüblicher Qualität erfüllen diesen Zweck.

Achtung!

Benutzung des Reinigers
Benutzen Sie nur speziell für Geschirrspüler konzipierte Reiniger. Ihr Reiniger muss immer frisch und trocken sein. Streuen Sie kein Reinigungspulver in die Kammer, wenn Sie nicht bereit sind, den Zyklus zu starten.

Reiniger

Es existieren 3 Arten von Reinigern

1. Reiniger mit Phosphat und Chlor
2. Reiniger mit Phosphat und ohne Chlor
3. Reiniger ohne Phosphat und ohne Chlor

Im Allgemeinen sind die neuen pulverförmigen Reiniger phosphatfrei. In diesem Fall ist die enthärtende Funktion des Phosphats nicht gewährleistet. Wenn Sie diese Art von Reinigern benutzen, empfehlen wir Ihnen, den Salzbehälter selbst dann zu füllen, wenn die Wasserhärte nur 6 dH beträgt. Wenn Sie einen phosphatfreien Reiniger benutzen und Ihr Wasser hart ist, werden Sie regelmäßig weiße Flecken auf Ihren Gläsern und dem Geschirr beobachten. Wenn dies der Fall ist, benutzen Sie mehr Reiniger, um bessere Ergebnisse zu erzielen. Chlorfreie Reiniger bleichen das Geschirr ein wenig aus. Hartnäckige und dunkle Flecken werden nicht komplett beseitigt. Wenn dies der Fall ist, wählen Sie ein Programm mit höherer Temperatur.

Konzentrierte Reiniger

Der chemischen Zusammensetzung gemäß kann man zwei grundsätzliche Arten von Reinigern unterscheiden:

- Konventionelle alkalihaltige Reiniger mit ätzenden Bestandteilen
- Konzentrierte, gering alkalihaltige Reiniger mit natürlichen Enzymen

Spülmaschinen-Tabs

Die Tabs verschiedener Marken lösen sich mit verschiedenen Geschwindigkeiten auf. Dies erklärt, dass bestimmte Tabs sich bei kurzen Reinigungsprogrammen nicht auflösen und ihre komplette Reinigungskraft entwickeln können. Folglich sind bei der Benutzung von Tabs Programme mit langer Laufzeit zu wählen, um die vollständige Beseitigung der Reinigerrückstände zu gewährleisten.

Reinigerkammer

Die Kammer muss den in der Reinigungszyklen-Übersicht gelieferten Anweisungen entsprechend vor Anfang jedes Reinigungszyklus gefüllt werden. Ihr Geschirrspüler verbraucht weniger Reiniger und Klarspüler als andere konventionelle Geschirrspüler. Im Allgemeinen ist ein Esslöffel Reiniger für eine gewöhnliche Reinigung ausreichend. Küchenutensilien, die sehr hartnäckige Flecken aufweisen, benötigen mehr Reiniger. Bitte geben Sie den Reiniger stets kurz vor der Einschaltung ins Gerät, um zu vermeiden, das er feucht wird und sich nicht korrekt auflöst.

5. Vorbereitung und Einräumen des Geschirrs

Empfehlungen

- Kaufen Sie möglichst Küchenutensilien mit der Bezeichnung „spülmaschinenfest“.
- Benutzen Sie für alle Geschirrarten einen milden Reiniger. Bitten Sie den Hersteller des Reinigers bei Bedarf um zusätzliche Informationen.
- Bei Geschirr oder Küchenutensilien, die empfindlich sind, wählen Sie das Programm mit der niedrigsten Temperatureinstellung aus.
- Räumen Sie Gläser und Bestecke nicht sofort nach Programmende aus dem Geschirrspüler, um die Gefahr von Beschädigungen zu vermeiden.

Reinigung der folgenden Besteck-/Geschirrarten

Nicht geeignet sind

- Bestecke mit Holz-, Porzellan- oder Perlmuttgriffen
- Nicht hitzebeständige Gegenstände aus Kunststoff
- Antikes Besteck mit geklebten Elementen, die nicht hitzebeständig sind
- Bestecke oder Geschirr mit Klebstoff
- Zinn- oder Kupfergeschirr
- Kristallgläser
- Nicht rostfreie Stahlgegenstände
- Holzbretter
- Gegenstände aus synthetischen Fasern

In eingeschränktem Maße geeignet sind

- Bestimmte Glasarten können sich nach einer bestimmten Anzahl von Reinigungen trüben
- Silber- und Aluminiumteile neigen beim Waschen zum Anlaufen
- Motive können bei häufigem Spülen im Geschirrspüler verblassen

Empfehlungen zum Ein- und Ausräumen des Geschirrspülers

(Um die optimale Leistung des Geschirrspülers zu gewährleisten, befolgen Sie bitte die folgenden Anweisungen. Funktionalitäten und Aussehen der Körbe können je nach Modell variieren).

Entfernen Sie grobe Speisereste von Geschirr und Bestecken. Angebrannte Speisereste in Pfannen und Töpfen einweichen lassen.
Es ist nicht notwendig, Schüsseln und Teller unter fließendem Wasser vorzuspülen.
Die zu reinigenden Teile sind folgendermaßen ins Gerät zu räumen:

1. Gegenstände wie Tassen, Gläser, Töpfe/Pfannen, usw. müssen umgedreht werden.
2. Teile mit Wölbungen oder Vertiefungen müssen schräg stehen, damit das Wasser ablaufen kann.
3. Alle Gegenstände müssen so hineingestellt werden, dass sie sicher stehen und nicht kippen.
4. Alle Gegenstände müssen so hineingestellt werden, dass die Drehung der Spülarme nicht behindert wird.

ANMERKUNG: Vermeiden Sie es, sehr kleine Elemente im Geschirrspüler zu reinigen, diese können leicht aus den Körben fallen.

- Hohle Gegenstände wie Tassen, Gläser, Töpfe, usw. müssen mit der Öffnung nach unten zeigen, um zu vermeiden, dass sich im Inneren Wasser ansammelt.
- Geschirr und Besteck sollten nicht ineinander gestapelt werden oder sich überdecken.
- Verhindern Sie, dass die Gläser sich berühren, dies vermeidet Beschädigungen.
- Große und schwer zu reinigende Gegenstände müssen in den Unterkorb gestellt werden.
- Der Oberkorb ist für empfindlicheres und leichteres Geschirr wie Gläser und Tassen vorgesehen.
- Messer mit langen Klingen stellen eine Gefahr dar, wenn ihre Spitze nach oben gerichtet ist!
- Lange und/oder scharfe Bestecke wie Messer zum Zerschneiden sind waagerecht in den Oberkorb zu legen.
- Vermeiden Sie es, den Geschirrspüler zu überladen. Dies ist wichtig, um gute Ergebnisse zu erzielen und den Energieverbrauch zu optimieren.

Geschirr ausräumen

Um zu vermeiden, dass Wasser aus dem Oberkorb in den Unterkorb läuft, empfehlen wir es, zuerst den Unterkorb auszuräumen.

Standard-Einräumvorgang

A. Oberkorb

Der Oberkorb ist für empfindlichere und leichtere Gegenstände wie Gläser, Tassen, Untertassen, kleine Schalen, sowie niedrige Pfannen und Töpfe (wenn diese nicht zu stark verschmutzt sind) vorgesehen. Stellen Sie Geschirr und Bestecke so hinein, dass sie sich unter dem Sprühdruck nicht bewegen.

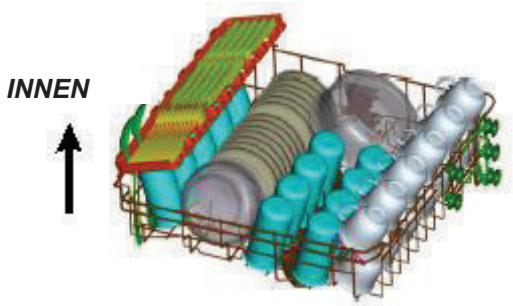

B. Unterkorb

Wir empfehlen Ihnen, größere und schwieriger zu reinigende Teile (Töpfe, Pfannen, Deckel, Servierplatten und Salatschüsseln) wie weiter unten abgebildet in den Unterkorb zu stellen. Servierplatten und Deckel sind vorzugsweise an die Seiten zu stellen, um die Drehung der Sprüharme nicht zu behindern.

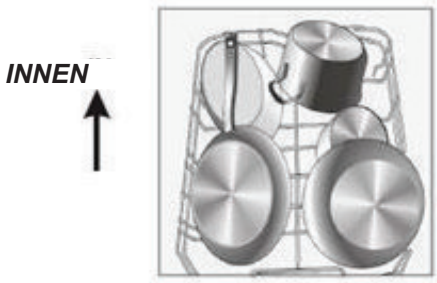

Zur Erinnerung:

- Töpfe, Schüsseln, usw. müssen immer umgedreht werden.
- tiefe Töpfe müssen schräg gestellt werden, damit das Wassers ablaufen kann.
- der Unterkorb ist mit Klappstacheln ausgestattet, um Töpfe und zusätzliche oder größere Teile einräumen zu können.

C. Oberkorbhöhe verstellen

Sie können die Höhe des Oberkorbes mühelos einstellen, um ihn an größere Teile, die in den Ober- oder Unterkorb gestellt werden, anzupassen. Um das Fach anzuheben, heben Sie beide Seiten des Fachs hoch, bis sie sich auf gleicher Höhe befinden. Das Fach rastet dort ein. Um das Fach abzusenken, drücken Sie auf den Griff und lassen ihn los.

Heben Sie den Korb an **Drücken Sie den Griff**

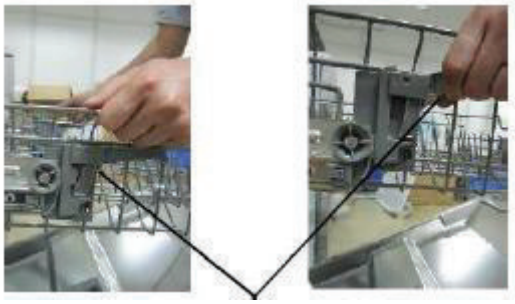

Einstellen des Griffes

D. Tassenablage herunterklappen

Um im Oberkorb Platz für größere Teile zu schaffen, heben Sie die Tassenablage entsprechend nach oben. Sie können dann große Gläser ansetzen.
Sie können sie auch entfernen, wenn sie nicht benötigt wird.

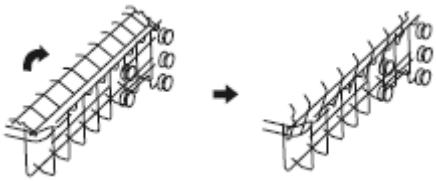

Klappstacheln des Unterkorbs umklappen

Um das Einräumen von Töpfen und Pfannen zu erleichtern, können die Klappstacheln umgeklappt werden (siehe Abbildung rechts).

E. Besteckkorb einräumen

Die Bestecke müssen mit den Griffen nach unten in das entsprechende Fach gesteckt werden. Wenn der Korb mehrere Fächer aufweist, müssen die Löffel getrennt in die dafür vorgesehenen Löcher gesteckt und die längeren Küchenutensilien flach in den vorderen Teil des Oberkorbs gelegt werden.

Um eine optimale Reinigung zu gewährleisten, stellen Sie Ihr Tafelsilber so in den Korb, dass:

- **die Bestecke sich nicht ineinander verkeilen.**
- **das Silberbesteck mit dem Griff nach oben abgelegt wird.**
- **lange Küchenutensilien sich in der Mitte befinden.**

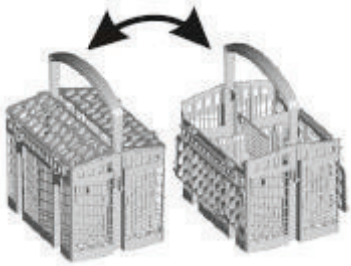

⚠ ACHTUNG

- Kein Besteck darf unten herausragen und den Boden des Geschirrspülers berühren.
- Stellen Sie scharfe Küchengeräte immer mit der Spitze nach unten!

Übersicht der Reinigungszyklen

ANMERKUNG: (★) *bedeutet, dass die Klarspülerkammer nachgefüllt werden muss.*

Programm	Informationen hinsichtlich der Zyklusauswahl	Zyklusbeschreibung	Reiniger Haupt- /Vorwaschzyklus	Dauer (Min.)	Energie (kWh)	Wasser (L)	Klarspüler
Intensiv	Für stark verschmutztes Geschirr und Töpfe, Pfannen, Schüsseln usw. mit normalem Verschmutzungsgrad und angetrockneten Speiseresten.	Vorwaschen (50 °C) Reinigen (65°C) Spülen Spülen Spülen (60°C) Trocknen	5/30g 1 oder 2 Dosis	205	1,651	16,5	★
Auto Auto	Automatisches Erkennungs-Spülverfahren, für Geschirr mit geringem, normalem oder hohem Verschmutzungsgrad, mit oder ohne angetrocknete Speisereste.	Vorwaschen (45 °C) Reinigen (55 - 65 °C) Spülen Spülen Spülen (50 - 55 °C) Trocknen	5/30g 1 oder 2 Dosis	85-150	1,05~1,551	10,6~15,9	★
ECO (* EN 50242)	Dieses standardisierte Programm ist geeignet, um normal verschmutztes Geschirr zu reinigen und stellt in Bezug auf den Energie- und Wasserverbrauch das wirksamste Programm für diese Art von Geschirr da.	Reinigen (50°C) Spülen Spülen (50°C) Trocknen	35g 1 oder 2 Dosis	198	0,833	10	★
Glas	Für leicht verschmutztes Geschirr und Glas.	Vorwaschen (40°C) Reinigen (50°C) Spülen Spülen (50°C) Trocknen	5/30g 1 oder 2 Dosis	120	0,902	13,5	★
OPTI 4 60min 60 min	Schnellreinigung für normal verschmutztes Geschirr.	Reinigen (55°C) Spülen Spülen (50°C) Trocknen	35g 1 Dosis	60	0,853	11,5	★
Schnellreinigung	Schnellreinigung für gering verschmutztes Geschirr.	Reinigen (40°C) Spülen (40°C) Spülen (55°C)	15g 1 Dosis	30	0,781	11	

ANMERKUNG:

** EN 50242:* *Dieses Programm ist der Testzyklus. Nützliche Informationen in Bezug auf den Vergleichbarkeitstest im Rahmen der Norm EN 50242:*
Die angegebenen Werte für andere Programme als das Eco-Programm sind rein indikativ.

- Kapazität: 14 Gedecke
- Oberkorb: untere Position
- Anzahl der Klarspülerzugabemengen-Einstellungen: 5
- Pi: 0,49 W; Po: 0,45 W.

Übersicht der Reinigungszyklen

ANMERKUNG: (★) *bedeutet, dass die Klarspülerkammer nachgefüllt werden muss.*

Programm	Informationen hinsichtlich der Zyklusauswahl	Zyklusbeschreibung	Reiniger Haupt- /Vorwaschzyklus	Dauer (Min.)	Energie (kWh)	Wasser (L)	Klarspüler
Intensiv	Für stark verschmutztes Geschirr und Töpfe, Pfannen, Schüsseln usw. mit normalem Verschmutzungsgrad und angetrockneten Speiseresten.	Vorwaschen (50°C) Reinigen (65°C) Spülen Spülen Spülen (60°C) Trocknen	4/18g 1 oder 2 Dosis	205	1,651	16,5	★
Auto Auto	Automatisches Erkennungs-Spülverfahren, für Geschirr mit geringem, normalem oder hohem Verschmutzungsgrad, mit oder ohne angetrocknete Speisereste.	Vorwaschen (45 °C) Reinigen (55 - 65 °C) Spülen Spülen Spülen (50 - 55 °C) Trocknen	4/18g 1 oder 2 Dosis	85-150	1,05~1,551	10,6~15,9	★
ECO (* *EN 60436*)	Dieses standardisierte Programm ist geeignet, um normal verschmutztes Geschirr zu reinigen und stellt in Bezug auf den Energie- und Wasserverbrauch das wirksamste Programm für diese Art von Geschirr da.	Reinigen (50°C) Spülen Spülen (50°C) Trocknen	22g 1 oder 2 Dosis	198	0,849	10	★
Glas	Für leicht verschmutztes Geschirr und Glas.	Vorwaschen (40°C) Reinigen (50°C) Spülen Spülen (50°C) Trocknen	4/18g 1 oder 2 Dosis	120	0,902	13,5	★
OPTI 60min 60 min	Schnellreinigung für normal verschmutztes Geschirr.	Reinigen (55°C) Spülen Spülen (50°C) Trocknen	22g 1 Dosis	60	0,853	11,5	★
Schnellreinigung	Schnellreinigung für gering verschmutztes Geschirr.	Reinigen (40°C) Spülen (40°C) Spülen (55°C)	12g 1 Dosis	30	0,781	11	

ANMERKUNG:

* EN 60436: *Dieses Programm ist der Testzyklus. Nützliche Informationen in Bezug auf den Vergleichbarkeitstest im Rahmen der Norm EN 60436:*
Die angegebenen Werte für andere Programme als das Eco-Programm sind rein indikativ.

- Kapazität: 14 Gedecke
- Oberkorb: untere Position
- Anzahl der Klarspülerzugabemengen-Einstellungen: 5
- Pi: 0,49 W; Po: 0,45 W.

Einschalten des Gerätes

Reinigungsprogramm starten:

1. Ziehen Sie den Unterkorb heraus, stellen Sie Ihr Geschirr hinein und schieben Sie den Korb wieder in den Geschirrspüler.
   Es wird empfohlen, zuerst den unteren Korb und dann den oberen Korb zu befüllen (siehe Abschnitt "Einräumen des Geschirrspülers").
2. Füllen Sie den Reiniger ein (siehe Abschnitt „Salz, Reiniger und Klarspüler“).
3. Stecken Sie den Netzstecker in die Steckdose. Die Spannungsversorgung entspricht 220-240 VAC/50 Hz und der Netzstecker entspricht 10A 250 VAC. Überprüfen Sie, ob die Einstellung der Wasserzufuhr dem Gesamtdruck entspricht.
4. Öffnen Sie die Tür, drücken Sie auf die Ein-/Austaste, die Kontrollleuchte Ein/Aus leuchtet auf.
5. Drücken Sie auf die Programmtasten, um das gewünschte Programm auszuwählen, die Programme werden in der folgenden Reihenfolge angezeigt: ECO→Glas→Schnell→Intensiv→Auto→ECO.
   Wenn ein Programm ausgewählt worden ist, leuchtet die entsprechende Kontrollleuchte auf. Schließen Sie die Tür wieder, das Gerät beginnt mit dem Reinigungszyklus.

Programmwechsel während des Zyklus

Einleitende Bemerkungen:

- Ein laufender Zyklus kann nur dann geändert werden, wenn er erst seit kurzem läuft. Andernfalls ist es möglich, dass der Reiniger bereits eingespült und das Wasser abgepumpt worden ist. Wenn dies der Fall ist, muss die Reinigerkammer erneut gefüllt werden (siehe Abschnitt „Einfüllen des Reinigers“).
- Öffnen Sie die Tür, drücken Sie länger als 3 Sekunden auf die Programmtaste: das Programm geht in den Stand-by-Modus über, drücken Sie erneut auf die Programmtasten, um das gewünschte Programm auszuwählen (siehe Abschnitt „Reinigungszyklus starten“).

ANMERKUNG:

Wenn Sie die Tür während eines laufenden Zyklus öffnen, geht das Gerät in den Pausenmodus über. Die dem Programm entsprechende Kontrollleuchte blinkt, bis Sie die Tür wieder geschlossen haben. Nach dem Schließen der Tür schaltet das Gerät sich ein.

Geschirr hinzugeben

Sie können jederzeit Geschirr hinzufügen, bevor die Reinigerkammer sich öffnet.

1. Öffnen Sie leicht die Tür.
2. Sobald die Sprüharme sich nicht mehr drehen, öffnen Sie die Tür vollständig.
3. Stellen Sie Ihr Geschirr ins Gerät.
4. Schließen Sie die Tür wieder.
5. Der Geschirrspüler schaltet sich wieder ein.

Ende des Reinigungszyklus

Wenn der Reinigungszyklus abgeschlossen ist, schalten Sie das Gerät durch Drücken der Ein/Aus-Taste aus, stellen die Wasserzufuhr ab und öffnen Sie die Tür des Geschirrspülers.
Achtung: Warten Sie ein paar Minuten ab, bevor Sie den Geschirrspüler ausräumen. Damit vermeiden Sie, das noch heiße, stoßempfindliche Geschirr anzufassen. Dies ermöglicht ebenfalls das bessere Trocknen des Geschirrs.

- Geschirrspüler abschalten
  Wenn die Programmkontrollleuchte leuchtet, aber nicht blinkt, ist das Programm beendet.
  1. Öffnen Sie die Tür, schalten Sie den Geschirrspüler durch Drücken der Ein/Aus-Taste aus.
  2. Stellen Sie die Wasserzufuhr ab!
- Seien Sie beim Öffnen der Tür vorsichtig.
  Heißes Geschirr ist stoßempfindlicher. Lassen Sie das Geschirr etwa 15 Minuten lang abkühlen, bevor Sie es aus dem Gerät nehmen.
  Öffnen Sie die Tür des Geschirrspülers einen Spalt breit und warten Sie ein paar Minuten, bevor Sie das Geschirr herausnehmen. Dies ermöglicht die Abkühlung des Geschirrs und gewährleistet eine bessere Trocknung.
- Geschirrspüler ausräumen
  Es ist normal, dass der Geschirrspüler innen nass ist.
  Räumen Sie zuerst den Unterkorb und dann den Oberkorb aus. Dadurch wird verhindert, dass Wasser aus dem Oberkorb auf das Geschirr im Unterkorb schwappt.

ACHTUNG!

Das Öffnen der Tür während eines Zyklus ist gefährlich, der heiße entweichende Dampf kann Verbrennungen verursachen.

Automatische Türöffnung

Die Tür des Geschirrspülers öffnet sich am Ende des Programms automatisch, was das Trocknungsergebnis verbessert. (Bei Einbau-Geschirrspülern muss die Arbeitsplatte kondenswasserfest sein).

ANMERKUNG:

Kein Gegenstand darf das automatische Öffnen der Tür verhindern. Dadurch könnte das Schließsystem der Tür beschädigt werden.

7. Reinigung und Pflege

Siebsystem

Das Sieb verhindert, dass Speisereste und andere größere Gegenstände in die Wanne zu dringen.
Die Reste können das Sieb verstopfen, in diesem Fall empfiehlt es sich, sie zu entfernen.

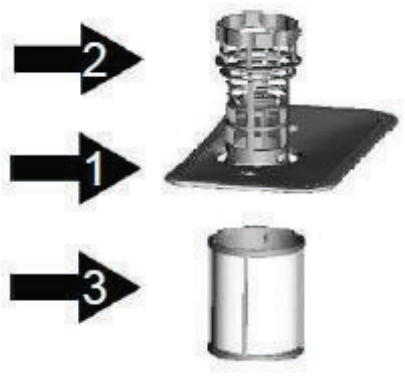

Das Siebsystem besteht aus einem Grobsieb, einem Flachsieb (Hauptsieb) und einem Mikrosieb (Feinsieb)

Hauptsieb **1**

Speisereste und andere vom Sieb aufgefangene Teilchen werden von einem Spezialstrahl, der vom unteren Spülarm kommt, zerkleinert und dann im Abflussschlauch abgeleitet.

Grobsieb **2**

Größere Rückstände wie Knochen- oder Glasstückchen, die den Abfluss blockieren könnten, werden vom Grobsieb aufgefangen. Um die vom Sieb aufgefangenen Gegenstände zu entfernen, pressen Sie den Kopf des Siebes leicht zusammen und heben ihn hoch.

Feinsieb **3**

Dieses Sieb verhindert, dass Rückstände und andere Partikel das Auffangbecken verlassen und sich während des Reinigungszyklus wieder auf dem Geschirr ablagern.

Siebvorrichtung

Das Sieb entfernt die Speiseteilchen wirksam aus dem Reinigungswasser und ermöglicht es, dieses während des Zyklus zu recyceln.
Um optimale Leistungen und Ergebnisse zu erzielen, muss das Sieb regelmäßig gereinigt werden. Dies erklärt, warum empfohlen wird, die größten, vom Sieb aufgefangenen Speiseteilchen nach jedem Reinigungszyklus zu entfernen, indem das Sieb und der halbrunde Behälter unter fließendem Wasser abgespült werden. Um die Siebvorrichtung zu entfernen, ziehen Sie den Behältergriff nach oben.

ACHTUNG!

- Der Geschirrspüler darf niemals ohne die Siebe laufen.
- Ein falsch eingesetztes Sieb kann das Leistungsniveau des Gerätes mindern und Ihr Geschirr beschädigen.

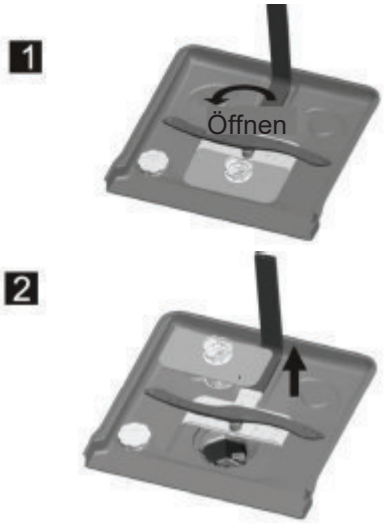

Schritt 1: das Sieb im Uhrzeigersinn drehen.

Schritt 2: die Siebvorrichtung hochheben

ANMERKUNG: Zum Herausnehmen des Siebsystems befolgen Sie diesen Vorgang in der gezeigten Reihenfolge, zum Wiedereinsetzen führen Sie die Schritte in umgekehrter Reihenfolge aus.

Anmerkungen:

- Überprüfen Sie nach jedem Zyklus die Abwesenheit von Abfällen im Sieb, um die Gefahr einer späteren Verstopfung zu vermeiden.
- Sie können das Siebsystem durch Abschrauben des Grobsiebs herausnehmen. Entfernen Sie alle Speisereste und reinigen Sie die Siebe mit Leitungswasser.

ANMERKUNG: Es empfiehlt sich, das gesamte Siebsystem einmal pro Woche zu reinigen.

Sieb reinigen

Benutzen Sie eine Bürste, um das Grob- und Feinsieb zu reinigen. Fügen Sie die Siebelemente wieder zusammen (siehe Seite 17), setzen Sie sie wieder an den vorgesehenen Ort im Geschirrspüler und drücken sie darauf.

ACHTUNG! Achten Sie darauf, die Siebe bei der Reinigung nicht anzustoßen. Dies könnte die Siebe verbiegen und der Leistung des Geschirrspülers schaden.

Wartung des Geschirrspülers

Die Bedienleiste kann mit einem leicht anfeuchteten Tuch gereinigt werden.
Trocknen Sie die Leiste nach der Reinigung gut ab.

Benutzen Sie für die Außenseite des Gerätes eine Spezialpolitur für Haushaltsgeräte.
Benutzen Sie nie spitze Gegenstände, Scheuerschwämme oder aggressive Reinigungsmittel, um den Geschirrspüler zu reinigen.

Reinigung der Tür

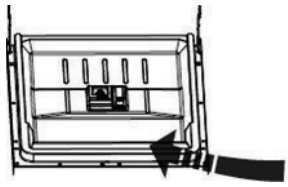

Zur Reinigung der Türränder, benutzen Sie ein weiches, lauwarm angefeuchtetes Tuch.
Um das Eindringen von Wasser in die Türschließvorrichtung und die Elektrobestandteile zu vermeiden, vermeiden Sie Reinigungsmittel in Sprayform.

ACHTUNG!

- Benutzen Sie niemals Reinigungsmittel in Sprayform, um die Tür zu reinigen: dies könnte die Türschließvorrichtung und die elektronischen Bestandteile beschädigen.
- Scheuermittel sowie bestimmte Küchenpapierarten sind untersagt, weil sie Gefahr laufen, Kratzer oder Spuren auf der Edelstahloberfläche zu hinterlassen.

Vorbereitung des Geschirrspülers für den Winter

Denken Sie daran, im Winter für Ihren Geschirrspüler Frostschutzmaßnahmen zu ergreifen. Nach jedem Reinigungszyklus, gehen sie wie unten beschrieben vor:

1. Trennen Sie den Geschirrspüler von der Stromversorgung.
2. Stellen Sie die Wasserzufuhr ab und trennen Sie den Wasserzulaufschlauch vom Wasserhahn.
3. Entleeren Sie das Wasser aus dem Zulaufschlauch und dem Wasserhahn. (Benutzen Sie einen Topf, um das Wasser aufzufangen)
4. Schließen Sie den Wasserzulaufschlauch wieder an den Wasserhahn an.
5. Entfernen Sie den Sieb vom Wannenboden und schwämmen Sie das Restwasser im Becken auf.

ANMERKUNG: Wenn Ihr Geschirrspüler aufgrund von Frost nicht funktioniert, wenden Sie sich bitte an einen qualifizierten Reparaturdienst.

Reinigung der Spülarme

Es ist erforderlich, die Spülarme regelmäßig zu reinigen, um zu vermeiden, dass die im Wasser gelösten chemischen Teilchen die Düsen und Lager der Spülarme blockieren.

Um den oberen Spülarm zu entfernen, halten Sie die Mutter fest und drehen den Arm im Uhrzeigersinn.

Um den unteren Spülarm zu entfernen, ziehen Sie ihn nach oben.

Reinigen Sie die Arme in lauwarmem Seifenwasser und reinigen Sie die Düsen mit einer weichen Bürste. Spülen Sie sie gut ab und setzen Sie sie wieder ein.

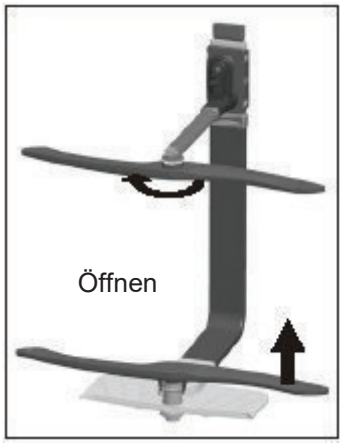

Ihren Geschirrspüler in gutem Zustand halten

- Nach jeder Reinigung

  Schließen Sie die Wasserzufuhr nach jeder Reinigung und lassen Sie die Tür leicht geöffnet, damit Feuchtigkeit und Gerüche entweichen.

- Ziehen Sie den Netzstecker aus der Steckdose

  Bitte ziehen Sie vor jeder Reinigung oder Wartung des Gerätes den Netzstecker.

- Reinigung ohne Lösungsmittel oder Scheuermittel

  Um die Außenseite und die Gummiteile des Geschirrspülers zu reinigen, benutzen Sie bitte weder Lösungsmittel noch Scheuermittel. Benutzen Sie ein mit lauwarmem Seifenwasser getränktes Tuch.
  Um Spuren an den Oberflächen des Innenraums zu entfernen, benutzen Sie ein Tuch, das zuvor mit Wasser und ein wenig Essig oder einem speziell für Geschirrspüler geeigneten Reinigungsmittel angefeuchtet wurde.

- Nichtgebrauch für einen längeren Zeitraum

  Es wird empfohlen, einen Reinigungszyklus im leeren Zustand vorzunehmen, die Wasserzufuhr zu schließen und die Tür leicht geöffnet zu lassen. Dies ermöglicht es, die Lebensdauer der Türdichtungen zu optimieren und die Bildung von Gerüchen im Geräteinneren zu vermeiden.

- Bewegen des Gerätes

  Wenn Sie das Gerät bewegen müssen, versuchen Sie, es dabei aufrecht zu halten. Wenn es unbedingt notwendig ist, können Sie es auf die Rückseite legen.

- Dichtungen

  Ein Faktor, der die Bildung von Gerüchen im Geschirrspüler fördert, ist das Vorhandensein von Speiseresten in den Dichtungen. Die regelmäßige Reinigung der Dichtungen mit einem feuchten Schwamm erlaubt es, dieses Phänomen zu vermeiden.

8. Installationsanweisungen

Achtung:

Der Strom- und Wasseranschluss des Geschirrspülers muss von qualifiziertem Personal vorgenommen werden.

	Warnung
	Stromschlaggefahr. Schalten Sie vor der Installation des Geschirrspülers die Stromversorgung ab. Bei Nichtbeachtung dieser Empfehlungen besteht Lebens- oder Stromschlaggefahr.

• Vorbereitung der Installation

Der Aufstellungsort des Geschirrspülers sollte sich sowohl in der Nähe der bereits bestehenden Wasserzufuhr- und Abflussrohre als auch des Stromversorgungskabels befinden.
Um den Anschluss des Geschirrspüler-Ablaufschlauchs zu vereinfachen, wird empfohlen, ihn neben dem Spülenunterschrank aufzustellen.
Anmerkung: überprüfen Sie das gelieferte Zubehör (Haken der Vorsatzplatte, Schrauben)

Lesen Sie die Installationsanweisungen bitte aufmerksam durch.

- Die Abbildungen liefern die Abmessungen der Geschirrspüler-Einbaunische sowie die Positionierung des letzteren.

Führen Sie die Vorbereitungsarbeiten aus, bevor Sie den Geschirrspüler an den gewünschten Platz stellen.

1 Um die Installation der Zu- und Ablaufschläuche zu vereinfachen, wählen Sie einen Aufstellplatz in der Nähe der Spüle (siehe Abb. 1).

2 Wenn der Geschirrspüler in einer Ecke aufgestellt wird, muss genügend Platz zum Öffnen der Tür freigelassen werden (siehe Abbildung 2)

【Abbildung 1】

Abmessungen des Möbels
Weniger als 5 mm zwischen der Oberseite des Geschirrspülers, dem Möbel und der mit dem Möbel ausgerichteten Türaußenseite.

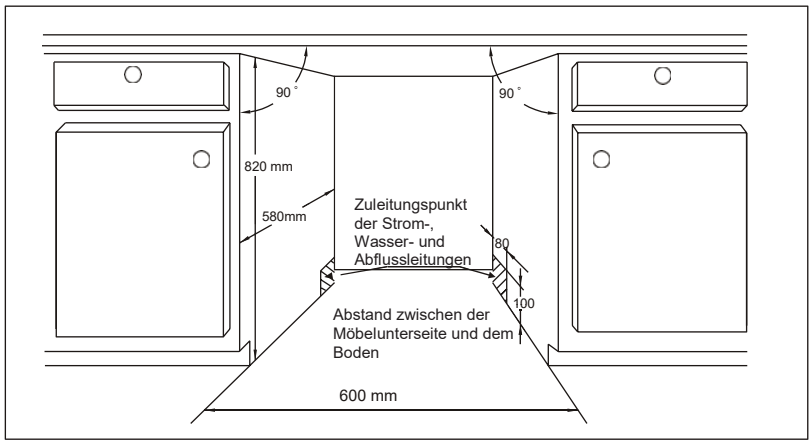

【Abbildung 2】

Minimaler Abstand bei geöffneter Tür

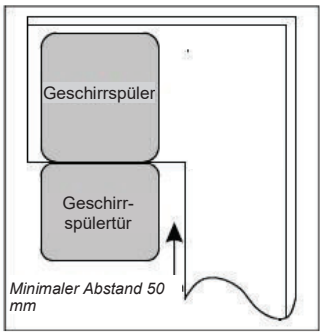

• Abmessungen und Installation der Vorsatzplatte

1 Die Vorsatzplatte aus Holz wie auf Abbildung 3 illustriert montieren

Abbildung 3

Die Vorsatzplatte den auf der Abbildung angegebenen Abmessungen entsprechend installieren

(Einheit: mm)

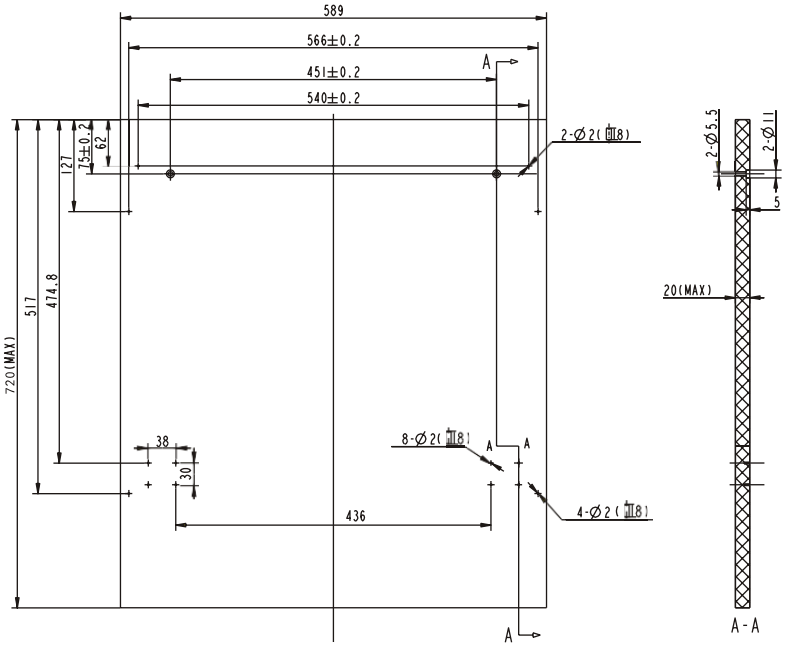

2 Den Haken an der Vorsatzplatte aus Holz anbringen und an der Spalte der Türaußenseite befestigen (siehe Abb. 4a). Die Platte nach ihrer Positionierung anhand von Schrauben und Bolzen an der Türaußenseite befestigen (siehe Abbildung 4b).

[Abbildung 4a]

Installation der Vorsatzplatte

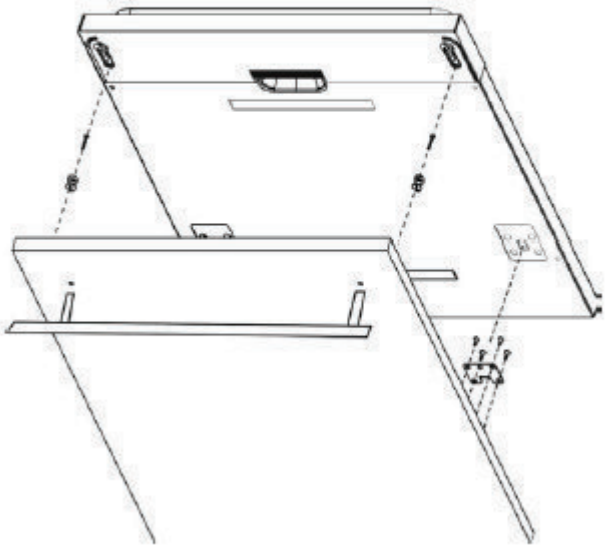

【 Abbildung 4b 】

Installation der Vorsatzplatte aus Holz

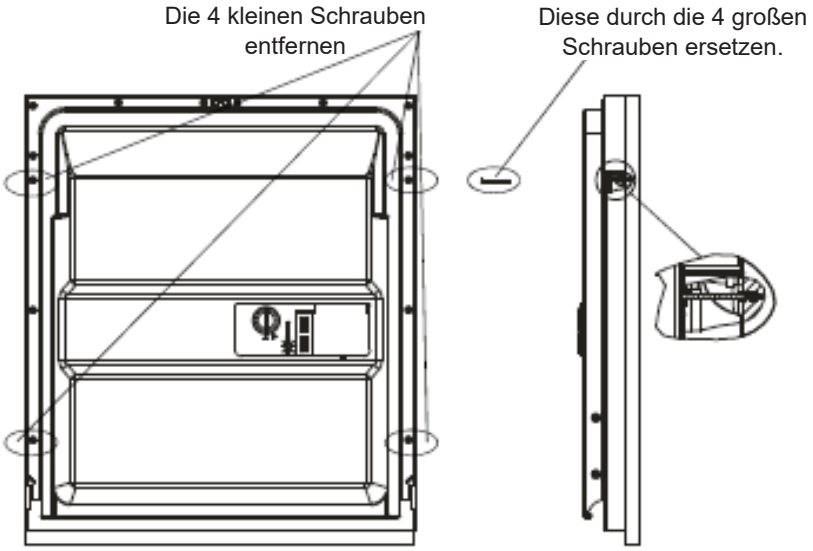

1. Die 4 kleinen Schrauben entfernen
2. Diese durch die 4 großen Schrauben ersetzen.

• Einstellung der Türfederspannung

Die Federspannung der Außentür wird im Werk eingestellt. Bei Anbringung einer Vorsatzplatte aus Holz, muss die Spannung der Türfedern eingestellt werden. Die Einstellschraube so drehen, dass die Einstellvorrichtung das Stahlkabel spannt oder entspannt (siehe Abb. 5)

Die Feder ist korrekt gespannt, wenn die komplett geöffnete Tür in horizontaler Position bleibt und es ausreicht, sie leicht mit einem Finger zu schieben, um sie zu schließen.

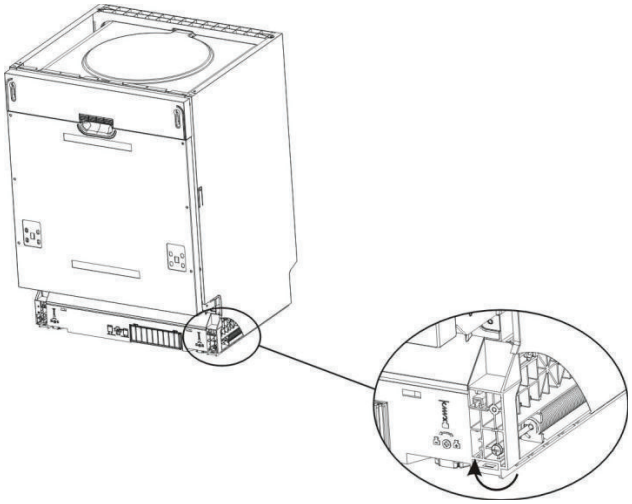

【 Abbildung 5】

Einstellung der Türfederspannung

• Anschluss des Ablaufschlauchs

Den Ablaufschlauch in eine Abflussleitung von mindestens 4 cm Durchmesser stecken oder in die Spüle laufen lassen, wobei er nicht geknickt werden darf. Benutzen Sie die speziell mit dem Gerät gelieferte Kunststoffhalterung. Das obere Ende des Schlauchs muss sich in einer Höhe zwischen 40 und 100 cm befinden. Das Schlauchende darf nicht in Wasser getaucht werden.
Die Schlauchhalterung muss fest an der Wand angebracht werden, um zu vermeiden, dass der Ablaufschlauch sich bewegt und Wasser überläuft.

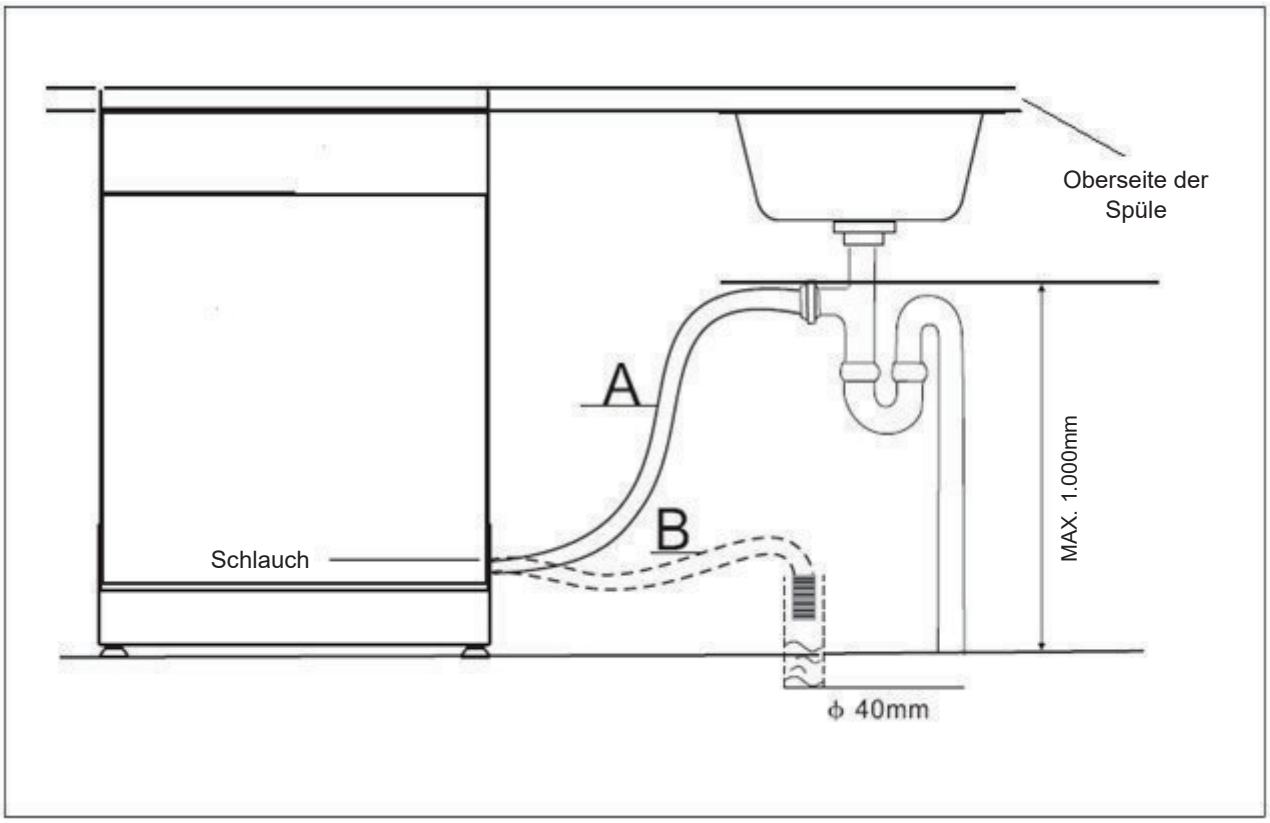

• Schritte zur Installation des Geschirrspülers

1 Die Möbeltür anhand der gelieferten Halterungen an der Türaußenseite des Geschirrspülers befestigen. Zur Positionierung der Halterungen die Schablone benutzen.

2 Die Spannung der Türfedern anhand eines flachen Sechskantschlüssels durch Drehen im Uhrzeigersinn einstellen, dies spannt die Federn rechts und links von der Tür. Wenn diese Arbeitsgänge nicht durchgeführt werden, läuft das Haushaltsgerät Gefahr, beschädigt zu werden (Abb.2).

3 Den Zuflussschlauch an den Kaltwasseranschluss anschließen.

4 Den Abflussschlauch anschließen. Beachten Sie die Abbildung. (Abbildung 6).

5 Das Stromversorgungskabel anschließen.

6 Kleben Sie die Antikondensationsleiste unter die Oberfläche der Arbeitsplatte. Stellen Sie sicher, dass die Antikondensationsleiste bündig mit der Kante der Arbeitsplatte angebracht ist.

7 Den Geschirrspüler positionieren.

8 Den Geschirrspüler in eine waagerechte Position stellen: Die hinteren Füße sind von der Vorderseite des Geschirrspülers aus durch Drehen der Schrauben an der rechten und linken Seite des Gerätes einstellbar (Abbildung 5A). Die vorderen Füße werden anhand eines Schlüssels gedreht, bis der Geschirrspüler vollkommen waagerecht steht (Abb. 5B).

9 Das Gerät muss vollkommen standfest sein. Es kann auf zwei Weisen vorgegangen werden:
   A. Standard Arbeitsfläche: den Geschirrspüler anhand von zwei Holzschrauben an der Arbeitsplatte befestigen und dabei darauf achten, dass er nicht an die Oberfläche stößt (Abb. 6).
   B. Arbeitsfläche aus Marmor oder Granit: die Halterung an der Seitenwand des Geschirrspülers und anschließend den Geschirrspüler am Möbel befestigen. Die Gummischraubenabdeckung über die Schraube setzen (Abbildung 7).

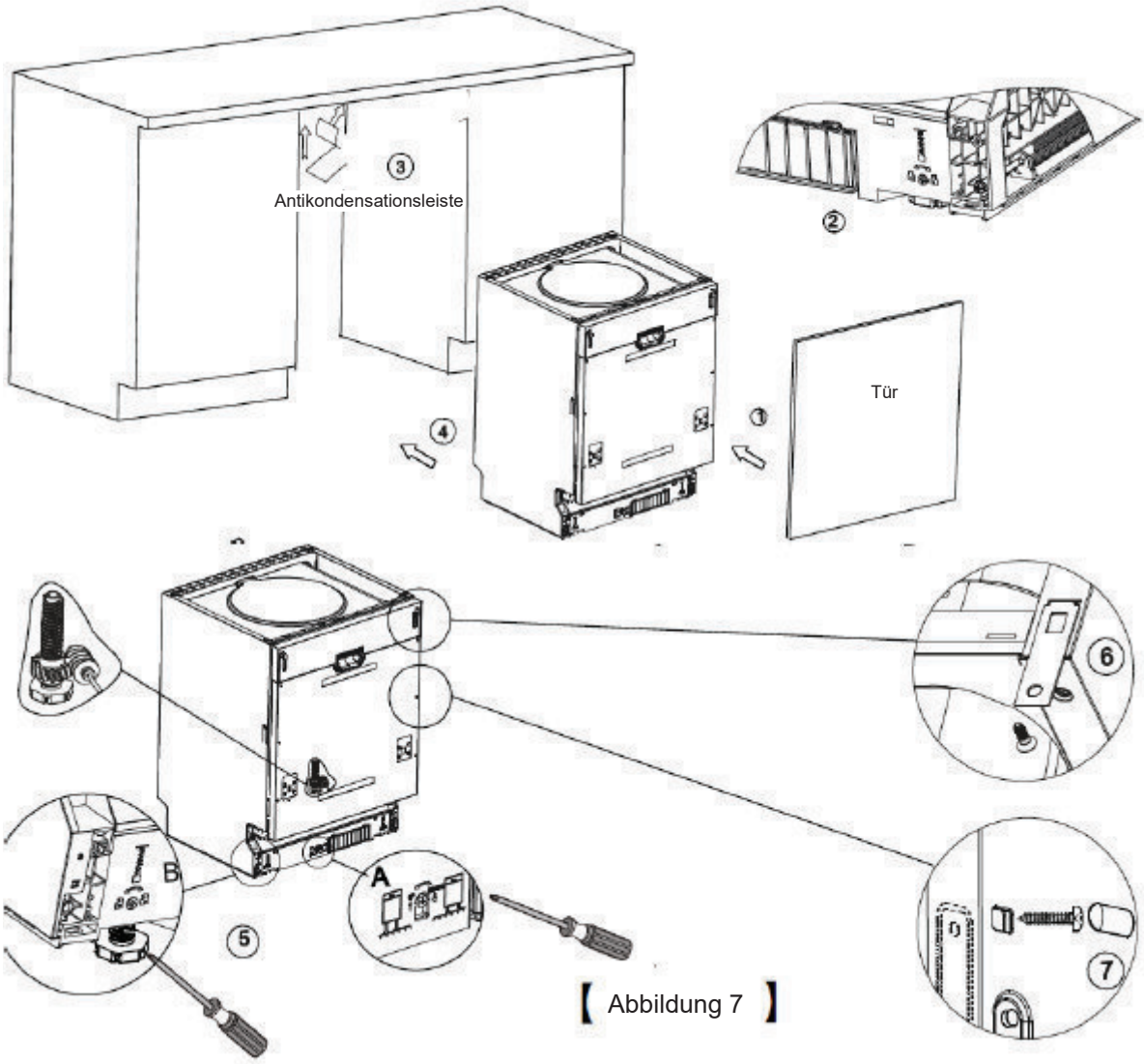

【 Abbildung 7 】

Der Geschirrspüler muss vollkommen waagerecht stehen, damit die Körbe perfekt funktionieren und optimale Reinigungsleistungen erbringen.

1 Legen Sie eine Wasserwaage wie illustriert auf die Tür und die Korbschiene im Inneren der Spülwanne, um sicherzustellen, dass der Geschirrspüler wirklich waagerecht steht.

2 Justieren Sie die waagerechte Ausrichtung des Geschirrspülers, indem Sie die vier Einstellfüße nacheinander einstellen.

3 Achten Sie bei der Einstellung der waagerechten Ausrichtung darauf, dass der Geschirrspüler nicht kippt.

【 Abbildung 8】

Einstellung der Füße

ANMERKUNG:
Die maximale Einstellhöhe der Füße liegt bei 60 mm.

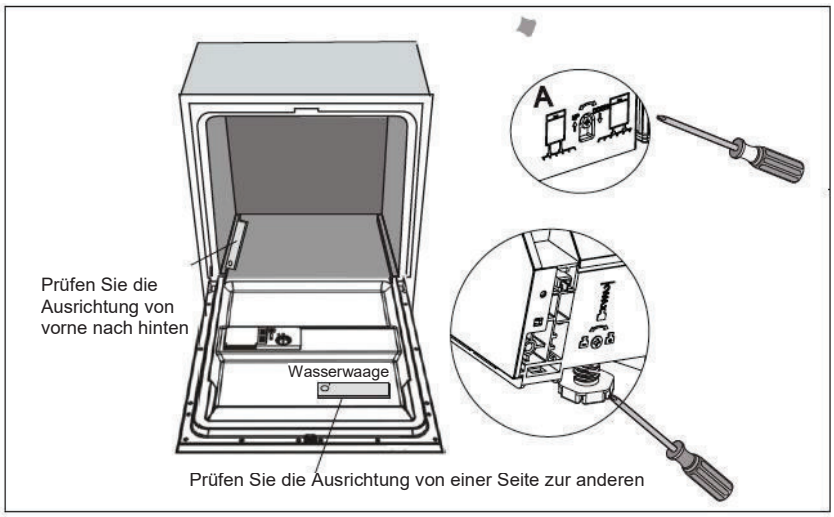

Elektrische Anschlüsse

⚠ ACHTUNG!

Zu Ihrer Sicherheit:

- Benutzen Sie an diesem Gerät weder Verlängerungen noch Adapter.
- Trennen oder entfernen Sie unter keinen Umständen die Erdanschlüsse.

Stromversorgung

Beziehen Sie sich auf das Typenschild Ihres Gerätes, um die erforderliche Spannung zum Anschluss Ihres Geschirrspülers an eine geeignete Stromquelle zu erfahren.
Benutzen Sie wie empfohlen 10 A Sicherungen, eine träge Sicherung oder einen Schutzschalter und richten Sie einen getrennten Stromkreis ein, der diesem Gerät vorbehalten ist.

⚠ Stellen Sie sicher, dass ein Erdanschluss besteht, bevor Sie den Geschirrspüler benutzen.

Elektrische Anschlüsse

Überprüfen Sie die Eigenschaften der Stromquelle. Die Eigenschaften in Bezug auf Spannung, Frequenz und Phasen müssen denen entsprechen, die auf dem Typenschild angegeben sind. Bitte schließen Sie den Netzstecker erst an, wenn der Erdanschluss gewährleistet ist. Wenn die Wandsteckdose, an die das Gerät angeschlossen werden muss, nicht geeignet ist, wechseln Sie diese aus, bevor Sie einen Adapter oder eine andere Vorrichtung benutzen, die Überhitzung und Verbrennungen verursachen können.

Lesen Sie die Installationsanweisungen bitte aufmerksam durch.

- Die Abbildungen liefern die Abmessungen der Geschirrspüler-Einbaunische sowie die Positionierung des letzteren.

Führen Sie die Vorbereitungsarbeiten aus, bevor Sie den Geschirrspüler an den gewünschten Platz stellen.

1 Um die Installation der Zu- und Ablaufschläuche zu vereinfachen, wählen Sie einen Aufstellplatz in der Nähe der Spüle (siehe Abb. 1).

2 Wenn der Geschirrspüler in einer Ecke aufgestellt wird, muss genügend Platz zum Öffnen der Tür freigelassen werden (siehe Abbildung 2)

【Abbildung 1】

Abmessungen des Möbels
Weniger als 5 mm zwischen der Oberseite des Geschirrspülers, dem Möbel und der mit dem Möbel ausgerichteten Türaußenseite.

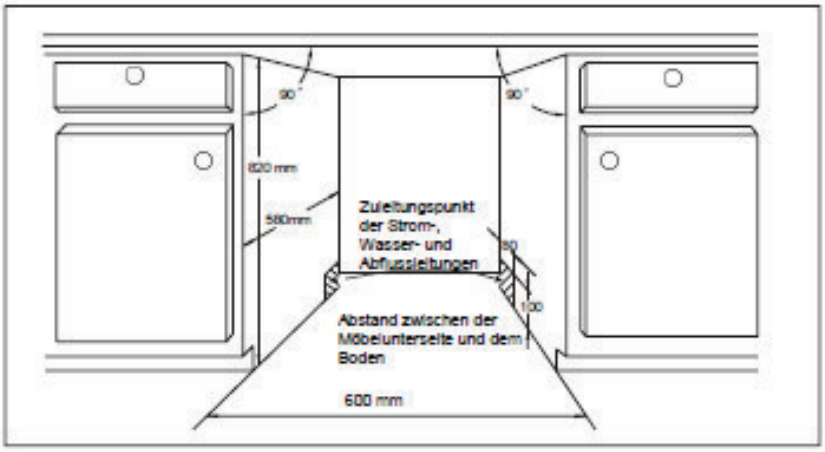

【Abbildung 2】

Minimaler Abstand bei geöffneter Tür

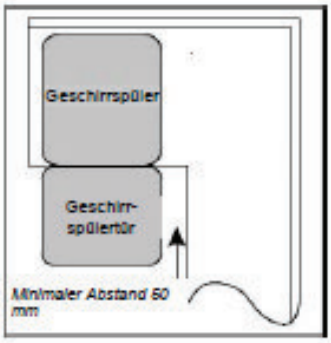

• Abmessungen und Installation der Vorsatzplatte

1 Die Vorsatzplatte aus Holz wie auf Abbildung 3 illustriert montieren

Abbildung 3

Die Vorsatzplatte den auf der Abbildung angegebenen Abmessungen entsprechend installieren

(Einheit: mm)

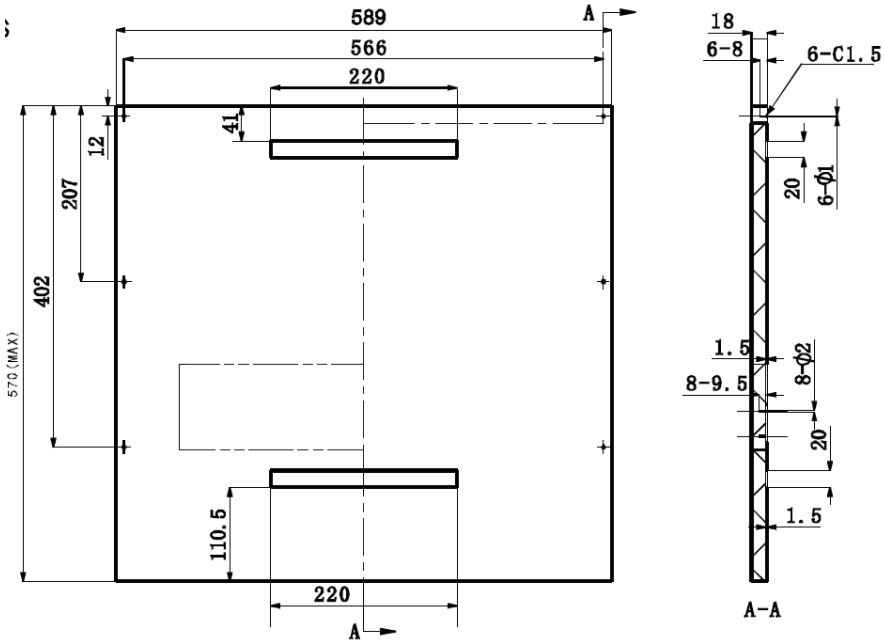

2 Den Haken an der Vorsatzplatte aus Holz anbringen und an der Spalte der Türaußenseite befestigen (siehe Abb. 4a). Die Platte nach ihrer Positionierung anhand von Schrauben und Bolzen an der Türaußenseite befestigen (siehe Abbildung 4b).

[Abbildung 4a]

Installation der Vorsatzplatte

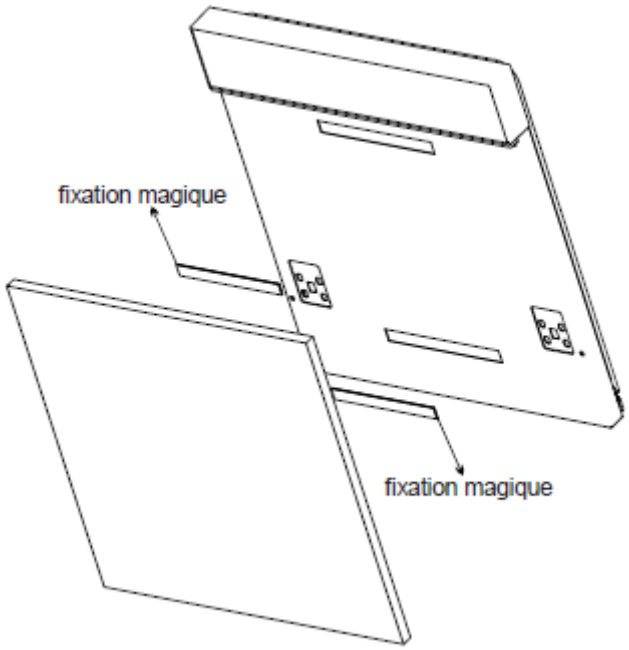

【 Abbildung 4b 】

Installation der Vorsatzplatte aus Holz

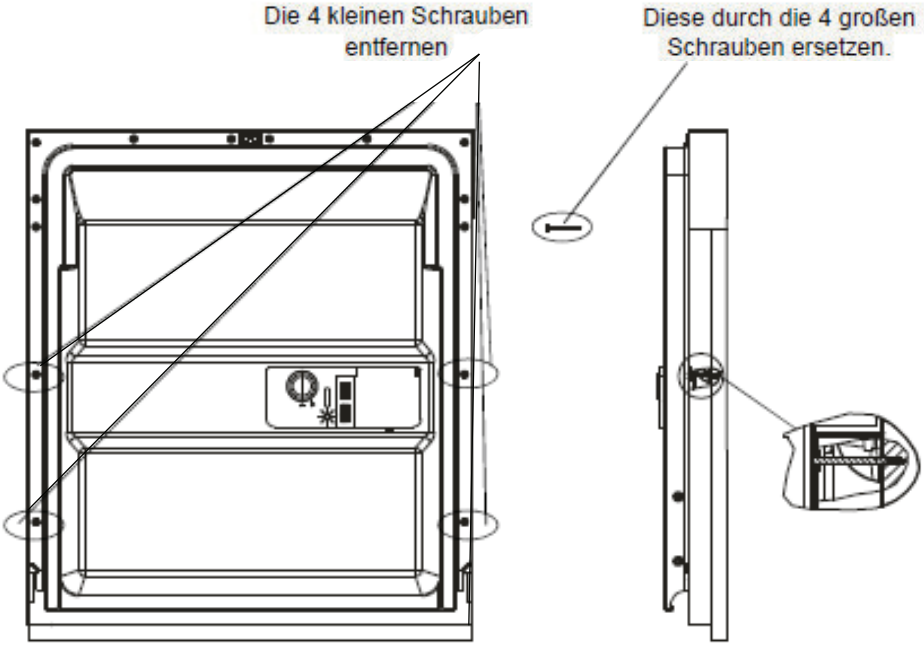

1. Die 4 kleinen Schrauben entfernen
2. Diese durch die 4 großen Schrauben ersetzen.

• Einstellung der Türfederspannung

Die Federspannung der Außentür wird im Werk eingestellt. Bei Anbringung einer Vorsatzplatte aus Holz, muss die Spannung der Türfedern eingestellt werden. Die Einstellschraube so drehen, dass die Einstellvorrichtung das Stahlkabel spannt oder entspannt (siehe Abb. 5)

Die Feder ist korrekt gespannt, wenn die komplett geöffnete Tür in horizontaler Position bleibt und es ausreicht, sie leicht mit einem Finger zu schieben, um sie zu schließen.

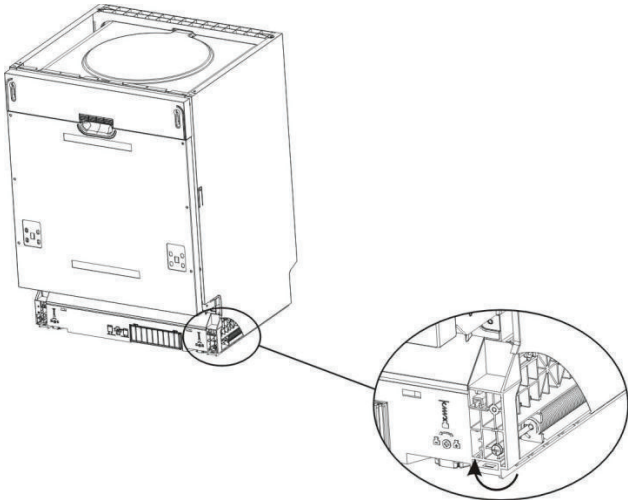

【 Abbildung 5】

Einstellung der Türfederspannung

• Anschluss des Ablaufschlauchs

Den Ablaufschlauch in eine Abflussleitung von mindestens 4 cm Durchmesser stecken oder in die Spüle laufen lassen, wobei er nicht geknickt werden darf. Benutzen Sie die speziell mit dem Gerät gelieferte Kunststoffhalterung. Das obere Ende des Schlauchs muss sich in einer Höhe zwischen 40 und 100 cm befinden. Das Schlauchende darf nicht in Wasser getaucht werden.
Die Schlauchhalterung muss fest an der Wand angebracht werden, um zu vermeiden, dass der Ablaufschlauch sich bewegt und Wasser überläuft.

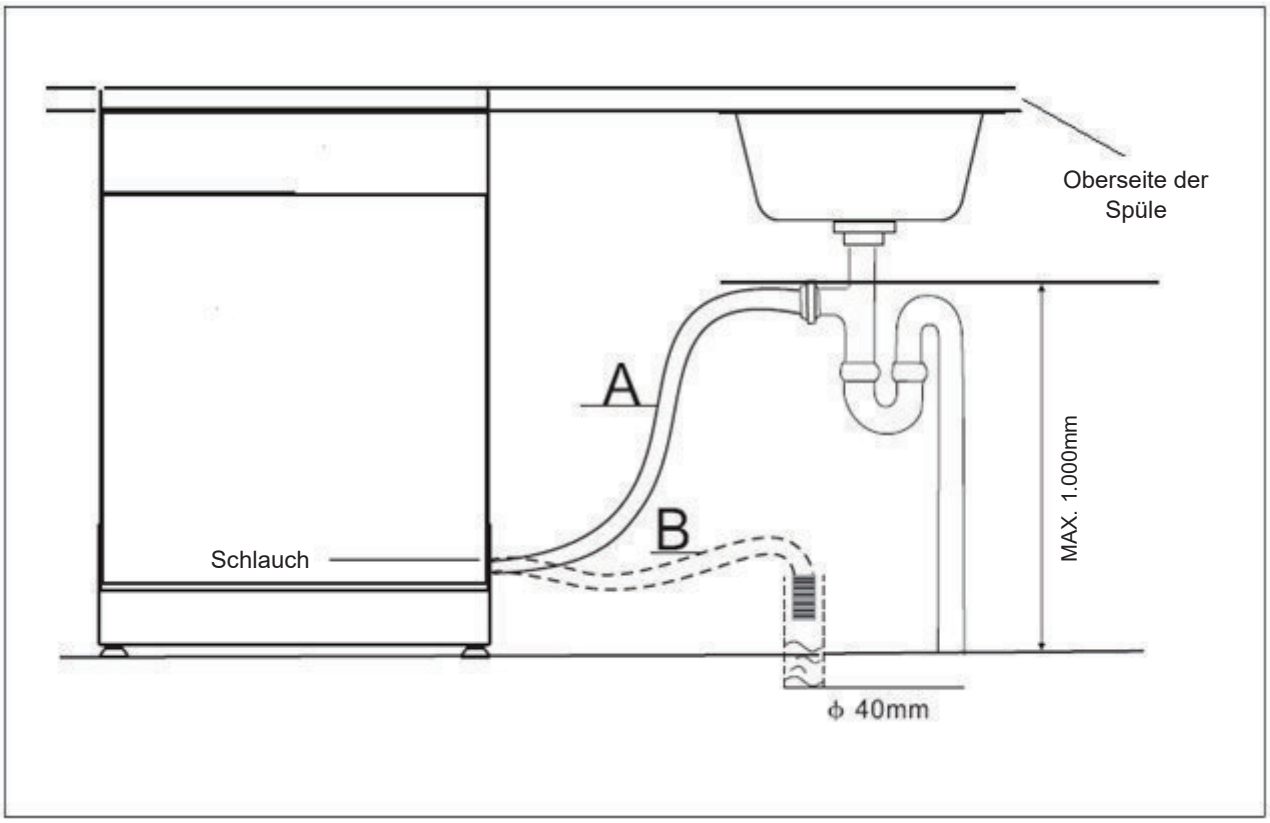

• Schritte zur Installation des Geschirrspülers

1 Die Möbeltür anhand der gelieferten Halterungen an der Türaußenseite des Geschirrspülers befestigen. Zur Positionierung der Halterungen die Schablone benutzen.

2 Die Spannung der Türfedern anhand eines flachen Sechskantschlüssels durch Drehen im Uhrzeigersinn einstellen, dies spannt die Federn rechts und links von der Tür. Wenn diese Arbeitsgänge nicht durchgeführt werden, läuft das Haushaltsgerät Gefahr, beschädigt zu werden (Abb.2).

3 Den Zuflussschlauch an den Kaltwasseranschluss anschließen.

4 Den Abflussschlauch anschließen. Beachten Sie die Abbildung. (Abbildung 6).

5 Das Stromversorgungskabel anschließen.

6 Kleben Sie die Antikondensationsleiste unter die Oberfläche der Arbeitsplatte. Stellen Sie sicher, dass die Antikondensationsleiste bündig mit der Kante der Arbeitsplatte angebracht ist.

7 Den Geschirrspüler positionieren.

8 Den Geschirrspüler in eine waagerechte Position stellen: Die hinteren Füße sind von der Vorderseite des Geschirrspülers aus durch Drehen der Schrauben an der rechten und linken Seite des Gerätes einstellbar (Abbildung 5A). Die vorderen Füße werden anhand eines Schlüssels gedreht, bis der Geschirrspüler vollkommen waagerecht steht (Abb. 5B).

9 Das Gerät muss vollkommen standfest sein. Es kann auf zwei Weisen vorgegangen werden:
   A. Standard Arbeitsfläche: den Geschirrspüler anhand von zwei Holzschrauben an der Arbeitsplatte befestigen und dabei darauf achten, dass er nicht an die Oberfläche stößt (Abb. 6).
   B. Arbeitsfläche aus Marmor oder Granit: die Halterung an der Seitenwand des Geschirrspülers und anschließend den Geschirrspüler am Möbel befestigen. Die Gummischraubenabdeckung über die Schraube setzen (Abbildung 7).

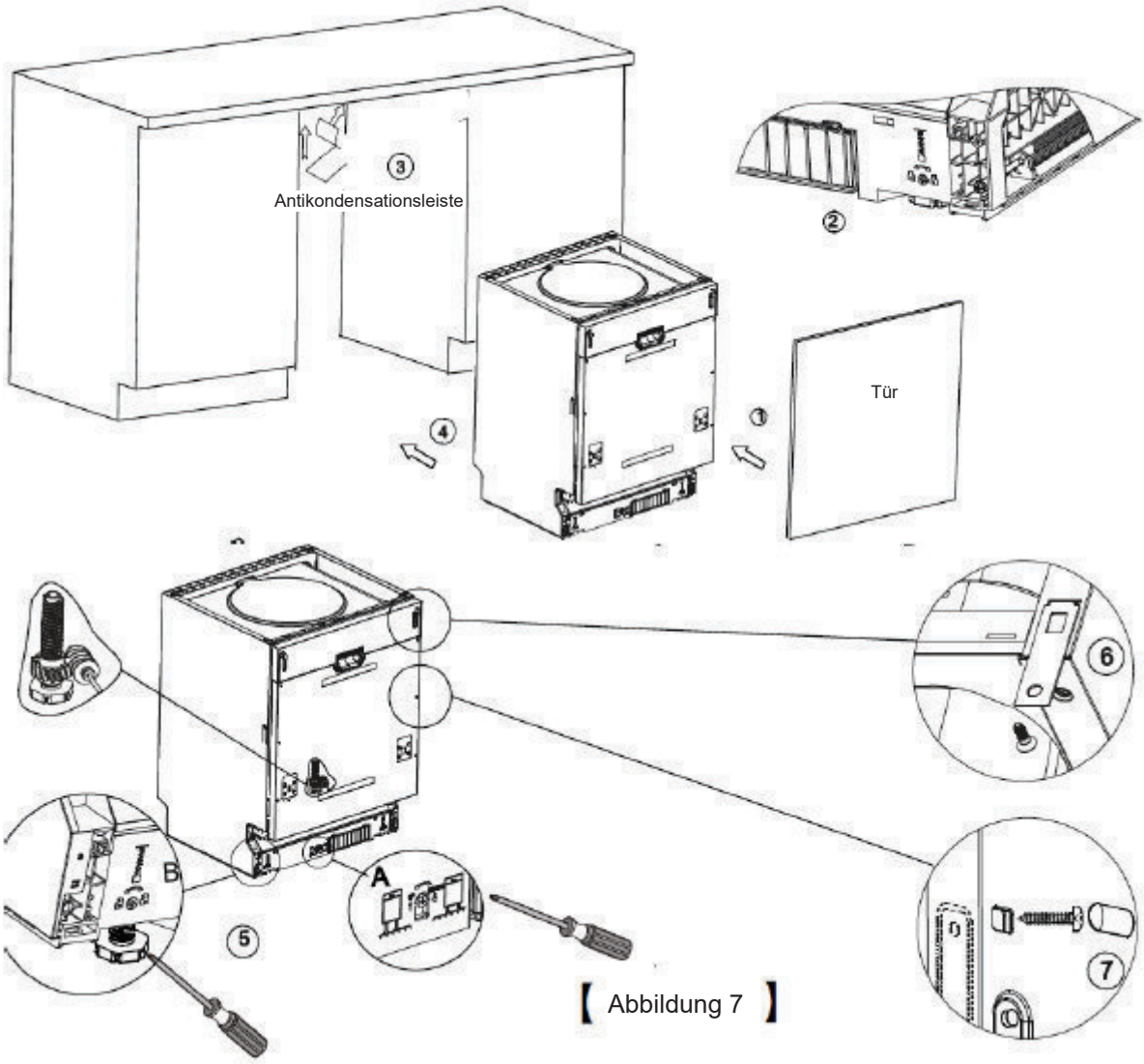

【 Abbildung 7 】

Der Geschirrspüler muss vollkommen waagerecht stehen, damit die Körbe perfekt funktionieren und optimale Reinigungsleistungen erbringen.

1 Legen Sie eine Wasserwaage wie illustriert auf die Tür und die Korbschiene im Inneren der Spülwanne, um sicherzustellen, dass der Geschirrspüler wirklich waagerecht steht.

2 Justieren Sie die waagerechte Ausrichtung des Geschirrspülers, indem Sie die vier Einstellfüße nacheinander einstellen.

3 Achten Sie bei der Einstellung der waagerechten Ausrichtung darauf, dass der Geschirrspüler nicht kippt.

【 Abbildung 8】

Einstellung der Füße

ANMERKUNG:
Die maximale Einstellhöhe der Füße liegt bei 60 mm.

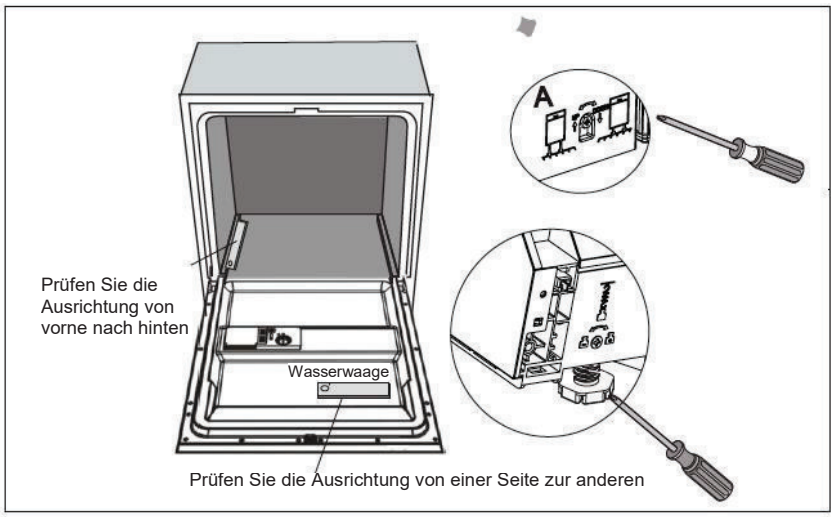

Elektrische Anschlüsse

⚠ ACHTUNG!

Zu Ihrer Sicherheit:

- Benutzen Sie an diesem Gerät weder Verlängerungen noch Adapter.
- Trennen oder entfernen Sie unter keinen Umständen die Erdanschlüsse.

Stromversorgung

Beziehen Sie sich auf das Typenschild Ihres Gerätes, um die erforderliche Spannung zum Anschluss Ihres Geschirrspülers an eine geeignete Stromquelle zu erfahren.
Benutzen Sie wie empfohlen 10 A Sicherungen, eine träge Sicherung oder einen Schutzschalter und richten Sie einen getrennten Stromkreis ein, der diesem Gerät vorbehalten ist.

⚠ Stellen Sie sicher, dass ein Erdanschluss besteht, bevor Sie den Geschirrspüler benutzen.

Elektrische Anschlüsse

Überprüfen Sie die Eigenschaften der Stromquelle. Die Eigenschaften in Bezug auf Spannung, Frequenz und Phasen müssen denen entsprechen, die auf dem Typenschild angegeben sind. Bitte schließen Sie den Netzstecker erst an, wenn der Erdanschluss gewährleistet ist. Wenn die Wandsteckdose, an die das Gerät angeschlossen werden muss, nicht geeignet ist, wechseln Sie diese aus, bevor Sie einen Adapter oder eine andere Vorrichtung benutzen, die Überhitzung und Verbrennungen verursachen können.

Wasseranschlüsse

Kaltwasseranschlüsse

Schließen Sie den Kaltwasserzufuhrschlauch an eine 3/4 Rohrverschraubung an und stellen Sie sicher, dass er korrekt festsitzt.
Wenn Ihre Wasserschläuche neu sind oder lange Zeit nicht benutzt worden sind, lassen Sie erst einmal Wasser laufen, um zu überprüfen, ob es klar ist. Diese Vorsichtsmaßnahme ist notwendig, um zu vermeiden, dass die Wasserzufuhr blockiert wird und das Gerät beschädigt.

ACHTUNG! Schließen Sie den Wasseranschluss nach Benutzung.

Positionierung des Gerätes

Stellen Sie das Gerät an die gewünschte Stelle. Die Rückseite muss an der Hinterwand anliegen und die Seiten an den benachbarten Schränken oder Mauern. Der Geschirrspüler ist mit dem Wasserzulaufschlauch und dem Abflussschlauch ausgerüstet, die an der rechten oder linken Seite angebracht werden können, um die geeignete Installation zu erleichtern.

Überschüssiges Wasser in den Schläuchen entleeren

Wenn die Spüle sich mehr als 1 000 mm über dem Boden befindet, kann das in den Schläuchen verbleibende Wasser nicht direkt über die Spüle entleert werden. Es ist notwendig, das überschüssige Wasser in eine Schüssel oder einen anderen geeigneten Behälter, der von außen und niedriger als die Spüle gehalten wird, zu entleeren.

Wasserablauf

Schließen Sie den Ablaufschlauch an. Der Ablaufschlauch muss korrekt installiert werden, um Wasserlecks zu vermeiden. Stellen Sie sicher, dass der Ablaufschlauch weder geknickt, noch zusammengedrückt ist.

Verlängerungsschlauch

Falls Sie zur Entleerung einen Verlängerungsschlauch brauchen, dann benutzen Sie bitte einen ähnlichen Schlauch. Dieser darf 4 Meter Länge nicht überschreiten, sonst könnte die Leistung des Geschirrspülers gemindert werden.

Anschluss des Siphons

Der Abstand zwischen dem Ablaufanschluss und dem Boden des Geräts darf 1.000 mm nicht überschreiten. Der Ablaufschlauch muss befestigt werden.

Start des Geschirrspülers

Vor der Inbetriebnahme Ihres Geschirrspülers empfiehlt es sich, die folgenden Überprüfungen vorzunehmen:

1. Der Geschirrspüler steht vollkommen waagerecht und ist korrekt installiert
2. Das Wasserzulaufventil ist geöffnet
3. Um Wasserlecks zu vermeiden, überprüfen Sie, ob das Wasserzulaufventil korrekt an den Geschirrspüler angeschlossen ist.
4. Die Kabel sind korrekt angeschlossen
5. Das Gerät steht unter Spannung
6. Die Wasserzulauf- und Ablaufschläuche weisen keine Schlinge auf
7. Alle Verpackungsmaterialien und Unterlagen wurden vom Geschirrspüler entfernt.

Wichtig: *Bitte bewahren Sie diese Bedienungsanleitung nach der Installation auf: Ihr Inhalt ist für die Benutzer sehr nützlich.*

Vor dem Einsatz eines Technikers

Das Lesen der folgenden Tabellen kann den Einsatz eines Technikers vermeiden

	Störung	Mögliche Ursachen	Was ist zu tun?
Technische Störungen	*Der Geschirrspüler startet nicht*	Eine Sicherung oder der Schutzschalter hat ausgelöst	Wechseln Sie die Sicherung aus oder schalten Sie den Schutzschalter wieder ein. Trennen Sie alle anderen Elektrogeräte, die an den gleichen Stromkreis wie Ihr Geschirrspüler angeschlossen sind vom Stromnetz
		Das Gerät steht nicht unter Spannung	Überprüfen Sie, ob der Geschirrspüler unter Spannung steht und die Tür korrekt geschlossen ist. Überprüfen Sie, ob das Stromkabel korrekt an die Netzsteckdose angeschlossen ist.
		Der Wasserdruck ist schwach	Überprüfen Sie, ob die Wasserzufuhr korrekt angeschlossen und der Hahn geöffnet ist.
		Die Tür des Geschirrspülers ist nicht geschlossen.	Stellen Sie sicher, dass Tür und Türschloss korrekt geschlossen sind.
	Der Geschirrspüler pumpt kein Wasser	Knoten im Ablaufschlauch	Überprüfen Sie den Zustand des Ablaufschlauchs.
		Sieb verstopft	Überprüfen Sie das Grobsieb (siehe Abschnitt „Sieb reinigen“)
		Spüle verstopft	Überprüfen Sie den Zustand Ihrer Spüle, um sicherzustellen, dass sie nicht verstopft ist. Wenn das Wasser aus Ihrer Spüle nicht abläuft, dann sollten Sie einen Klempner bestellen anstatt einen Geschirrspüler-Fachmann zu rufen.
Allgemeine Störungen	*Schaum in der Spülwanne*	Ungeeigneter Reiniger	Benutzen Sie nur Spezialreiniger für Geschirrspüler, um die Bildung von Schaum zu vermeiden. Falls dies geschieht, öffnen Sie den Geschirrspüler und warten, bis der Schaum weniger wird. Gießen Sie 3 oder 4 Liter kaltes Wasser in die Spülwanne. Schließen Sie den Geschirrspüler durch Schließen des Türschlosses und wählen Sie einen Zyklus. Der Geschirrspüler beginnt damit, das Wasser ablaufen zu lassen Öffnen Sie die Tür nach Ablaufen des Wassers und überprüfen Sie, ob der Schaum verschwunden ist. Bei Bedarf den Vorgang wiederholen.
		Klarspüler ausgeschüttet	Wischen Sie ausgeschütteten Klarspüler immer sofort ab.
	Spülwanneninnenraum fleckig	Es wurde ein farbstoffhaltiger Reiniger benutzt	Überprüfen Sie, ob der benutzte Reiniger Farbstoff enthält.
	Dünne weiße Schicht auf den inneren Oberflächen	Mineralien, die in hartem Wasser enthalten sind	Benutzen Sie einen feuchten Schwamm mit Geschirrspülreiniger, um die Innenwände zu reinigen, tragen Sie dabei Gummihandschuhe. Benutzen Sie niemals andere Produkte, als diejenigen für Geschirrspüler, um die Gefahr von Schaumbildung zu vermeiden.
	Rostspuren am Besteck	Die fleckigen Bestecke sind nicht korrosionsbeständig.	
		Nach dem Einfüllen von Spezialsalz für Geschirrspüler wurde kein Programm gestartet. Salzspuren haben sich mit dem Reinigungszyklus vermischt.	Starten Sie stets das Schnellprogramm ohne Bestecke in den Geschirrspüler zu stellen und ohne die Turbo-Funktion (wenn diese vorhanden ist), nachdem Sie Spezialsalz für Geschirrspüler eingefüllt haben.
		Der Deckel des Wasserenthärters ist nicht korrekt geschlossen.	Kontrollieren Sie den Deckel und stellen Sie sicher, dass er korrekt geschlossen ist.

	Störung	Mögliche Ursachen	Was ist zu tun?
Geräusch	*Stoßgeräusche im Geschirrspüler*	Einer der Spülarme stößt an eines der Küchenartikel, die sich im unteren oder oberen Korb befinden.	Halten Sie das Programm an und ordnen Sie die Utensilien, die den Sprüharm blockieren, neu an.
	Klappernde Geräusche im Geschirrspüler	Bestecke sind im Geschirrspüler umgekippt.	Halten Sie das Programm an und ändern Sie die Anordnung der Bestecke.
	Stoßgeräusche in den Wasserleitungen	Dies kann von der Installation vor Ort oder dem Durchmesser der Leitungen herrühren.	Dies hat keinerlei Einfluss auf die Leistung des Geschirrspülers. Falls Sie Zweifel haben, rufen Sie einen qualifizierten Klempner.
Reinigung nicht zufriedenstellend	*Das Geschirr ist nicht sauber*	Das Geschirr wurde nicht korrekt in den Geschirrspüler eingeräumt.	Siehe Abschnitt „Die Körbe des Geschirrspülers einräumen“.
		Das gewählte Programm ist nicht leistungsfähig genug.	Wählen Sie das intensivste Programm. Siehe „Übersicht der Reinigungszyklen“.
		Die Reinigermenge war nicht ausreichend.	Füllen Sie mehr Reiniger ein oder wechseln Sie den Reiniger.
		Küchenutensilien behindern die Drehung der Spülarme.	Ändern Sie die Anordnung der Utensilien, damit die Spülarme unbehindert drehen können.
		Die Siebvorrichtung am Geräteboden ist nicht sauber oder nicht korrekt installiert. Dies kann die Düsen der Spülarme blockieren.	Reinigen Sie die Siebvorrichtung und/oder setzen Sie sie wieder korrekt ein. Reinigen Sie die Spülarme. Siehe „Reinigung der Spülarme“.
	Trübe Gläser	Verbindung von weichem Wasser und zu viel Reiniger.	Benutzen Sie weniger Reiniger, wenn Sie weiches Wasser haben und wählen Sie einen kürzeren Zyklus, um die Gläser zu waschen und die Sauberkeit zu optimieren.
	Schwarze oder graue Spuren auf dem Geschirr	Aluminiumartikel haben am Geschirr gerieben.	Reinigen Sie das Geschirr mit einem milden Scheuermittel, um die Spuren zu entfernen.
	Reinigerrückstände in den Kammern	Die Utensilien blockieren die Reinigerkammern.	Ändern Sie die Anordnung Ihres Geschirrs.
Trocknung nicht zufriedenstellend	*Das Geschirr ist nicht trocken*	Falsche Anordnung der Küchenutensilien.	Beachten Sie die Anweisungen zum Einräumen des Geschirrspülers.
		Unzureichende Klarspülermenge.	Erhöhen Sie die Klarspülermenge/füllen Sie die Klarspülerkammer.
		Das Geschirr wurde zu früh ausgeräumt.	Räumen Sie Ihren Geschirrspüler nicht sofort nach Beendigung des Reinigungszyklus aus. Öffnen Sie leicht die Tür, damit der Dampf entweichen kann. Warten Sie, bis das Geschirr kaum lauwarm ist, um den Geschirrspüler auszuräumen. Leeren Sie zuerst den Unterkorb, um zu verhindern, dass Wasser vom Oberkorb in den Unterkorb läuft.
		Das gewählte Programm war nicht geeignet.	Bei Kurzprogrammen ist die Reinigungstemperatur niedriger, dies reduziert die Reinigungsleistung. Wählen Sie ein lang andauerndes Programm.
		Das Besteck weist eine minderwertige Beschichtung auf.	Das Wasser läuft bei minderwertigen Beschichtungen schwieriger ab. Bestecke oder Geschirr dieser Art sind nicht für den Geschirrspüler geeignet.

Fehlercodes

Bei Störungen zeigt das Gerät Fehlercodes an, um Sie zu warnen:

Code	Beschreibung	Mögliche Ursachen
Die Kontrollleuchte „Schnell“ blinkt	Wasserzulauf dauert zu lange	nicht geöffnete Hähne oder unzureichender Wasseranschluss oder zu niedriger Wasserdruck
Die Kontrollleuchte „Glas“ blinkt	Überlaufen	Ein Bestandteil des Geschirrspülers hat ein Leck

ACHTUNG!

- Falls Wasser überlauft, schließen Sie die Wasserzufuhr bevor Sie einen Techniker rufen.
- Wenn die Bodenwanne überläuft:
  - Schließen Sie die Wasserzufuhr bevor Sie einen Techniker rufen
  - Beseitigen Sie das überflüssige Wasser, bevor Sie den Geschirrspüler erneut starten.

Technische Informationen

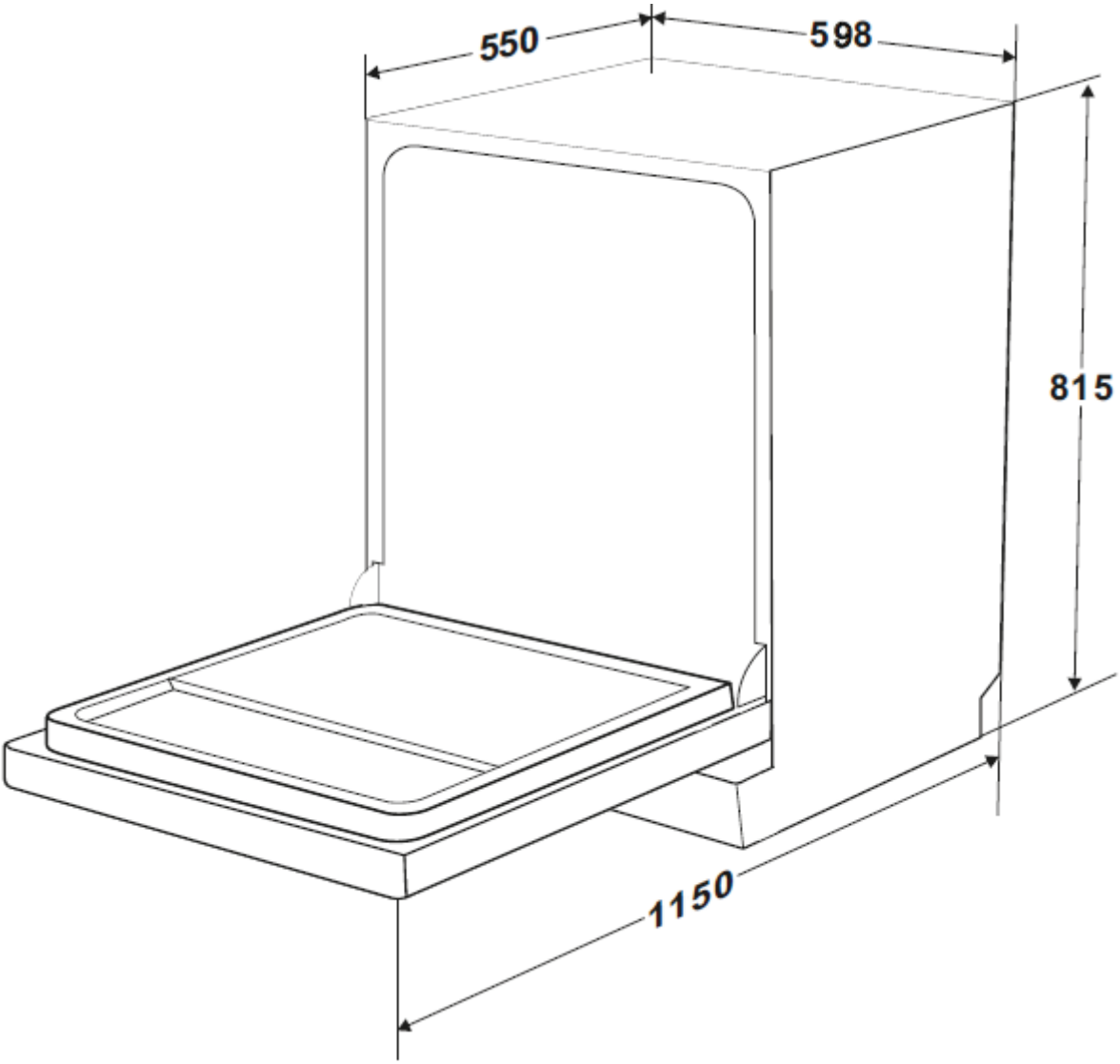

Höhe:	815 mm
Breite:	598 mm
Tiefe:	550 mm (Tür geschlossen)
Stromversorgung:	Siehe Typenschild
Kapazität:	14 Gedecke

EINRÄUMEN DER KÖRBE GEMÄß DER NORM EN 50242:

1. Oberkorb:

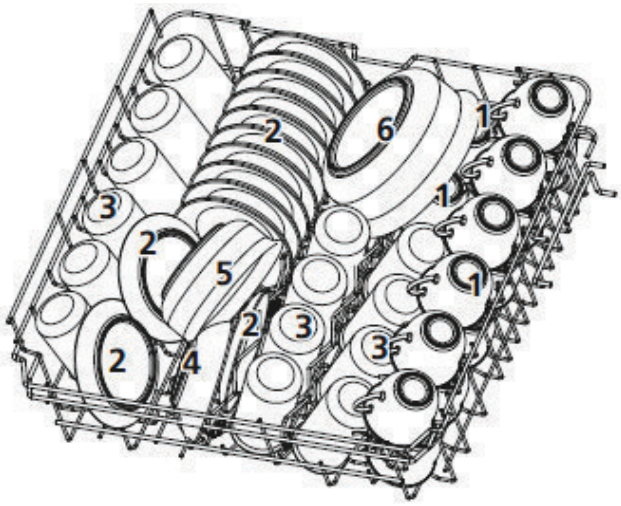

Nummer	Geschirrtyp
1	Tassen
2	Untertassen
3	Gläser
4	Kleine Serviceschalen
5	Mittlere Serviceschalen
6	Große Serviceschüsseln

2. Unterkorb:

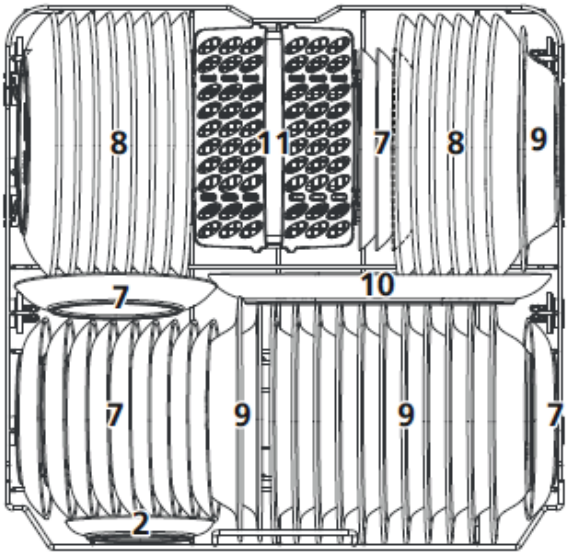

Nummer	Geschirrtyp
7	Dessertteller
8	Flache Teller
9	Suppenteller
10	Ovale Platten
11	Besteckkorb

Achtung:
Die Nichtbeachtung des Beladeplans kann zu einer schlechten Reinigungsqualität führen.

3. Besteckfach:

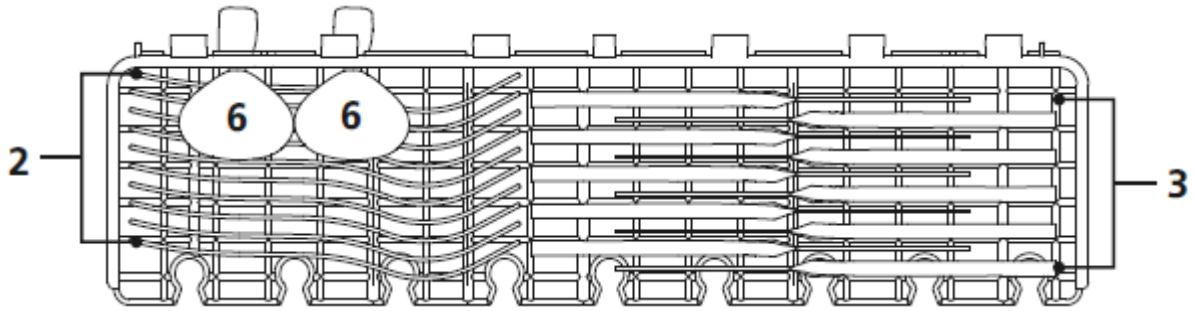

ANMERKUNG:

Legen Sie flache und leichte Utensilien auf die Ablage. Das Gesamtgewicht beträgt weniger als 1,5 kg.

4. Besteckkorb:

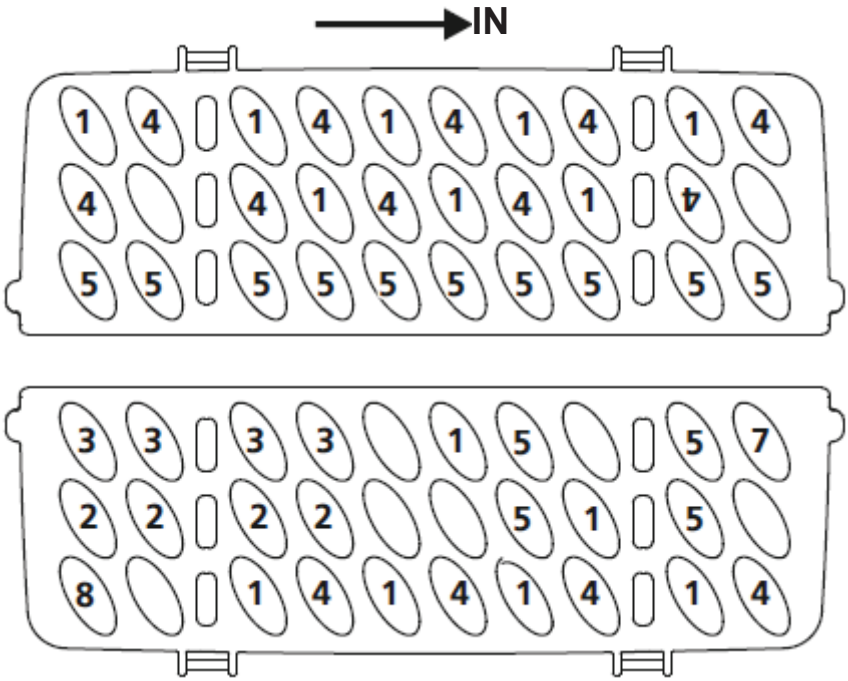

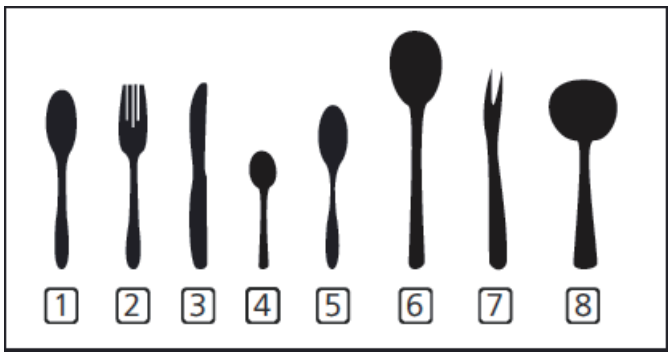

Informationen, die für die Vergleichbarkeitstests gemäß der Norm EN 50242 bestimmt sind:
Kapazität: 14 Gedecke
Position des Oberkorbs: niedrig
Programm: ECO
Anzahl der Modi mit Klarspülerverteilung: Position 5
Einstellung des Wasserenthärters: H3

Nummer	Geschirrtyp
1	Suppenlöffel
2	Gabeln
3	Messer
4	Tee-/Kaffelöffel
5	Dessertlöffel
6	Servierlöffel
7	Serviergabeln
8	Soßenlöffel

EINRÄUMEN DER KÖRBE GEMÄß DER NORM EN 60436:

1. Oberkorb:

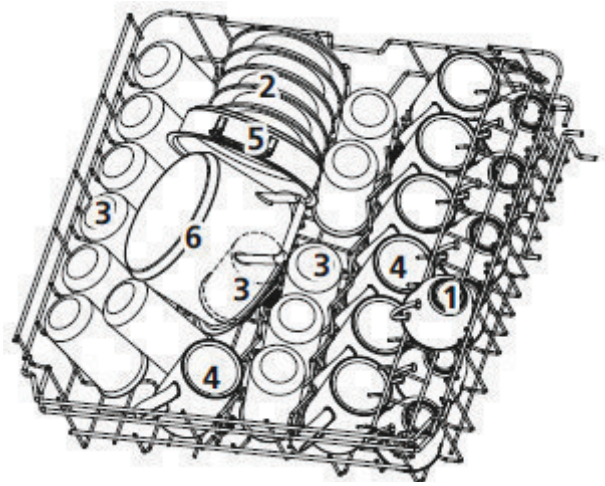

Nummer	Geschirrtyp
1	Tassen
2	Untertassen
3	Gläser
4	Große Tassen
5	Kochtopf
6	Kleiner Topf

2. Unterkorb:

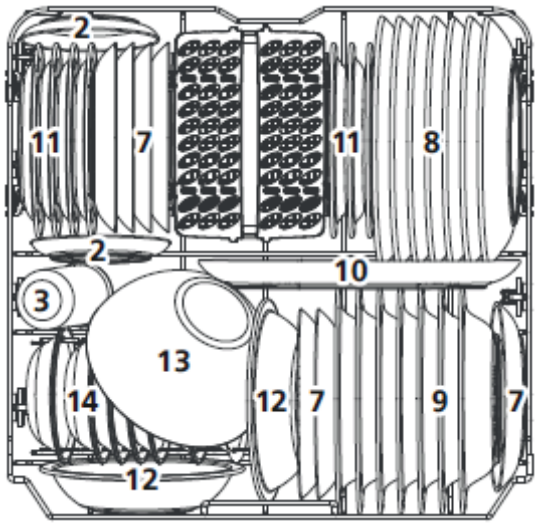

Nummer	Geschirrtyp
7	Dessertteller
8	Flache Teller
9	Suppenteller
10	Ovale Platte
11	Melamin-Dessertteller
12	Melamin-Schalen
13	Glasschalen
14	Dessert-Schalen
15	Besteckkorb

Achtung:
Die Nichtbeachtung des Beladeplans kann zu einer schlechten Reinigungsqualität führen.

3. Besteckfach:

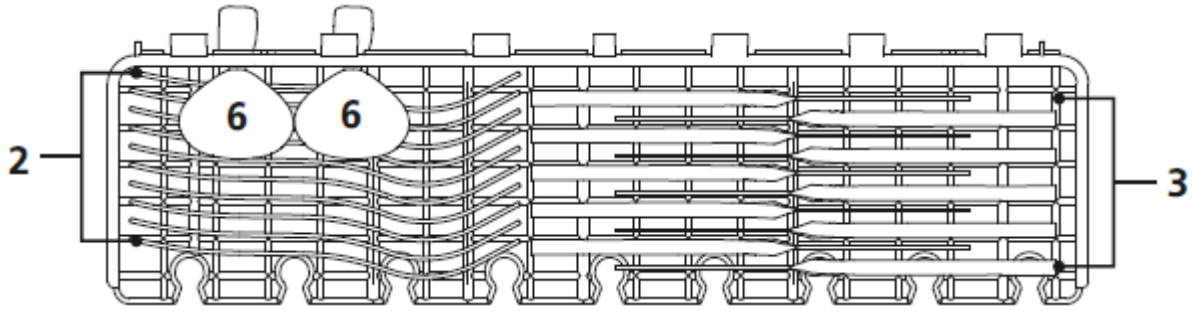

ANMERKUNG:

Legen Sie flache und leichte Utensilien auf die Ablage. Das Gesamtgewicht beträgt weniger als 1,5 kg.

4. Besteckkorb:

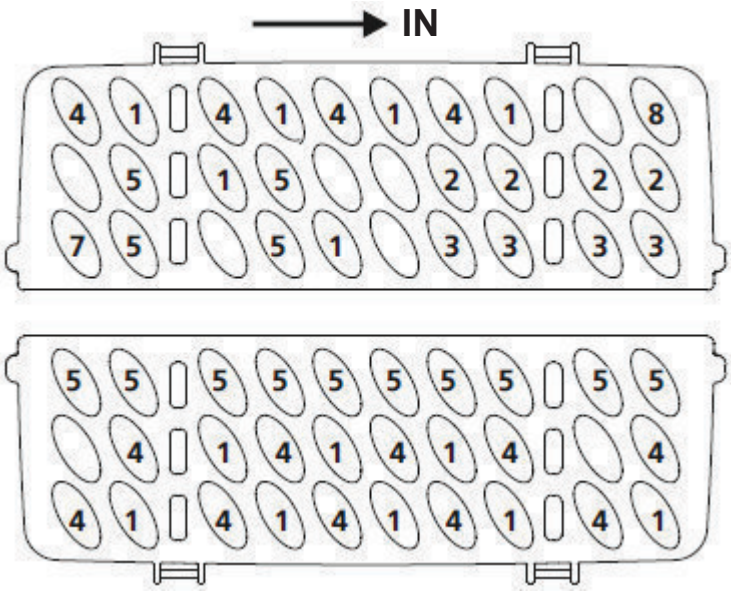

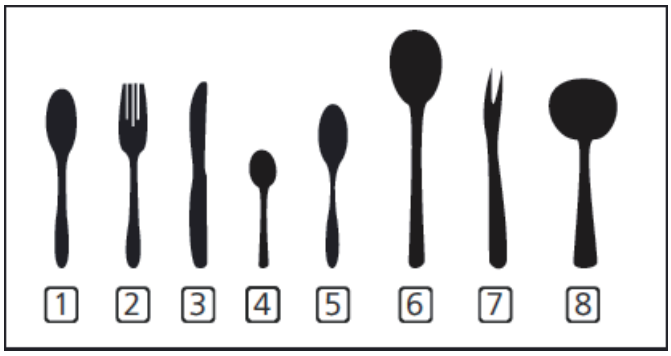

Informationen, die für die Vergleichbarkeitstests gemäß der Norm EN 60436 bestimmt sind:
Kapazität: 14 Gedecke
Position des Oberkorbs: niedrig
Programm: ECO
Anzahl der Modi mit Klarspülerverteilung: Position 5
Einstellung des Wasserenthärters: H3

Nummer	Geschirrtyp
1	Suppenlöffel
2	Gabeln
3	Messer
4	Tee-/Kaffelöffel
5	Dessertlöffel
6	Servierlöffel
7	Serviergabeln
8	Soßenlöffel

DATENBANKZUGRIFF

Um die in der Produktdatenbank gespeicherten Informationen über Ihr Modell gemäß der Verordnung (EU) 2019/2017 und in Bezug auf die Energiekennzeichnung abzurufen, melden Sie sich bitte auf der Website an: https://eprel.ec.europa.eu/
Suchen Sie auf der Website nach Ihrer Gerätereferenz, indem Sie die Servicereferenz eingeben, die auf dem Typenschild Ihres Geräts angegeben ist.
Eine weitere Möglichkeit, auf diese Informationen zuzugreifen, ist das Scannen des "QR"-Codes auf dem Energieetikett Ihres Gerätes.

DE Kundendienst:

Alle Wartungsarbeiten an Ihrem Gerät sollten durchgeführt werden:
- Entweder von Ihrem Händler,
- oder einem anderen qualifizierten Mechaniker, der ein zugelassener Vertragspartner für die Markengeräte ist.

Geben Sie bei der Terminvereinbarung die vollständige Bezeichnung Ihres Geräts an (Modell, Typ und Seriennummer). Diese Angaben finden Sie auf dem Typenschild des Herstellers, das an Ihrem Gerät angebracht ist.

INFORMATION
Die Mindestverfügbarkeitsdauer von Ersatzteilen, die in der Europäischen Verordnung 2019-2022-EU aufgeführt und insbesondere für den Benutzer des Geräts zugänglich sind, liegt bei 10 Jahren unter den in derselben Verordnung festgelegten Bedingungen.

Brandt

MANUALE DI ISTRUZIONI IT

Lavastoviglie

BDB424LB

Gentile cliente,

La ringraziamo per la fiducia accordataci acquistando un prodotto **BRANDT**.

Abbiamo progettato e fabbricato questo prodotto pensando a lei, al suo stile di vita e alle sue necessità, affinché risponda al meglio alle sue aspettative. Abbiamo impiegato il nostro know-how, lo spirito di innovazione e tutta la passione che ci anima da oltre 60 anni.

Con l'impegno costante di soddisfare al meglio le sue esigenze, il nostro servizio consumatori è a sua disposizione e al suo ascolto per rispondere a ogni sua richiesta o suggerimento.

Entri nel nostro sito **www.brandt.com** dove troverete le nostre ultime novità e ogni informazione utile e complementare.

BRANDT sarà lieta di accompagnarla giorno per giorno e le augura di godervi appieno il vostro acquisto.

Importante: **Prima di avviare l'apparecchio, leggere attentamente questa guida d'installazione e d'uso al fine di familiarizzarsi più velocemente con il suo funzionamento.**

Leggere queste istruzioni d'uso

Gentile cliente,

- Prima dell'uso è importante leggere attentamente questa guida di installazione d'uso per un funzionamento corretto e una cura ottimale del prodotto.
- Conservare questa guida d'uso per ogni futuro riferimento.
- Consegnarla all'eventuale futuro proprietario dell'apparecchio.

In questa guida di installazione e d'uso sono contenute le raccomandazioni di sicurezza, le istruzioni per l'uso, le istruzioni di installazione, i consigli per la soluzione dei problemi, etc.

Prima di chiamare il servizio di assistenza

- Fare riferimento alla guida per le riparazioni, che sarà di aiuto nel gestire autonomamente i problemi più ricorrenti.
- Se non si è in grado di risolvere autonomamente il problema, rivolgersi all'assistenza di un tecnico qualificato.

NOTA:

In linea con la filosofia aziendale di costante evoluzione e aggiornamento del prodotto, il fabbricante è libero di apportarne modifiche, senza alcun preavviso.

Se si smarrisce questa guida d'uso o se questa non è la versione recente, è possibile ottenere una nuova guida d'uso richiedendola al fabbricante o al fornitore autorizzato.

1) Raccomandazioni di sicurezza 1- 4

2) Istruzioni per l'avviamento 5

3) Istruzioni per l'uso 6
Pannello dei comandi 6
Funzioni della lavastoviglie 7

4) Prima del primo utilizzo 8
A. Addolcitore dell'acqua 8
B. Caricamento del sale nell'addolcitore 9
C. Rifornimento del serbatoio del brillantante 10
D. Funzione del detersivo 12

5) Preparazione e caricamento dei cestelli 13
Raccomandazioni per il caricamento e lo scaricamento della lavastoviglie 13
Procedura di caricamento stoviglie normali 14

6) Avviamento di un programma di lavaggio..... 15
Tabella dei cicli di lavaggio 15
Accensione dell'apparecchio 16
Modificare il programma durante il ciclo 17
Alla fine del ciclo di lavaggio 17

7) Pulizia e manutenzione 18
Sistema filtrante 18
Manutenzione della lavastoviglie 19

8) Istruzioni per l'installazione 20
Preparazione all'installazione 20
Dimensioni e installazione del pannello 21
Come regolare la tensione della molla della porta 23
Raccordo del tubo di scarico 23
Fasi di installazione della lavastoviglie 24
Collegamenti elettrici 25
Allacciamento dell'acqua 26
Avvio della lavastoviglie 26

9) Guida alla ricerca guasti 27
Prima di chiamare il servizio di assistenza 27
Codici di errore 29
Informazioni tecniche 30

Procedura di riempimento dei cestelli

1. NORME DI SICUREZZA

ATTENZIONE! Osservare rigorosamente le precauzioni qui indicate durante l'uso della lavastoviglie:

- Questo elettrodomestico è destinato esclusivamente ad un uso domestico e applicazioni simili quali:
  - cucine nei negozi, uffici e altri ambienti di lavoro;
  - aziende agricole
  - alberghi, motel, agriturismi e altre strutture residenziali;
  - strutture di mezza pensione.
- I bambini dell'età di 8 anni e più, e gli adulti con limitate capacità fisiche, sensoriali o mentali o con scarsa esperienza o conoscenza sull'uso dell'apparecchio sono autorizzati al suo uso solamente se sorvegliati da una persona competente o, solamente, se istruiti in merito all'uso dell'apparecchio se hanno compreso i rischi coinvolti. I bambini non devono giocare con l'apparecchio. I bambini non devono eseguire interventi di pulizia e manutenzione sull'apparecchio senza essere supervisionati. (EN60335-1)
- I materiali utilizzati per la confezione possono essere pericolosi per i bambini!
- Questo elettrodomestico è esclusivamente destinato ad un uso domestico.
- Per evitare qualsiasi rischio di folgorazione, non immergere l'apparecchio, il cavo o la presa nell'acqua o in un altro liquido.
- Scollegare l'elettrodomestico prima di qualsiasi operazione di pulizia o di manutenzione sullo stesso.
- Per pulire l'apparecchio, usare un panno morbido ed inumidito con un detergente neutro, poi asciugarlo con un panno asciutto.

ISTRUZIONI PER LA MESSA A TERRA

- Questo apparecchio richiede la messa a terra. in caso di malfunzionamento o guasto, la messa a terra riduce il rischio di scossa elettrica creando un percorso di resistenza minima per la corrente elettrica. Questo apparecchio è provvisto di una spina con contatto a terra
- La spina di alimentazione deve essere inserita in una presa idonea e installata a messa a terra in conformità ai codici e normative locali.
- Un collegamento improprio del conduttore di terra può comportare rischi di scossa elettrica.
- In caso di dubbi in merito all'idoneità della messa a terra dell'apparecchio, rivolgersi ad un elettricista qualificato o ad un tecnico del servizio di riparazione.
- Non modificare la presa elettrica fornita con l'apparecchio. Se la presa non è idonea per la presa di corrente, far predisporre una presa adeguata da un elettricista qualificato.
- Non usare in modo improprio, non sedersi e non appoggiarsi sulla porta o sui cestelli della lavastoviglie.
- Accendere la lavastoviglie soltanto se tutti i pannelli sono correttamente installati.
- Aprire la porta con molta cautela se la lavastoviglie è ancora in funzione, perché l'acqua potrebbe fuoriuscire.
- Non appoggiare oggetti pesanti e non appoggiarsi sulla porta quando è aperta. L'apparecchio potrebbe ribaltarsi in avanti.
- Nel caricare le stoviglie da lavare:
  1) Posizionare gli oggetti taglienti in modo che non possano danneggiare la guarnizione della porta;
  2) Attenzione: i coltelli e gli altri utensili taglienti devono essere caricati nel cestello con le punte o lame verso il basso, oppure devono essere disposti orizzontalmente.
- Controllare che la vaschetta del detersivo sia vuota al termine del ciclo di lavaggio.

- Prima di disporre gli oggetti di plastica nella lavastoviglie, assicurarsi che siano contrassegnati come idonei per il lavaggio nella lavastoviglie o simile.
- Per gli utensili di plastica non provvisti di questa dicitura, seguire le raccomandazione del fabbricante.
- Usare solo detersivi e additivi idonei per le lavastoviglie automatiche.
- Non usare sapone, detersivi per bucato o detersivi per lavaggio a mano nella lavastoviglie.
- Richiudere la porta della lavastoviglie per evitare di inciamparvi.
- Se il cavo di alimentazione è danneggiato deve essere sostituito dal fabbricante, da un centro di assistenza autorizzato, da un tecnico qualificato o da una persona con una competenza simile, per evitare situazioni di pericolo.
- Durante l'installazione, evitare di piegare o schiacciare il cavo di alimentazione in modo eccessivo o pericoloso.
- Non manomettere i comandi.
- L'apparecchio deve essere collegato all'impianto idraulico utilizzando tubi nuovi. Evitare di utilizzare dei tubi usati precedentemente.
- La capacità massima di carico è di 14 posate.
- La pressione massima dell'acqua in ingresso deve essere pari o inferiore a 1MPa.
- La pressione minima dell'acqua in ingresso deve essere pari o superiore a 0,04MPa.

Smaltimento

- I materiali d’imballaggio di questo apparecchio sono riciclabili. Smaltire gli imballaggi negli appositi contenitori per il riciclaggio.
- Questo apparecchio non deve essere trattato come un rifiuto domestico.

Smaltimento dell'apparecchio: il simbolo sul prodotto o sulla confezione indica che non può essere trattato come un rifiuto domestico. Pertanto deve essere consegnato presso il punto di raccolta predisposto per il riciclaggio delle apparecchiature elettriche ed elettroniche. Smaltendo questo apparecchio in modo corretto, si contribuirà a preservare l'ambiente e la nostra sicurezza assicurando che i rifiuti saranno trattati in condizioni ottimali.
Per ulteriore informazioni circa il riciclaggio di questo prodotto, rivolgersi alle autorità di zona responsabili per la raccolta differenziata o al punto di vendita presso il quale è stato acquistato l'apparecchio.

⚠ ATTENZIONE!

- Rendersi ad un punto di raccolta per il riciclaggio per smaltire l'apparecchio e la sua confezione. Prima dello smaltimento, tagliare il cavo di alimentazione e rendere il sistema di chiusura della porta inutilizzabile.
- L'imballaggio di cartone è fabbricato con carta riciclabile e deve essere smaltito nel contenitore di raccolta rifiuti della carta per essere riciclato.
- Smaltendo questo apparecchio in modo corretto, si contribuirà a preservare l'ambiente e la nostra sicurezza assicurando che i rifiuti saranno trattati in condizioni ottimali.
- Per ulteriore informazioni circa il riciclaggio di questo prodotto, rivolgersi alle autorità di zona responsabili per la raccolta differenziata o al punto di vendita locale dei rifiuti domestici.
- SMALTIMENTO: Non smaltire questo apparecchio con i rifiuti municipali generici. Questo apparecchio richiede una raccolta separata e un trattamento speciale.

2. Istruzioni per l'avviamento

Per ulteriori informazioni riguardo l'uso dell'apparecchio, fare riferimento alla relativa sezione.

Accendere l'apparecchio	Per accendere l'apparecchio premere il tasto On/Off e aprire la porta
Riempire la vaschetta del detergente	Aprire la vaschetta del detergente (contrassegnato A), riempirla di detergente poi chiudere la vaschetta; Il detergente per il prelavaggio viene introdotto direttamente nel serbatoio; (Rispettare le istruzioni d'uso!)
Controllare il livello del brillantante	Se necessario, riempire la vaschetta del brillantante tramite il foro situato sotto il coperchio (contrassegnato B).
Verificare il livello di sale di rigenerazione	Soltanto sui modelli provvisti di impianto di dolcificazione. Indicatore elettrico del pannello comandi (se disponibile). Sui modelli per cui non è prevista la spia per il sale, è possibile stimare quando occorre rabboccare il sale nel serbatoio dell'addolcitore in base ai cicli di lavaggio eseguiti.
Risistemare i cestelli	Per risistemare i cestelli fare riferimento alla sezione "Preparazione e caricamento dei cestelli".
Selezionare un programma	Chiudere la porta, premere sul tasto del programma desiderato finché si illumina la spia relativa. (Fare riferimento alla sezione "Istruzioni per l'uso")
Avviare la lavastoviglie.	Aprire il rubinetto dell'acqua e richiudere la porta, l'apparecchio si mette in funzione.
● Modificare il programma	● 1. Un ciclo in corso può essere modificato solo se è iniziato da poco. Diversamente, è possibile che il detersivo sia già stato rilasciato e che l'acqua sia già stata scaricata. In tal caso, sarà necessario riempire nuovamente la vaschetta del detersivo. 2. Aprire la porta. 3. Premere il tasto Programma per più di 3 secondi per annullare il programma 4. Scegliere un nuovo programma. 5. Riaccendere la lavastoviglie.
● Aggiungere i piatti nella lavastoviglie.	● 1. Aprire leggermente la porta per arrestare la lavastoviglie. 2. Solo quando i bracci aspersori si fermano è possibile aprire la porta completamente. 3. Sistemare i piatti nell'apparecchio. 4. Richiudere la porta e la lavastoviglie si rimette in funzione.
● Se l'apparecchio è spento durante un ciclo di lavaggio	● Se l'apparecchio è spento durante un ciclo di lavaggio, alla riaccensione riselezionare il ciclo di lavaggio.
Spegnere l'apparecchio.	Quando il ciclo di lavaggio è terminato, spegnere l'apparecchio usando il tasto On/Off.
Chiudere il rubinetto dell'acqua, scaricare i cestelli.	Avvertenza: attendere alcuni minuti (circa 15 minuti) prima di scaricare la lavastoviglie per evitare di maneggiare i piatti e gli utensili quando sono ancora molto caldi e più sensibili alla rottura. In questo modo si favorirà una migliore asciugatura delle vostre stoviglie. Scaricare la lavastoviglie iniziando dal cestello inferiore.

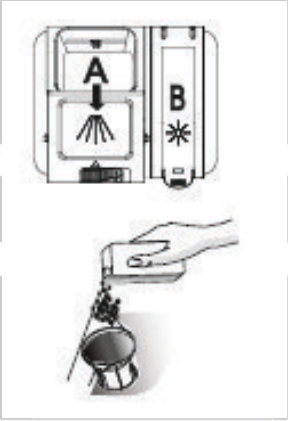

⚠ *ATTENZIONE!*

Aprire la porta con cautela. Fare attenzione alla possibile fuoriuscita di vapore caldo dall'apparecchio!

3. Istruzioni per l'uso

IMPORTANTE Per ottimizzare il funzionamento della lavastoviglie, leggere le istruzioni per l'uso prima del primo utilizzo.

Pannello dei comandi

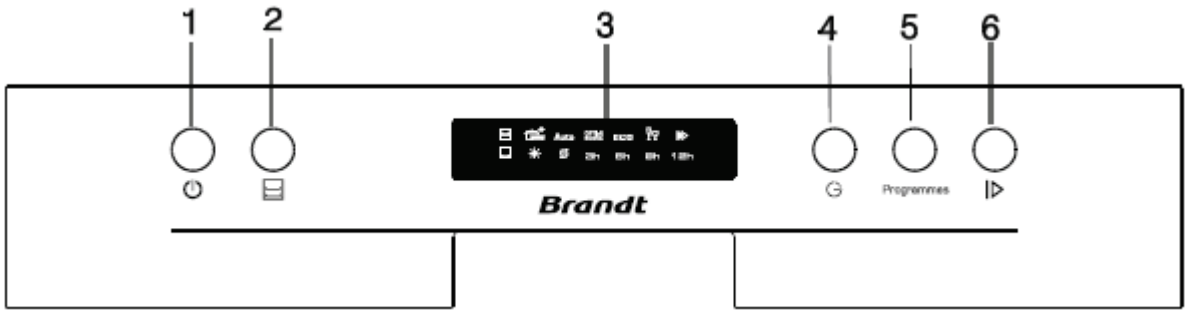

1. Tasto On/Off: Attivare/disattivare l'alimentazione

2. Pulsante Alt: Funzione di lavaggio Double Zone; questo pulsante permette di scegliere il cestello superiore o il cestello inferiore. La spia corrispondente lampeggia in funzione della propria scelta.

3.Presentazione del display
Spie dei programmi:
Spia del brillantante:
Indica che il serbatoio è da riempire.
Spia del sale:
Indica che il serbatoio è da riempire.
Spia Alt funzione:
Durata: 3h 6h 9h 12h

4. Tasto di avvio ritardato: per attivare l'avvio ritardato.

5. Pulsante di selezione dei programmi: ogni pressione permette di scegliere un programma di lavaggio.

6. Tasto Avvio/Pausa: per avviare il programma selezionato o metterlo in pausa quando la lavastoviglie è in funzione.

Attenzione

• Il prerisciacquo manuale delle stoviglie aumenta il consumo di energia e di acqua e non è raccomandato.
• Lavare le stoviglie con una lavastoviglie consuma generalmente meno energia e acqua durante il funzionamento rispetto a lavare le stoviglie a mano quando la lavastoviglie è usata conformemente alle istruzioni del fabbricante.

Funktionen des Geschirrspülers

Vorderansicht

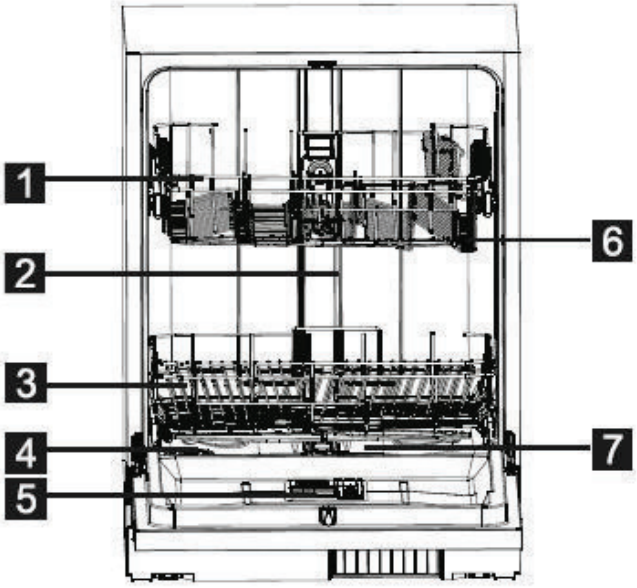

Rückansicht

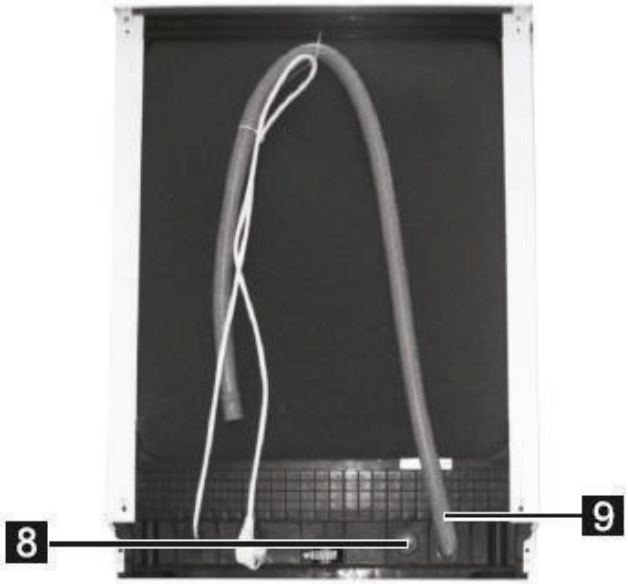

1	Oberkorb	4	Salzbehälter	7	Siebvorrichtung
2	Innenleitung	5	Reinigerkammer	8	Wasserzufuhr-Schlauchanschluss
3	Unterkorb	6	Spülarm	9	Ablaufschlauch

4. Vor der ersten Benutzung

Vor der ersten Benutzung Ihres Geschirrspülers:

A. Stellen Sie den Wasserenthärter ein

B. Füllen Sie zunächst 1,5 kg Spülmaschinensalz und dann Wasser ein

C. Füllen Sie die Klarspülerkammer

D. Füllen Sie den Reiniger ein

A. Wasserenthärter

Der Wasserenthärter muss manuell anhand des Wasserhärte-Einstellschalters eingestellt werden. Der Wasserenthärter dient dazu, dem Wasser Mineralien und Salze, die das korrekte Funktionieren des Gerätes beeinträchtigen können, zu entziehen.
Je mehr Mineralien enthalten sind, umso härter ist das Wasser.
Der Enthärter muss der Wasserhärte Ihrer Region entsprechend eingestellt werden. Nehmen Sie mit ihrem örtlichen Wasserwerk Kontakt auf, um Informationen bezüglich der Wasserhärte Ihrer Region zu erhalten.

Salzverbrauch einstellen

Dieser Geschirrspüler ist so konzipiert, dass er es erlaubt, die verbrauchte Salzmenge entsprechend der Härte des benutzten Wassers einzustellen. Die Funktion ist dazu bestimmt, den jeweiligen Salzverbrauch zu optimieren und individuell zu gestalten.

Um den Salzverbrauch einzustellen, gehen Sie folgendermaßen vor:

1. Öffnen Sie die Tür und schalten Sie das Gerät ein;
2. Halten Sie die Taste "Prog" länger als 5 Sekunden gedrückt, um den Wasserenthärtermodus zu starten (muss innerhalb von 60 Sekunden nach dem Einschalten des Geräts erfolgen); die Salz- und Klarspülerkontrollleuchten leuchten im Einstellmodus periodisch auf;
3. Drücken Sie die Taste "Prog", um die entsprechende Einstellung der Wasserhärte Ihrer Region auszuwählen, die Parameter ändern sich gemäß der folgenden Reihenfolge: H1->H2->H3->H4->H5->H6
4. Um den Einstellungsmodus zu verlassen, können Sie die Ein-/Austaste drücken.

WASSERHÄRTE				Einstellung des Wasserenthärters	Salzverbrauch (Gramm/Zyklus)
°dH	°fH	°Clarke	Mmol/l		
0~5	0~9	0~6	0~0,94	H1 (Kontrollleuchte „Schnell“ leuchtet auf)	0
6-11	10-20	7-14	1,0-2,0	H2 (Kontrollleuchte „Gläser“ leuchtet auf)	9
12-17	21-30	15-21	2,1-3,0	H3 (Kontrollleuchten „Gläser“ und „Schnell“ leuchten auf)	12
18-22	31-40	22-28	3,1-4,0	H4 (Kontrollleuchte „ECO“ leuchtet auf)	20
23-34	41-60	29-42	4,1-6,0	H3 (Kontrollleuchten „ECO“ und „Schnell“ leuchten auf)	30
35-55	61-98	43-69	6,1-9,8	H3 (Kontrollleuchten „ECO“ und „Gläser“ leuchten auf)	60

Anmerkung 1:

1 dH=1,25°Clarke=1,78°fH=0,178mmol/l
dH : deutscher Härtegrad
fH : französischer Härtegrad
Clarke : englischer Härtegrad

Anmerkung 2:

Werkseinstellung: H3 (EN 50242)

ANMERKUNG

Wenn Ihr Modell nicht mit einem Wasserenthärter ausgerüstet ist, können Sie diesen Abschnitt überspringen.

WASSERENTHÄRTER
Die Wasserhärte variiert den Regionen gemäß. Wenn der Geschirrspüler mit hartem Wasser benutzt wird, bilden sich Rückstände auf Ihrem Geschirr und den Küchenutensilien.
Das Gerät ist mit einem Wasserenthärter ausgerüstet, der aus einem Salzbehälter besteht, der speziell konzipiert wurde, um dem Wasser Kalk und Mineralien zu entziehen.

B. Einfüllen von Salz in den Wasserenthärter

Achten Sie darauf, nur Spezialsalz für Geschirrspüler zu benutzen.
Der Salzbehälter befindet sich unter dem Unterkorb und ist nach dem folgenden Verfahren aufzufüllen:

Achtung!

- Achten Sie darauf, nur Spezialsalz für Geschirrspüler zu benutzen! Andere nicht speziell für Geschirrspüler konzipierte Salzarten und insbesondere Speisesalz würden den Wasserenthärter beschädigen.
  Bei Beschädigung des Gerätes aufgrund der Benutzung von nicht geeignetem Salz, übernimmt der Hersteller keinerlei Gewährleistung und kann für den verursachten Schaden nicht haftbar gemacht werden.
- Bitte füllen Sie nur vor einem Reinigungszyklus Salz nach.
  Dadurch wird verhindert, dass eventuell verschüttete Salzkörner oder Salzwasser längere Zeit am Boden des Gerätes verbleiben, was zur Korrosion der Oberfläche führen könnte.

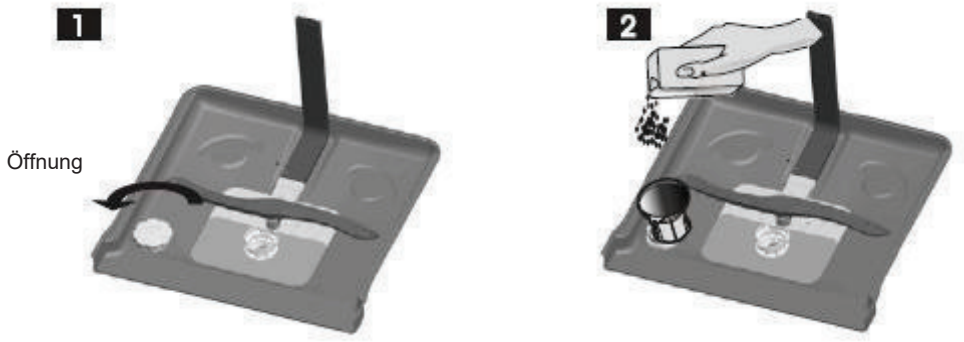

A. Nach dem Herausziehen des Unterkorbes den Salzbehälterdeckel aufschrauben und abnehmen. **1**

B. Das Ende des (mitgelieferten) Trichters ins Loch setzen und etwa 1,5 kg Spezialsalz für Geschirrspüler hineinschütten.

C. Füllen Sie den Salzbehälter bis oben mit Wasser. Es ist normal, dass eine kleine Menge Wasser aus dem Salzbehälter läuft. **2**

D. Nach dem Füllen des Behälters, den Deckel wieder fest zuschrauben.

E. Die Salzwarnleuchte erlischt sobald der Behälter aufgefüllt worden ist.

F. Nach dem Einfüllen von Salz muss sofort ein Reinigungsprogramm (wir empfehlen ein Kurzprogramm) gestartet werden, um zu vermeiden, dass die Pumpe, das Siebsystem oder andere wichtige Bestandteile des Gerätes durch das Salzwasser beschädigt werden. Die durch Salzwasser verursachte Beschädigung wird nicht von der Garantie gedeckt.

ANMERKUNG:

1. Der Salzbehälter darf nur dann gefüllt werden, wenn die Salzwarnleuchte der Bedienleiste aufleuchtet. Der Auflösungsgeschwindigkeit des Salzes gemäß ist es möglich, dass die Salzwarnleuchte selbst nach Füllen des Behälters noch leuchtet. Wenn auf der Kontrollleiste keine Leuchte den Salzstand anzeigt (an bestimmten Modellen), können Sie den Zeitpunkt, an dem der Wasserenthärter aufgefüllt werden muss, anhand der Anzahl der Benutzungszyklen Ihres Geschirrspülers berechnen.
2. Falls Salz verschüttet worden ist, starten Sie ein Einweichprogramm oder ein Schnellprogramm, um es auszuspülen.

C. Befüllen der Klarspülerkammer

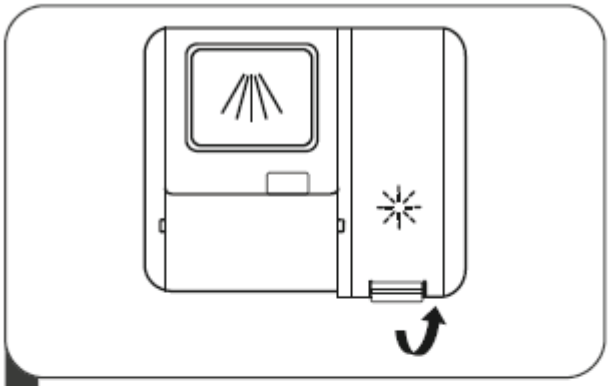

1 Die Klappe der Klarspülerkammer durch Ziehen am Griff aufklappen.

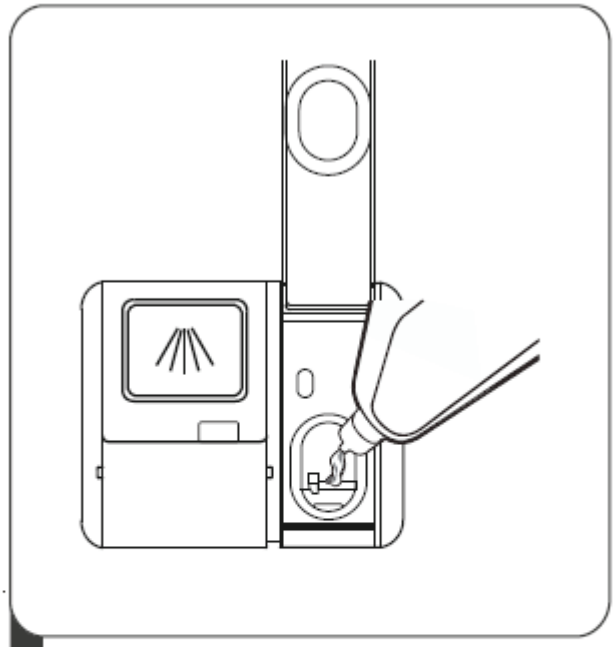

2 Füllen Sie den Klarspüler in den Tank ein und achten Sie dabei darauf, den maximalen Füllstand nicht zu überschreiten.

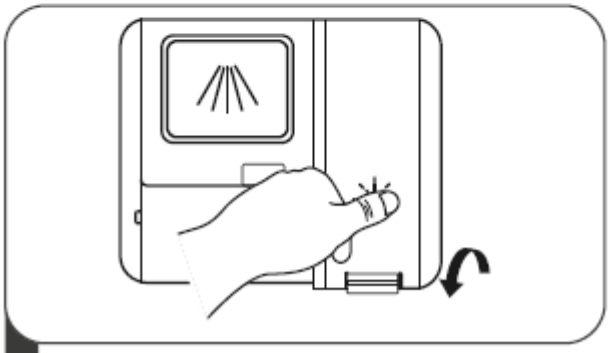

3 Klappen Sie den Deckel zu, wenn Sie fertig sind.

Einstellen der Klarspülerkammer

Um eine optimale Trocknungsleistung bei minimaler Klarspülermenge zu erreichen, ist der Geschirrspüler so konzipiert, dass er den Verbrauch benutzerabhängig anpasst. Befolgen Sie die folgenden Schritte.

1. Öffnen Sie die Tür und schalten Sie das Gerät ein.
2. Drücken Sie innerhalb von 60 Sekunden nach Schritt 1 die Programmtaste länger als 5 Sekunden, und drücken Sie dann die Taste für den verzögerten Start, um die Einstellung zu übernehmen. Die Klarspüler-Warnleuchte blinkt mit einer Frequenz von 1 Hz.
3. Drücken Sie die Programmtaste, um die Einstellung zu wählen, die Ihrem Gebrauchsverhalten entspricht. Die Einstellungen werden in der folgenden Reihenfolge durchlaufen:

   D1->D2->D3->D4->D5->D1.

   Je höher die Zahl, desto mehr Klarspüler verwendet der Geschirrspüler.
4. Drücken Sie 5 Sekunden lang keine Taste oder die Ein/Aus-Taste, um die gewählten Einstellungen zu speichern und den Einstellungsmodus zu verlassen.

Klarspülerstand	Anzeige
D1	Kontrollleuchte „Schnell“ leuchtet auf
D2	Kontrollleuchte „Glas“ leuchtet auf
D3	Kontrollleuchten „Glas“ und „Schnell“ leuchten auf
D4	Kontrollleuchte „ECO“ leuchtet auf
D5	Kontrollleuchten „ECO“ und „Schnell“ leuchten auf

Befüllen der Reinigerkammer

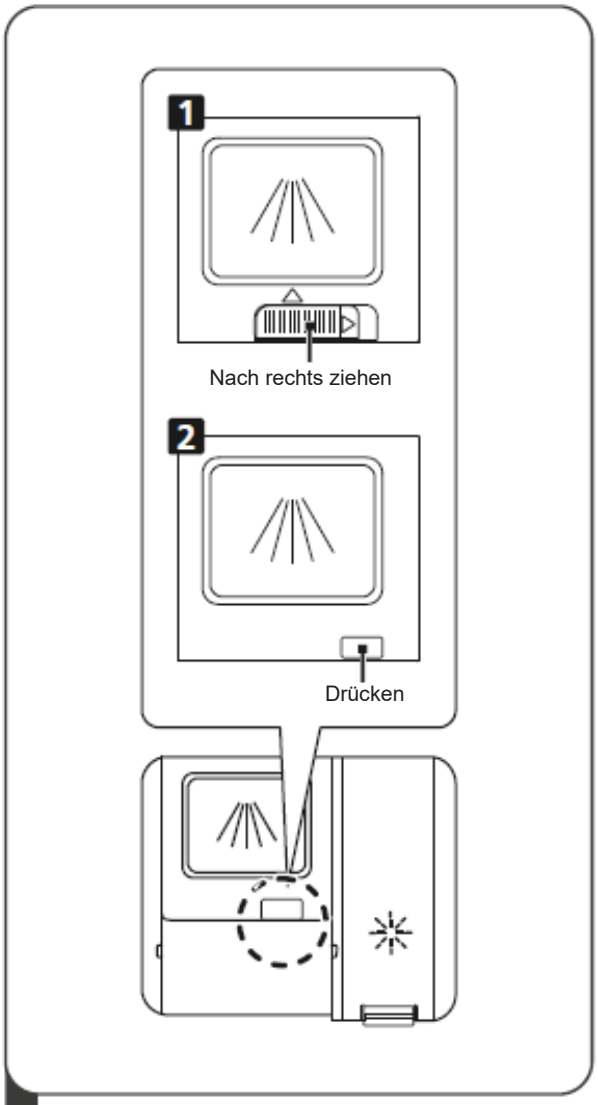

1 Wählen Sie die Öffnungsmethode, die zu Ihrem Gerät passt:

1. Öffnen Sie den Deckel durch Schieben des Öffnungsriegels.

2. Öffnen Sie den Deckel durch Drücken des Öffnungsriegels.

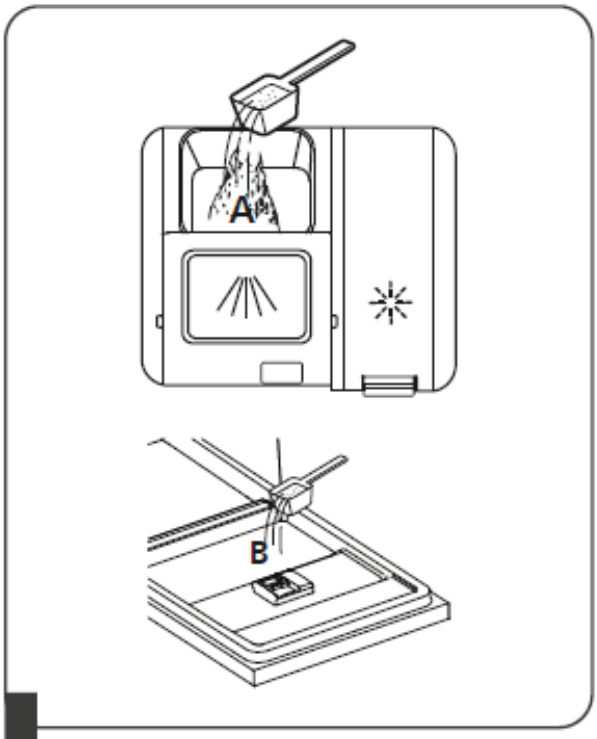

2 Geben Sie Reiniger für den Hauptwaschgang in die größere Kammer (A) ein.
Für eine optimale Reinigungsleistung, insbesondere bei stark verschmutztem Geschirr, träufeln Sie eine kleine Menge Reiniger auf die Tür. Der zusätzliche Reiniger wird in der Vorwaschphase verwendet.

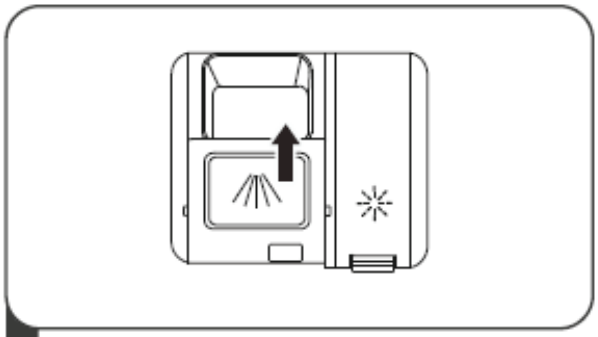

3 Um den Deckel zu schließen, ziehen Sie ihn nach vorne und drücken Sie ihn.

ANMERKUNG:

- Bitte beachten Sie, dass die Einstellungen der Verunreinigung des Wassers entsprechend abweichen können.
- Bitte beachten Sie die auf der Verpackung Ihres Reinigers aufgeführten Empfehlungen des Herstellers.

D. Funktion des Reinigers

Die chemischen Bestandteile aus denen der Reiniger besteht, sind erforderlich, um den Schmutz zu entfernen, zu zersetzen und zu abzuleiten. Die meisten Reiniger handelsüblicher Qualität erfüllen diesen Zweck.

Achtung!

Benutzung des Reinigers
Benutzen Sie nur speziell für Geschirrspüler konzipierte Reiniger. Ihr Reiniger muss immer frisch und trocken sein. Streuen Sie kein Reinigungspulver in die Kammer, wenn Sie nicht bereit sind, den Zyklus zu starten.

Reiniger

Es existieren 3 Arten von Reinigern

1. Reiniger mit Phosphat und Chlor
2. Reiniger mit Phosphat und ohne Chlor
3. Reiniger ohne Phosphat und ohne Chlor

Im Allgemeinen sind die neuen pulverförmigen Reiniger phosphatfrei. In diesem Fall ist die enthärtende Funktion des Phosphats nicht gewährleistet. Wenn Sie diese Art von Reinigern benutzen, empfehlen wir Ihnen, den Salzbehälter selbst dann zu füllen, wenn die Wasserhärte nur 6 dH beträgt. Wenn Sie einen phosphatfreien Reiniger benutzen und Ihr Wasser hart ist, werden Sie regelmäßig weiße Flecken auf Ihren Gläsern und dem Geschirr beobachten. Wenn dies der Fall ist, benutzen Sie mehr Reiniger, um bessere Ergebnisse zu erzielen. Chlorfreie Reiniger bleichen das Geschirr ein wenig aus. Hartnäckige und dunkle Flecken werden nicht komplett beseitigt. Wenn dies der Fall ist, wählen Sie ein Programm mit höherer Temperatur.

Konzentrierte Reiniger

Der chemischen Zusammensetzung gemäß kann man zwei grundsätzliche Arten von Reinigern unterscheiden:

- Konventionelle alkalihaltige Reiniger mit ätzenden Bestandteilen
- Konzentrierte, gering alkalihaltige Reiniger mit natürlichen Enzymen

Spülmaschinen-Tabs

Die Tabs verschiedener Marken lösen sich mit verschiedenen Geschwindigkeiten auf. Dies erklärt, dass bestimmte Tabs sich bei kurzen Reinigungsprogrammen nicht auflösen und ihre komplette Reinigungskraft entwickeln können. Folglich sind bei der Benutzung von Tabs Programme mit langer Laufzeit zu wählen, um die vollständige Beseitigung der Reinigerrückstände zu gewährleisten.

Reinigerkammer

Die Kammer muss den in der Reinigungszyklen-Übersicht gelieferten Anweisungen entsprechend vor Anfang jedes Reinigungszyklus gefüllt werden. Ihr Geschirrspüler verbraucht weniger Reiniger und Klarspüler als andere konventionelle Geschirrspüler. Im Allgemeinen ist ein Esslöffel Reiniger für eine gewöhnliche Reinigung ausreichend. Küchenutensilien, die sehr hartnäckige Flecken aufweisen, benötigen mehr Reiniger. Bitte geben Sie den Reiniger stets kurz vor der Einschaltung ins Gerät, um zu vermeiden, das er feucht wird und sich nicht korrekt auflöst.

5. Vorbereitung und Einräumen des Geschirrs

Empfehlungen

- Kaufen Sie möglichst Küchenutensilien mit der Bezeichnung „spülmaschinenfest“.
- Benutzen Sie für alle Geschirrarten einen milden Reiniger. Bitten Sie den Hersteller des Reinigers bei Bedarf um zusätzliche Informationen.
- Bei Geschirr oder Küchenutensilien, die empfindlich sind, wählen Sie das Programm mit der niedrigsten Temperatureinstellung aus.
- Räumen Sie Gläser und Bestecke nicht sofort nach Programmende aus dem Geschirrspüler, um die Gefahr von Beschädigungen zu vermeiden.

Reinigung der folgenden Besteck-/Geschirrarten

Nicht geeignet sind

- Bestecke mit Holz-, Porzellan- oder Perlmuttgriffen
- Nicht hitzebeständige Gegenstände aus Kunststoff
- Antikes Besteck mit geklebten Elementen, die nicht hitzebeständig sind
- Bestecke oder Geschirr mit Klebstoff
- Zinn- oder Kupfergeschirr
- Kristallgläser
- Nicht rostfreie Stahlgegenstände
- Holzbretter
- Gegenstände aus synthetischen Fasern

In eingeschränktem Maße geeignet sind

- Bestimmte Glasarten können sich nach einer bestimmten Anzahl von Reinigungen trüben
- Silber- und Aluminiumteile neigen beim Waschen zum Anlaufen
- Motive können bei häufigem Spülen im Geschirrspüler verblassen

Empfehlungen zum Ein- und Ausräumen des Geschirrspülers

(Um die optimale Leistung des Geschirrspülers zu gewährleisten, befolgen Sie bitte die folgenden Anweisungen. Funktionalitäten und Aussehen der Körbe können je nach Modell variieren).

Entfernen Sie grobe Speisereste von Geschirr und Bestecken. Angebrannte Speisereste in Pfannen und Töpfen einweichen lassen.
Es ist nicht notwendig, Schüsseln und Teller unter fließendem Wasser vorzuspülen.
Die zu reinigenden Teile sind folgendermaßen ins Gerät zu räumen:

1. Gegenstände wie Tassen, Gläser, Töpfe/Pfannen, usw. müssen umgedreht werden.
2. Teile mit Wölbungen oder Vertiefungen müssen schräg stehen, damit das Wasser ablaufen kann.
3. Alle Gegenstände müssen so hineingestellt werden, dass sie sicher stehen und nicht kippen.
4. Alle Gegenstände müssen so hineingestellt werden, dass die Drehung der Spülarme nicht behindert wird.

ANMERKUNG: Vermeiden Sie es, sehr kleine Elemente im Geschirrspüler zu reinigen, diese können leicht aus den Körben fallen.

- Hohle Gegenstände wie Tassen, Gläser, Töpfe, usw. müssen mit der Öffnung nach unten zeigen, um zu vermeiden, dass sich im Inneren Wasser ansammelt.
- Geschirr und Besteck sollten nicht ineinander gestapelt werden oder sich überdecken.
- Verhindern Sie, dass die Gläser sich berühren, dies vermeidet Beschädigungen.
- Große und schwer zu reinigende Gegenstände müssen in den Unterkorb gestellt werden.
- Der Oberkorb ist für empfindlicheres und leichteres Geschirr wie Gläser und Tassen vorgesehen.
- Messer mit langen Klingen stellen eine Gefahr dar, wenn ihre Spitze nach oben gerichtet ist!
- Lange und/oder scharfe Bestecke wie Messer zum Zerschneiden sind waagerecht in den Oberkorb zu legen.
- Vermeiden Sie es, den Geschirrspüler zu überladen. Dies ist wichtig, um gute Ergebnisse zu erzielen und den Energieverbrauch zu optimieren.

Geschirr ausräumen

Um zu vermeiden, dass Wasser aus dem Oberkorb in den Unterkorb läuft, empfehlen wir es, zuerst den Unterkorb auszuräumen.

Standard-Einräumvorgang

A. Oberkorb

Der Oberkorb ist für empfindlichere und leichtere Gegenstände wie Gläser, Tassen, Untertassen, kleine Schalen, sowie niedrige Pfannen und Töpfe (wenn diese nicht zu stark verschmutzt sind) vorgesehen. Stellen Sie Geschirr und Bestecke so hinein, dass sie sich unter dem Sprühdruck nicht bewegen.

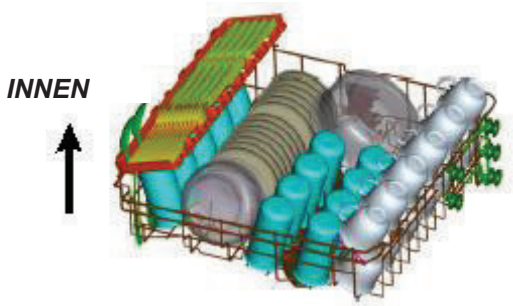

B. Unterkorb

Wir empfehlen Ihnen, größere und schwieriger zu reinigende Teile (Töpfe, Pfannen, Deckel, Servierplatten und Salatschüsseln) wie weiter unten abgebildet in den Unterkorb zu stellen. Servierplatten und Deckel sind vorzugsweise an die Seiten zu stellen, um die Drehung der Sprüharme nicht zu behindern.

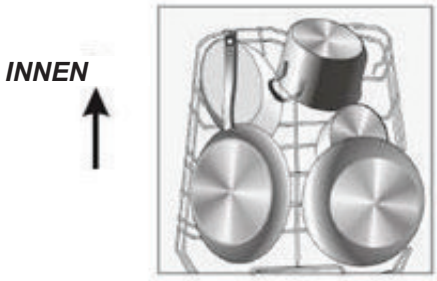

Zur Erinnerung:

- Töpfe, Schüsseln, usw. müssen immer umgedreht werden.
- tiefe Töpfe müssen schräg gestellt werden, damit das Wassers ablaufen kann.
- der Unterkorb ist mit Klappstacheln ausgestattet, um Töpfe und zusätzliche oder größere Teile einräumen zu können.

C. Oberkorbhöhe verstellen

Sie können die Höhe des Oberkorbes mühelos einstellen, um ihn an größere Teile, die in den Ober- oder Unterkorb gestellt werden, anzupassen. Um das Fach anzuheben, heben Sie beide Seiten des Fachs hoch, bis sie sich auf gleicher Höhe befinden. Das Fach rastet dort ein. Um das Fach abzusenken, drücken Sie auf den Griff und lassen ihn los.

Heben Sie den Korb an **Drücken Sie den Griff**

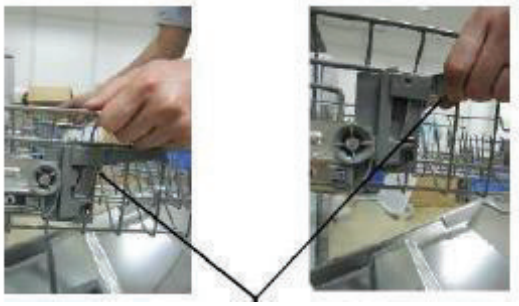

Einstellen des Griffes

D. Tassenablage herunterklappen

Um im Oberkorb Platz für größere Teile zu schaffen, heben Sie die Tassenablage entsprechend nach oben. Sie können dann große Gläser ansetzen.
Sie können sie auch entfernen, wenn sie nicht benötigt wird.

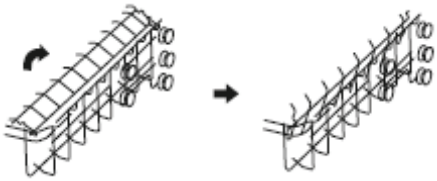

Klappstacheln des Unterkorbs umklappen

Um das Einräumen von Töpfen und Pfannen zu erleichtern, können die Klappstacheln umgeklappt werden (siehe Abbildung rechts).

E. Besteckkorb einräumen

Die Bestecke müssen mit den Griffen nach unten in das entsprechende Fach gesteckt werden. Wenn der Korb mehrere Fächer aufweist, müssen die Löffel getrennt in die dafür vorgesehenen Löcher gesteckt und die längeren Küchenutensilien flach in den vorderen Teil des Oberkorbs gelegt werden.

Um eine optimale Reinigung zu gewährleisten, stellen Sie Ihr Tafelsilber so in den Korb, dass:

- **die Bestecke sich nicht ineinander verkeilen.**
- **das Silberbesteck mit dem Griff nach oben abgelegt wird.**
- **lange Küchenutensilien sich in der Mitte befinden.**

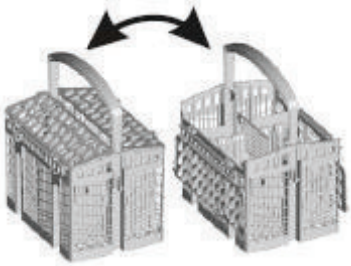

⚠ ACHTUNG

- Kein Besteck darf unten herausragen und den Boden des Geschirrspülers berühren.
- Stellen Sie scharfe Küchengeräte immer mit der Spitze nach unten!

Übersicht der Reinigungszyklen

ANMERKUNG: (★) *bedeutet, dass die Klarspülerkammer nachgefüllt werden muss.*

Programm	Informationen hinsichtlich der Zyklusauswahl	Zyklusbeschreibung	Reiniger Haupt- /Vorwaschzyklus	Dauer (Min.)	Energie (kWh)	Wasser (L)	Klarspüler
Intensiv	Für stark verschmutztes Geschirr und Töpfe, Pfannen, Schüsseln usw. mit normalem Verschmutzungsgrad und angetrockneten Speiseresten.	Vorwaschen (50 °C) Reinigen (65°C) Spülen Spülen Spülen (60°C) Trocknen	5/30g 1 oder 2 Dosis	205	1,651	16,5	★
Auto Auto	Automatisches Erkennungs-Spülverfahren, für Geschirr mit geringem, normalem oder hohem Verschmutzungsgrad, mit oder ohne angetrocknete Speisereste.	Vorwaschen (45 °C) Reinigen (55 - 65 °C) Spülen Spülen Spülen (50 - 55 °C) Trocknen	5/30g 1 oder 2 Dosis	85-150	1,05~1,551	10,6~15,9	★
ECO (* EN 50242)	Dieses standardisierte Programm ist geeignet, um normal verschmutztes Geschirr zu reinigen und stellt in Bezug auf den Energie- und Wasserverbrauch das wirksamste Programm für diese Art von Geschirr da.	Reinigen (50°C) Spülen Spülen (50°C) Trocknen	35g 1 oder 2 Dosis	198	0,833	10	★
Glas	Für leicht verschmutztes Geschirr und Glas.	Vorwaschen (40°C) Reinigen (50°C) Spülen Spülen (50°C) Trocknen	5/30g 1 oder 2 Dosis	120	0,902	13,5	★
OPTI 60min 60 min	Schnellreinigung für normal verschmutztes Geschirr.	Reinigen (55°C) Spülen Spülen (50°C) Trocknen	35g 1 Dosis	60	0,853	11,5	★
Schnellreinigung	Schnellreinigung für gering verschmutztes Geschirr.	Reinigen (40°C) Spülen (40°C) Spülen (55°C)	15g 1 Dosis	30	0,781	11	

ANMERKUNG:

** EN 50242:* *Dieses Programm ist der Testzyklus. Nützliche Informationen in Bezug auf den Vergleichbarkeitstest im Rahmen der Norm EN 50242:*
Die angegebenen Werte für andere Programme als das Eco-Programm sind rein indikativ.

- Kapazität: 14 Gedecke
- Oberkorb: untere Position
- Anzahl der Klarspülerzugabemengen-Einstellungen: 5
- Pi: 0,49 W; Po: 0,45 W.

Übersicht der Reinigungszyklen

ANMERKUNG: (★) *bedeutet, dass die Klarspülerkammer nachgefüllt werden muss.*

Programm	Informationen hinsichtlich der Zyklusauswahl	Zyklusbeschreibung	Reiniger Haupt- /Vorwaschzyklus	Dauer (Min.)	Energie (kWh)	Wasser (L)	Klarspüler
Intensiv	Für stark verschmutztes Geschirr und Töpfe, Pfannen, Schüsseln usw. mit normalem Verschmutzungsgrad und angetrockneten Speiseresten.	Vorwaschen (50°C) Reinigen (65°C) Spülen Spülen Spülen (60°C) Trocknen	4/18g 1 oder 2 Dosis	205	1,651	16,5	★
Auto Auto	Automatisches Erkennungs-Spülverfahren, für Geschirr mit geringem, normalem oder hohem Verschmutzungsgrad, mit oder ohne angetrocknete Speisereste.	Vorwaschen (45 °C) Reinigen (55 - 65 °C) Spülen Spülen Spülen (50 - 55 °C) Trocknen	4/18g 1 oder 2 Dosis	85-150	1,05~1,551	10,6~15,9	★
ECO (* *EN 60436*)	Dieses standardisierte Programm ist geeignet, um normal verschmutztes Geschirr zu reinigen und stellt in Bezug auf den Energie- und Wasserverbrauch das wirksamste Programm für diese Art von Geschirr da.	Reinigen (50°C) Spülen Spülen (50°C) Trocknen	22g 1 oder 2 Dosis	198	0,849	10	★
Glas	Für leicht verschmutztes Geschirr und Glas.	Vorwaschen (40°C) Reinigen (50°C) Spülen Spülen (50°C) Trocknen	4/18g 1 oder 2 Dosis	120	0,902	13,5	★
OPTI 4 60min 60 min	Schnellreinigung für normal verschmutztes Geschirr.	Reinigen (55°C) Spülen Spülen (50°C) Trocknen	22g 1 Dosis	60	0,853	11,5	★
Schnellreinigung	Schnellreinigung für gering verschmutztes Geschirr.	Reinigen (40°C) Spülen (40°C) Spülen (55°C)	12g 1 Dosis	30	0,781	11	

ANMERKUNG:

** EN 60436:* *Dieses Programm ist der Testzyklus. Nützliche Informationen in Bezug auf den Vergleichbarkeitstest im Rahmen der Norm EN 60436:*
Die angegebenen Werte für andere Programme als das Eco-Programm sind rein indikativ.

- Kapazität: 14 Gedecke
- Oberkorb: untere Position
- Anzahl der Klarspülerzugabemengen-Einstellungen: 5
- Pi: 0,49 W; Po: 0,45 W.

Einschalten des Gerätes

Reinigungsprogramm starten:

1. Ziehen Sie den Unterkorb heraus, stellen Sie Ihr Geschirr hinein und schieben Sie den Korb wieder in den Geschirrspüler.
   Es wird empfohlen, zuerst den unteren Korb und dann den oberen Korb zu befüllen (siehe Abschnitt "Einräumen des Geschirrspülers").
2. Füllen Sie den Reiniger ein (siehe Abschnitt „Salz, Reiniger und Klarspüler“).
3. Stecken Sie den Netzstecker in die Steckdose. Die Spannungsversorgung entspricht 220-240 VAC/50 Hz und der Netzstecker entspricht 10A 250 VAC. Überprüfen Sie, ob die Einstellung der Wasserzufuhr dem Gesamtdruck entspricht.
4. Öffnen Sie die Tür, drücken Sie auf die Ein-/Austaste, die Kontrollleuchte Ein/Aus leuchtet auf.
5. Drücken Sie auf die Programmtasten, um das gewünschte Programm auszuwählen, die Programme werden in der folgenden Reihenfolge angezeigt: ECO→Glas→Schnell→Intensiv→Auto→ECO.
   Wenn ein Programm ausgewählt worden ist, leuchtet die entsprechende Kontrollleuchte auf. Schließen Sie die Tür wieder, das Gerät beginnt mit dem Reinigungszyklus.

Programmwechsel während des Zyklus

Einleitende Bemerkungen:

- Ein laufender Zyklus kann nur dann geändert werden, wenn er erst seit kurzem läuft. Andernfalls ist es möglich, dass der Reiniger bereits eingespült und das Wasser abgepumpt worden ist. Wenn dies der Fall ist, muss die Reinigerkammer erneut gefüllt werden (siehe Abschnitt „Einfüllen des Reinigers“).
- Öffnen Sie die Tür, drücken Sie länger als 3 Sekunden auf die Programmtaste: das Programm geht in den Stand-by-Modus über, drücken Sie erneut auf die Programmtasten, um das gewünschte Programm auszuwählen (siehe Abschnitt „Reinigungszyklus starten“).

ANMERKUNG:

Wenn Sie die Tür während eines laufenden Zyklus öffnen, geht das Gerät in den Pausenmodus über. Die dem Programm entsprechende Kontrollleuchte blinkt, bis Sie die Tür wieder geschlossen haben. Nach dem Schließen der Tür schaltet das Gerät sich ein.

Geschirr hinzugeben

Sie können jederzeit Geschirr hinzufügen, bevor die Reinigerkammer sich öffnet.

1. Öffnen Sie leicht die Tür.
2. Sobald die Sprüharme sich nicht mehr drehen, öffnen Sie die Tür vollständig.
3. Stellen Sie Ihr Geschirr ins Gerät.
4. Schließen Sie die Tür wieder.
5. Der Geschirrspüler schaltet sich wieder ein.

Ende des Reinigungszyklus

Wenn der Reinigungszyklus abgeschlossen ist, schalten Sie das Gerät durch Drücken der Ein/Aus-Taste aus, stellen die Wasserzufuhr ab und öffnen Sie die Tür des Geschirrspülers.
Achtung: Warten Sie ein paar Minuten ab, bevor Sie den Geschirrspüler ausräumen. Damit vermeiden Sie, das noch heiße, stoßempfindliche Geschirr anzufassen. Dies ermöglicht ebenfalls das bessere Trocknen des Geschirrs.

- Geschirrspüler abschalten
  Wenn die Programmkontrollleuchte leuchtet, aber nicht blinkt, ist das Programm beendet.
  1. Öffnen Sie die Tür, schalten Sie den Geschirrspüler durch Drücken der Ein/Aus-Taste aus.
  2. Stellen Sie die Wasserzufuhr ab!
- Seien Sie beim Öffnen der Tür vorsichtig.
  Heißes Geschirr ist stoßempfindlicher. Lassen Sie das Geschirr etwa 15 Minuten lang abkühlen, bevor Sie es aus dem Gerät nehmen.
  Öffnen Sie die Tür des Geschirrspülers einen Spalt breit und warten Sie ein paar Minuten, bevor Sie das Geschirr herausnehmen. Dies ermöglicht die Abkühlung des Geschirrs und gewährleistet eine bessere Trocknung.
- Geschirrspüler ausräumen
  Es ist normal, dass der Geschirrspüler innen nass ist.
  Räumen Sie zuerst den Unterkorb und dann den Oberkorb aus. Dadurch wird verhindert, dass Wasser aus dem Oberkorb auf das Geschirr im Unterkorb schwappt.

ACHTUNG!

Das Öffnen der Tür während eines Zyklus ist gefährlich, der heiße entweichende Dampf kann Verbrennungen verursachen.

Automatische Türöffnung

Die Tür des Geschirrspülers öffnet sich am Ende des Programms automatisch, was das Trocknungsergebnis verbessert. (Bei Einbau-Geschirrspülern muss die Arbeitsplatte kondenswasserfest sein).

ANMERKUNG:

Kein Gegenstand darf das automatische Öffnen der Tür verhindern. Dadurch könnte das Schließsystem der Tür beschädigt werden.

7. Reinigung und Pflege

Siebsystem

Das Sieb verhindert, dass Speisereste und andere größere Gegenstände in die Wanne zu dringen.
Die Reste können das Sieb verstopfen, in diesem Fall empfiehlt es sich, sie zu entfernen.

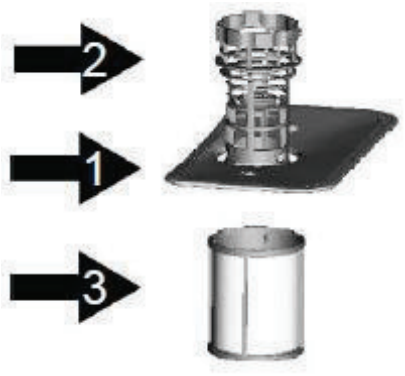

Das Siebsystem besteht aus einem Grobsieb, einem Flachsieb (Hauptsieb) und einem Mikrosieb (Feinsieb)

Hauptsieb **1**

Speisereste und andere vom Sieb aufgefangene Teilchen werden von einem Spezialstrahl, der vom unteren Spülarm kommt, zerkleinert und dann im Abflussschlauch abgeleitet.

Grobsieb **2**

Größere Rückstände wie Knochen- oder Glasstückchen, die den Abfluss blockieren könnten, werden vom Grobsieb aufgefangen. Um die vom Sieb aufgefangenen Gegenstände zu entfernen, pressen Sie den Kopf des Siebes leicht zusammen und heben ihn hoch.

Feinsieb **3**

Dieses Sieb verhindert, dass Rückstände und andere Partikel das Auffangbecken verlassen und sich während des Reinigungszyklus wieder auf dem Geschirr ablagern.

Siebvorrichtung

Das Sieb entfernt die Speiseteilchen wirksam aus dem Reinigungswasser und ermöglicht es, dieses während des Zyklus zu recyceln.
Um optimale Leistungen und Ergebnisse zu erzielen, muss das Sieb regelmäßig gereinigt werden. Dies erklärt, warum empfohlen wird, die größten, vom Sieb aufgefangenen Speiseteilchen nach jedem Reinigungszyklus zu entfernen, indem das Sieb und der halbrunde Behälter unter fließendem Wasser abgespült werden. Um die Siebvorrichtung zu entfernen, ziehen Sie den Behältergriff nach oben.

ACHTUNG!

- Der Geschirrspüler darf niemals ohne die Siebe laufen.
- Ein falsch eingesetztes Sieb kann das Leistungsniveau des Gerätes mindern und Ihr Geschirr beschädigen.

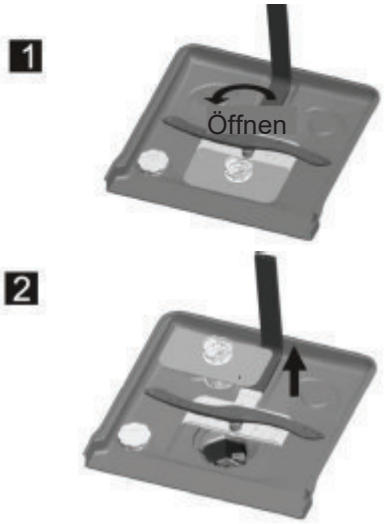

Schritt 1: das Sieb im Uhrzeigersinn drehen.

Schritt 2: die Siebvorrichtung hochheben

ANMERKUNG: Zum Herausnehmen des Siebsystems befolgen Sie diesen Vorgang in der gezeigten Reihenfolge, zum Wiedereinsetzen führen Sie die Schritte in umgekehrter Reihenfolge aus.

Anmerkungen:

- Überprüfen Sie nach jedem Zyklus die Abwesenheit von Abfällen im Sieb, um die Gefahr einer späteren Verstopfung zu vermeiden.
- Sie können das Siebsystem durch Abschrauben des Grobsiebs herausnehmen. Entfernen Sie alle Speisereste und reinigen Sie die Siebe mit Leitungswasser.

ANMERKUNG: Es empfiehlt sich, das gesamte Siebsystem einmal pro Woche zu reinigen.

Sieb reinigen

Benutzen Sie eine Bürste, um das Grob- und Feinsieb zu reinigen. Fügen Sie die Siebelemente wieder zusammen (siehe Seite 17), setzen Sie sie wieder an den vorgesehenen Ort im Geschirrspüler und drücken sie darauf.

ACHTUNG! Achten Sie darauf, die Siebe bei der Reinigung nicht anzustoßen. Dies könnte die Siebe verbiegen und der Leistung des Geschirrspülers schaden.

Wartung des Geschirrspülers

Die Bedienleiste kann mit einem leicht anfeuchteten Tuch gereinigt werden.
Trocknen Sie die Leiste nach der Reinigung gut ab.

Benutzen Sie für die Außenseite des Gerätes eine Spezialpolitur für Haushaltsgeräte.
Benutzen Sie nie spitze Gegenstände, Scheuerschwämme oder aggressive Reinigungsmittel, um den Geschirrspüler zu reinigen.

Reinigung der Tür

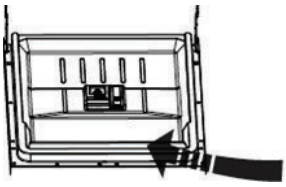

Zur Reinigung der Türränder, benutzen Sie ein weiches, lauwarm angefeuchtetes Tuch.
Um das Eindringen von Wasser in die Türschließvorrichtung und die Elektrobestandteile zu vermeiden, vermeiden Sie Reinigungsmittel in Sprayform.

ACHTUNG!

- Benutzen Sie niemals Reinigungsmittel in Sprayform, um die Tür zu reinigen: dies könnte die Türschließvorrichtung und die elektronischen Bestandteile beschädigen.
- Scheuermittel sowie bestimmte Küchenpapierarten sind untersagt, weil sie Gefahr laufen, Kratzer oder Spuren auf der Edelstahloberfläche zu hinterlassen.

Vorbereitung des Geschirrspülers für den Winter

Denken Sie daran, im Winter für Ihren Geschirrspüler Frostschutzmaßnahmen zu ergreifen. Nach jedem Reinigungszyklus, gehen sie wie unten beschrieben vor:

1. Trennen Sie den Geschirrspüler von der Stromversorgung.
2. Stellen Sie die Wasserzufuhr ab und trennen Sie den Wasserzulaufschlauch vom Wasserhahn.
3. Entleeren Sie das Wasser aus dem Zulaufschlauch und dem Wasserhahn. (Benutzen Sie einen Topf, um das Wasser aufzufangen)
4. Schließen Sie den Wasserzulaufschlauch wieder an den Wasserhahn an.
5. Entfernen Sie den Sieb vom Wannenboden und schwämmen Sie das Restwasser im Becken auf.

ANMERKUNG: Wenn Ihr Geschirrspüler aufgrund von Frost nicht funktioniert, wenden Sie sich bitte an einen qualifizierten Reparaturdienst.

Reinigung der Spülarme

Es ist erforderlich, die Spülarme regelmäßig zu reinigen, um zu vermeiden, dass die im Wasser gelösten chemischen Teilchen die Düsen und Lager der Spülarme blockieren.

Um den oberen Spülarm zu entfernen, halten Sie die Mutter fest und drehen den Arm im Uhrzeigersinn.

Um den unteren Spülarm zu entfernen, ziehen Sie ihn nach oben.

Reinigen Sie die Arme in lauwarmem Seifenwasser und reinigen Sie die Düsen mit einer weichen Bürste. Spülen Sie sie gut ab und setzen Sie sie wieder ein.

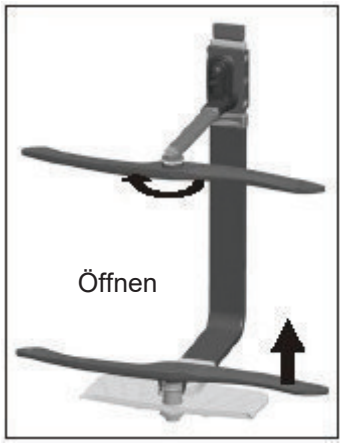

Ihren Geschirrspüler in gutem Zustand halten

- Nach jeder Reinigung

  Schließen Sie die Wasserzufuhr nach jeder Reinigung und lassen Sie die Tür leicht geöffnet, damit Feuchtigkeit und Gerüche entweichen.

- Ziehen Sie den Netzstecker aus der Steckdose

  Bitte ziehen Sie vor jeder Reinigung oder Wartung des Gerätes den Netzstecker.

- Reinigung ohne Lösungsmittel oder Scheuermittel

  Um die Außenseite und die Gummiteile des Geschirrspülers zu reinigen, benutzen Sie bitte weder Lösungsmittel noch Scheuermittel. Benutzen Sie ein mit lauwarmem Seifenwasser getränktes Tuch.
  Um Spuren an den Oberflächen des Innenraums zu entfernen, benutzen Sie ein Tuch, das zuvor mit Wasser und ein wenig Essig oder einem speziell für Geschirrspüler geeigneten Reinigungsmittel angefeuchtet wurde.

- Nichtgebrauch für einen längeren Zeitraum

  Es wird empfohlen, einen Reinigungszyklus im leeren Zustand vorzunehmen, die Wasserzufuhr zu schließen und die Tür leicht geöffnet zu lassen. Dies ermöglicht es, die Lebensdauer der Türdichtungen zu optimieren und die Bildung von Gerüchen im Geräteinneren zu vermeiden.

- Bewegen des Gerätes

  Wenn Sie das Gerät bewegen müssen, versuchen Sie, es dabei aufrecht zu halten. Wenn es unbedingt notwendig ist, können Sie es auf die Rückseite legen.

- Dichtungen

  Ein Faktor, der die Bildung von Gerüchen im Geschirrspüler fördert, ist das Vorhandensein von Speiseresten in den Dichtungen. Die regelmäßige Reinigung der Dichtungen mit einem feuchten Schwamm erlaubt es, dieses Phänomen zu vermeiden.

8. Installationsanweisungen

Achtung:

Der Strom- und Wasseranschluss des Geschirrspülers muss von qualifiziertem Personal vorgenommen werden.

	Warnung
	Stromschlaggefahr. Schalten Sie vor der Installation des Geschirrspülers die Stromversorgung ab. Bei Nichtbeachtung dieser Empfehlungen besteht Lebens- oder Stromschlaggefahr.

• Vorbereitung der Installation

Der Aufstellungsort des Geschirrspülers sollte sich sowohl in der Nähe der bereits bestehenden Wasserzufuhr- und Abflussrohre als auch des Stromversorgungskabels befinden.
Um den Anschluss des Geschirrspüler-Ablaufschlauchs zu vereinfachen, wird empfohlen, ihn neben dem Spülenunterschrank aufzustellen.
Anmerkung: überprüfen Sie das gelieferte Zubehör (Haken der Vorsatzplatte, Schrauben)

Leggere attentamente le istruzioni per l'installazione.

- Le illustrazioni forniscono le dimensioni del vano di installazione della lavastoviglie nonché il suo posizionamento.

Eseguire le necessarie operazioni di preparazione prima di collocare la lavastoviglie nel luogo di installazione.

1 Per facilitare l'installazione dei tubi di carico e scarico dell'acqua, scegliere una posizione vicino al lavello (vedere figura 1).

2 Se la lavastoviglie è installata in un angolo, si raccomanda di lasciare uno spazio adeguato per l'apertura della porta (come illustrato nella figura 2).

【 Figura 1 】

Dimensioni del mobile
Meno di 5 mm tra la parte superiore della lavastoviglie, il mobile e la porta esterna allineata con il mobile.

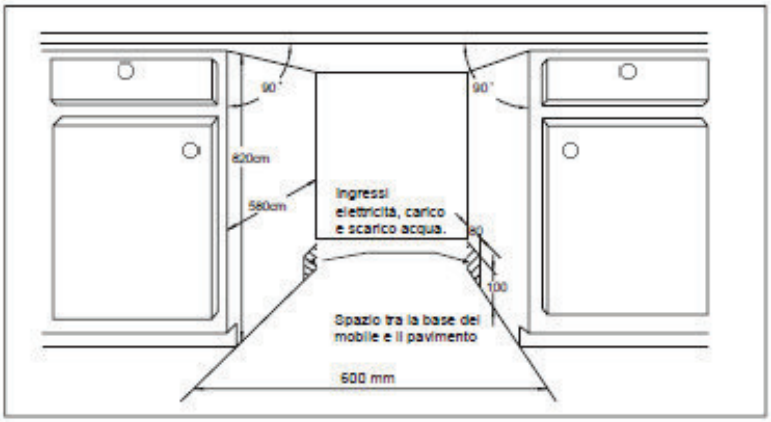

【 Figura 2 】

Spazio minimo con la porta aperta

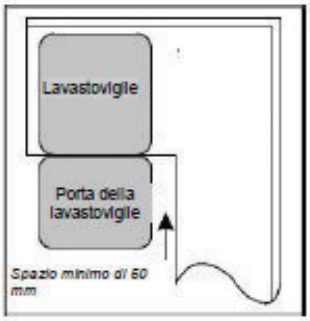

• Dimensioni e installazione del pannello di rivestimento

1 Montare il pannello di legno come illustrato nella figura 3.

【Figura 3】

Installare il pannello di rivestimento rispettando le dimensioni riportate sulla figura

(Unità: mm)

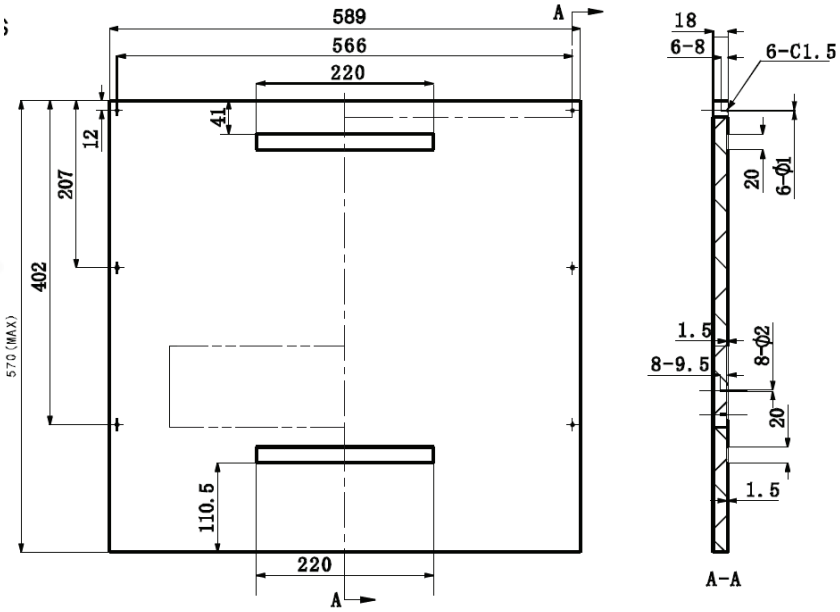

2 Installare la staffa sul pannello di rivestimento in legno e agganciarlo nella fessura della porta esterna (vedere figura 4a). Dopo aver posizionato il pannello, fissarlo alla porta esterna mediante viti di fissaggio e bulloni (vedere pagina 4b).

[Figura 4a]

Installazione del pannello di rivestimento

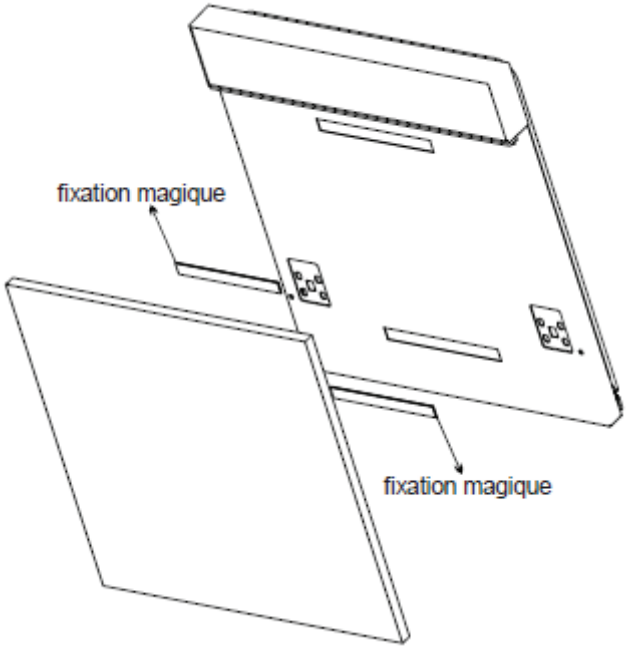

【 Figura 4b 】

Installazione del pannello di finitura di legno

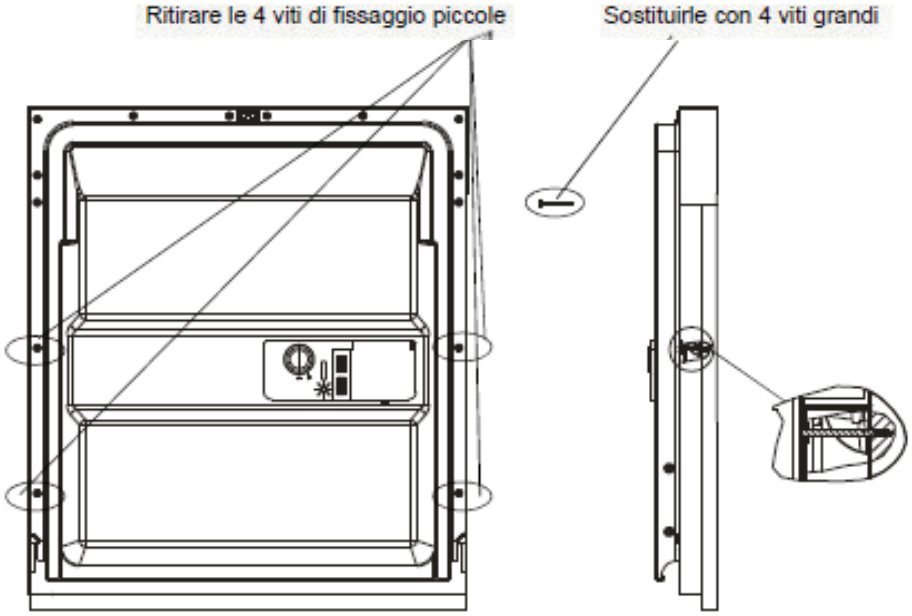

1. Ritirare le 4 viti di fissaggio piccole
2. Sostituirle con 4 viti grandi

• Einstellung der Türfederspannung

Die Federspannung der Außentür wird im Werk eingestellt. Bei Anbringung einer Vorsatzplatte aus Holz, muss die Spannung der Türfedern eingestellt werden. Die Einstellschraube so drehen, dass die Einstellvorrichtung das Stahlkabel spannt oder entspannt (siehe Abb. 5)

Die Feder ist korrekt gespannt, wenn die komplett geöffnete Tür in horizontaler Position bleibt und es ausreicht, sie leicht mit einem Finger zu schieben, um sie zu schließen.

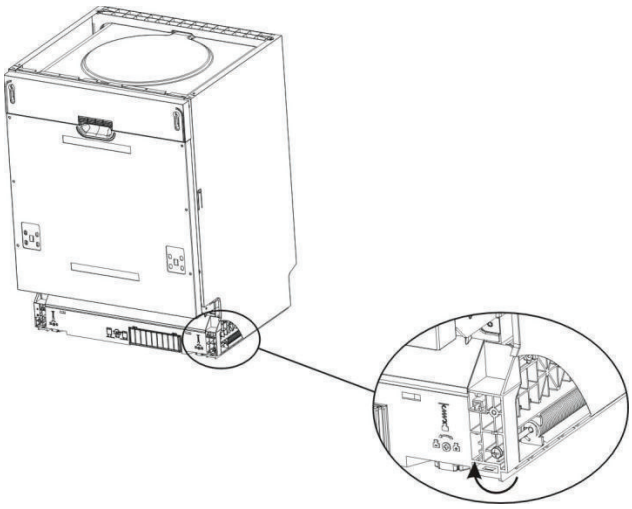

【 Abbildung 5】

Einstellung der Türfederspannung

• Anschluss des Ablaufschlauchs

Den Ablaufschlauch in eine Abflussleitung von mindestens 4 cm Durchmesser stecken oder in die Spüle laufen lassen, wobei er nicht geknickt werden darf. Benutzen Sie die speziell mit dem Gerät gelieferte Kunststoffhalterung. Das obere Ende des Schlauchs muss sich in einer Höhe zwischen 40 und 100 cm befinden. Das Schlauchende darf nicht in Wasser getaucht werden.
Die Schlauchhalterung muss fest an der Wand angebracht werden, um zu vermeiden, dass der Ablaufschlauch sich bewegt und Wasser überläuft.

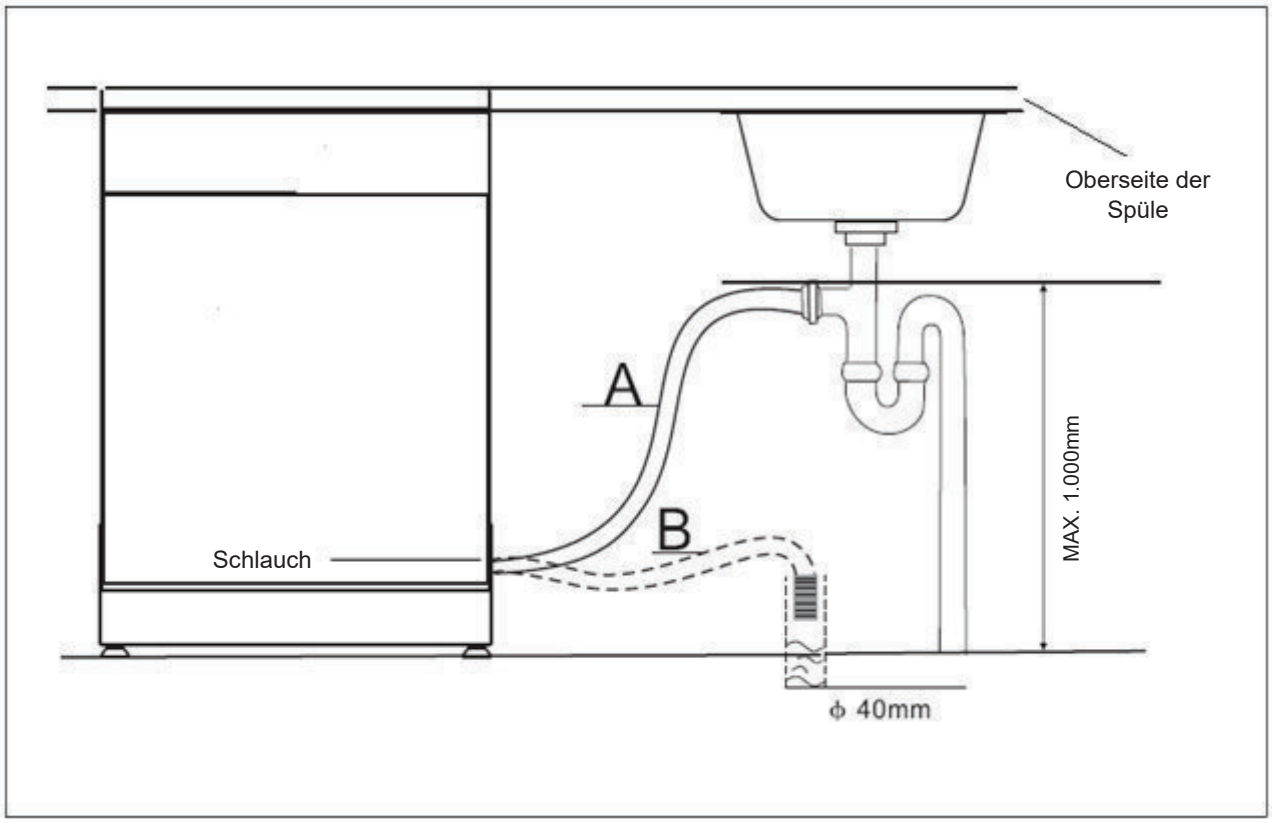

• Schritte zur Installation des Geschirrspülers

1 Die Möbeltür anhand der gelieferten Halterungen an der Türaußenseite des Geschirrspülers befestigen. Zur Positionierung der Halterungen die Schablone benutzen.

2 Die Spannung der Türfedern anhand eines flachen Sechskantschlüssels durch Drehen im Uhrzeigersinn einstellen, dies spannt die Federn rechts und links von der Tür. Wenn diese Arbeitsgänge nicht durchgeführt werden, läuft das Haushaltsgerät Gefahr, beschädigt zu werden (Abb.2).

3 Den Zuflussschlauch an den Kaltwasseranschluss anschließen.

4 Den Abflussschlauch anschließen. Beachten Sie die Abbildung. (Abbildung 6).

5 Das Stromversorgungskabel anschließen.

6 Kleben Sie die Antikondensationsleiste unter die Oberfläche der Arbeitsplatte. Stellen Sie sicher, dass die Antikondensationsleiste bündig mit der Kante der Arbeitsplatte angebracht ist.

7 Den Geschirrspüler positionieren.

8 Den Geschirrspüler in eine waagerechte Position stellen: Die hinteren Füße sind von der Vorderseite des Geschirrspülers aus durch Drehen der Schrauben an der rechten und linken Seite des Gerätes einstellbar (Abbildung 5A). Die vorderen Füße werden anhand eines Schlüssels gedreht, bis der Geschirrspüler vollkommen waagerecht steht (Abb. 5B).

9 Das Gerät muss vollkommen standfest sein. Es kann auf zwei Weisen vorgegangen werden:
   A. Standard Arbeitsfläche: den Geschirrspüler anhand von zwei Holzschrauben an der Arbeitsplatte befestigen und dabei darauf achten, dass er nicht an die Oberfläche stößt (Abb. 6).
   B. Arbeitsfläche aus Marmor oder Granit: die Halterung an der Seitenwand des Geschirrspülers und anschließend den Geschirrspüler am Möbel befestigen. Die Gummischraubenabdeckung über die Schraube setzen (Abbildung 7).

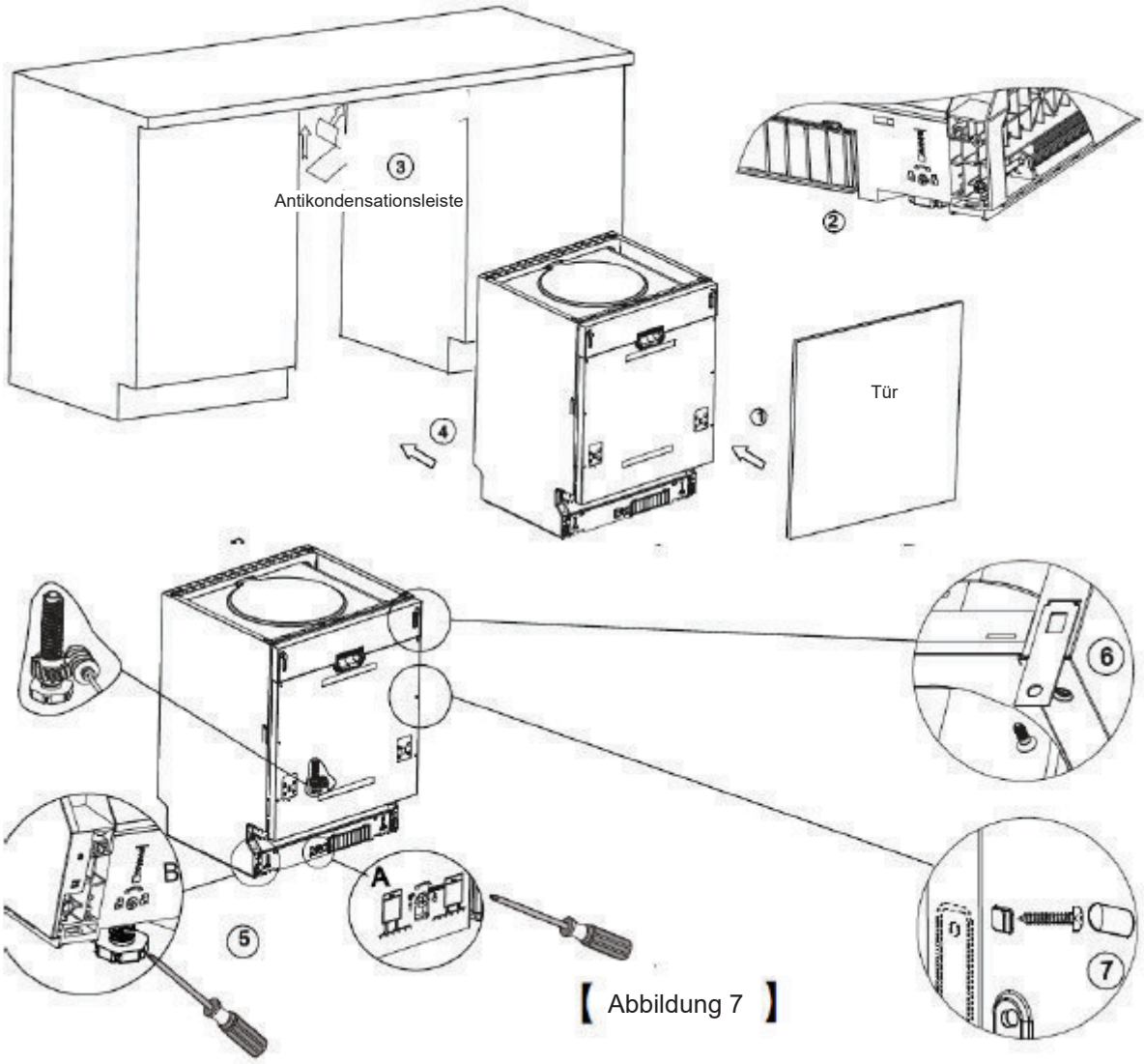

【 Abbildung 7 】

Der Geschirrspüler muss vollkommen waagerecht stehen, damit die Körbe perfekt funktionieren und optimale Reinigungsleistungen erbringen.

1 Legen Sie eine Wasserwaage wie illustriert auf die Tür und die Korbschiene im Inneren der Spülwanne, um sicherzustellen, dass der Geschirrspüler wirklich waagerecht steht.

2 Justieren Sie die waagerechte Ausrichtung des Geschirrspülers, indem Sie die vier Einstellfüße nacheinander einstellen.

3 Achten Sie bei der Einstellung der waagerechten Ausrichtung darauf, dass der Geschirrspüler nicht kippt.

【 Abbildung 8】

Einstellung der Füße

ANMERKUNG:
Die maximale Einstellhöhe der Füße liegt bei 60 mm.

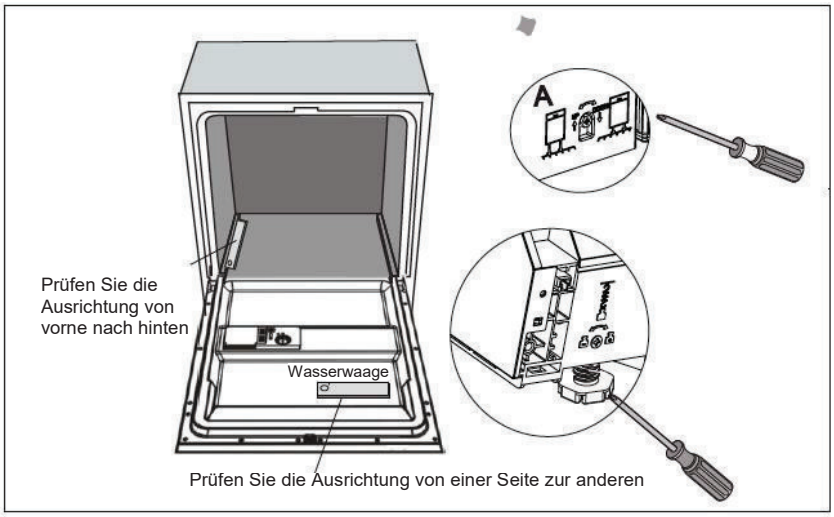

Elektrische Anschlüsse

⚠ ACHTUNG!

Zu Ihrer Sicherheit:

- Benutzen Sie an diesem Gerät weder Verlängerungen noch Adapter.
- Trennen oder entfernen Sie unter keinen Umständen die Erdanschlüsse.

Stromversorgung

Beziehen Sie sich auf das Typenschild Ihres Gerätes, um die erforderliche Spannung zum Anschluss Ihres Geschirrspülers an eine geeignete Stromquelle zu erfahren.
Benutzen Sie wie empfohlen 10 A Sicherungen, eine träge Sicherung oder einen Schutzschalter und richten Sie einen getrennten Stromkreis ein, der diesem Gerät vorbehalten ist.

⚠ Stellen Sie sicher, dass ein Erdanschluss besteht, bevor Sie den Geschirrspüler benutzen.

Elektrische Anschlüsse

Überprüfen Sie die Eigenschaften der Stromquelle. Die Eigenschaften in Bezug auf Spannung, Frequenz und Phasen müssen denen entsprechen, die auf dem Typenschild angegeben sind. Bitte schließen Sie den Netzstecker erst an, wenn der Erdanschluss gewährleistet ist. Wenn die Wandsteckdose, an die das Gerät angeschlossen werden muss, nicht geeignet ist, wechseln Sie diese aus, bevor Sie einen Adapter oder eine andere Vorrichtung benutzen, die Überhitzung und Verbrennungen verursachen können.

PROS-2203-3DF / 08.22

Showrooms

1 FORS AG / *SA*
Schaftenholzweg 8
CH-2557 Studen BE
Tel: 032 374 26 26
info@fors.ch

2 FORS AG / *SA*
Oberneuhofstrasse 12
CH-6340 Baar ZG
Tel: 041 766 07 50
baar@fors.ch

3 FORS AG / *SA*
Via Cantonale 65
CH-6804 Bironico TI
Tel: 091 630 26 26
bironico@fors.ch

4 FORS AG / *SA*
Route Sous-Riette 15
CH-1023 Crissier VD
Tel: 021 706 04 44
crissier@fors.ch

FORS Services & Logistics AG (Fabrikservice)
FORS Services & Logistics SA (Service d'usine)

5 Genf / *Genève*
6 Bern / *Berne*
7 St. Gallen / *Saint-Gall*
8 Luzern / *Lucerne*
9 Aargau / *Argovie*
10 Graubünden / *Les Grisons*
11 Solothurn / *Soleure*
12 Tessin

Schematische Verteilung Servicepunkte
Répartition schématique des points de service

Zwei oder mehr Servicepartner / *Deux partenaires de service ou plus*
Servicepartner / *Partenaire de service*

Der FORS-Kundendienst mit seinen Servicepartnern umfasst einen Pool von **500 Techniker/innen** direkt vor Ort, welche effizient, kostengünstig und rasch den Service verrichten.

*Le SAV de FORS et ses partenaires représentent un pool de **500 techniciens(nes)** sur place qui effectuent le service de manière efficace, rapide et économique.*

FORS KUNDENDIENST, ein Service à la carte

Kostenlose Service-Hotline **0800 554 650**
E-Mail: **SERVICE-ANTRAG@FORS.CH**

SERVICE CLIENTÈLE FORS, un service à la carte

Hotline de Service Gratuite **0800 554 650**
E-Mail: **ASSISTANCE@FORS.CH**

SERVIZIO CLIENTI FORS , un'assistenza à la carte

Hotline de Service Gratuite **0800 554 650**
E-Mail: **ASSISTANCE@FORS.CH**