meier tobler

STYLEBOILER

I M SWP 1WT 300÷600

EnEV Energieeffizienzklasse BIS ZU B

Indirekte Warmwasserspeicher mit einem festen Wärmetauscher stellen reichliche Warmwassermengen bereit. Sie können der Zentralheizung angeschlossen und mit weiteren Integrationssystemen ausgestattet werden. Sowohl zum Familien- als auch zum Industrieverbrauch geeignet.

- ***Flow coating Verfahren (850°C) emaillieter Stahlkessel***
- *Frontseitiger Inspektionsflansch ø 134 mm für die Ausführungen*
- *Magnesiumsanode als Korrosionsschutz*
- *Wärmetauscher mit abgesetzter Spirale zur Wärmeaustauschoptimierung und Kalkbildungsvermeidung*
- *Zirkulationsanschluss*
- *Vorbereitung zum Fühlerseinsetzen (Tr)*
- *Hydraulische Anschlüsse auf der Rückseite*
- *Einstellbare Stellfüsse*
- *Farbiger Kuststoffaussenmantel (PVC)*
- Wärmedämmung aus FCKW- und HFCKW- freiem Polyurethanschaum, Brandklasse DIN 4102 B2
- *Wasser Temperaturanzeiger*
- *Zusätzliche Bausätze zur Verwendung von spiralförmigen Wärmetauschern aus verzinktem Kupfer oder Elektro-Heizelement aus Incoloy-Edelstahl 800 von 2 KW bis 10 kW, mit Ein- oder Dreiphasenanschlüssen erhältlich.*

TECHNISCHE DATEN	U.M.	IMSWP 300/O	IMSWP 400/O	IMSWP 500/O	IMSWP 600/O
Effektiver Inhalt	l	286	383	483	572
Artikelnummer STYLEBOILER	/	187017	187018	187019	187051
Artikelnummer MEIERTOBLER	/	55200.002	55200.003	55200.004	55200.005
Wärmetauschersoberfläche	m^2	3,1	4,9	5,75	6,35
Korrosionschutz		Emailliert nach DIN 4753, Magnesiumanode			
Magnesium anoden	nr.xØxl	1x40x280 + 1x32x400	1x40x280 + 1x32x650	1x40x280 + 1x32x800	1x40x350 + 1x32x800
Druckverlust	mbar	60,7	80,1	90,7	118
Primärvolumenstrom	m^3/h	4,0	4,0	4,0	4,0
Dämmstärke PU	mm	≥75	≥75	≥75	≥50
EnEV 2017 Energieeffizienzklasse EnEV Wärmeverlust	EnEV	B 65	B 73	B 77	C 110
Maximale Betriebstemperatur	°C	95	95	95	95
Maximaler Betriebsdruck Speicher	Mpa	0,6/1,2	0,6/1,2	0,6/1,2	0,6/1,2
Netto Gewicht	kg	138	171	201	253
Anschlüsse(KW-WW)	Rp	1"	1"	1"	1"
Wärmetauschersanschlüsse(PV-PR)	Rp	1"¼	1"¼	1"¼	1"¼
Zirkulationsanschluss (Z)	Rp	¾"	¾"	¾"	¾"
Elektroheizelementanschluss (HZL2)	Rp	1"½	1"½	1"½	1"½
Ø Unten Flansch (FL u)	mm	134	134	134	134
Masswerte: A/B/C	mm	720/725/1565	755/775/1755	780x805/825/1821	780x805/825/1825
Masswerte: D/E/F	mm	154/344/380	155/358/393	168/371/406	130/287/340
Masswerte: G/H/	mm	834/1044/1094	958/1293/1339	913/1366/1412	1182/1282/1335
Masswerte: L/M	mm	1074/1414	1328/1611	1395/1658	1320/1665
Kippmass	mm	1675	1868	1950	1955
Abm. Verpackung	mm	750 x 750 x 1755	780 x 780 x 1950	830 x 830 x 1970	830 x 830 x 1970

Hinweis : [1] Maximale Betriebsdruck, [2] Prüfdruck im Labor nach EN 12897 P.4.4.1

Abmessungen

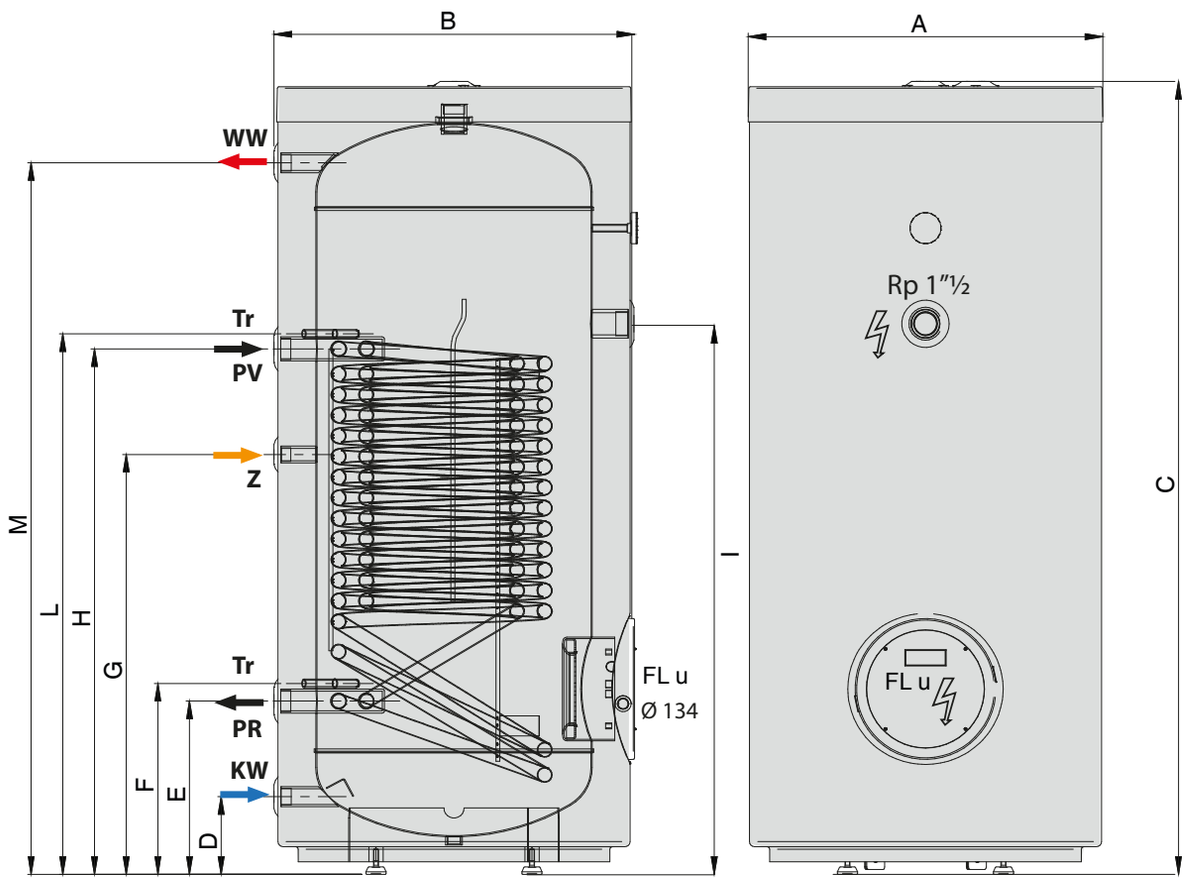

Elektrisches Heizelement (Optional)

Typ	3,0 kW - 400/2	3,0 kW - 400/3	4,0 kW - 400/3	5,0 kW - 400/3	5,33 kW 400/3	6,0 kW - 400/3	6,6 kW - 400/3	8,0 kW - 400/3	10,0 kW - 400/3
	HLZ 008	HLZ 008	HLZ 008	HLZ 010	HLZ 009	HLZ 008	HLZ 010	HLZ 010	HLZ 010
I M SWP 300	X	X	X			X			
I M SWP 400			X		X			X	
I M SWP 500				X		X			X
I M SWP 600									X

Leistungsdaten

		Dauerleistung bei Vorlaufstemperatur [1]					Wert nach DIN4708 (Daten auf NL-Zahl bezogen) [2]				Zapfleistung in 60 min [3]
		50 °C		60 °C		NL	Max. Zapfleistung in 10 min		Zapfleistung nach 30 min		Vorlauftemp. 55 °C
		[kW]	[l/h]	[kW]	[l/h]		[l]	[l/min]	[l]	[l/min]	[l]
Typ	300	14,7	361	42,0	1032	4,2	273	27,3	155	23,3	724
	400	18,5	454	58,8	1297	6,0	326	32,6	221	27,0	935
	500	25,2	619	72,0	1769	9,1	393	39,3	335	31,7	1183
	600	26,7	655	76,2	1873	10,6	437	43,7	388	34,9	1332

1 - Bei Erwärmung von KW 10° auf WW 45° C
2 - Bei Erwärmung von KW 10° auf WW 45° C; Vorlauf 70°C; Speichertemperatur +50K
3 - Berechnete Daten bei Maximalleistung ; KW 10° auf WW 45° C ; Speichertemperatur 60°C